EN

# User manual

## Roman - Venetian - Pleated

Motor CM-07$^{V2}$

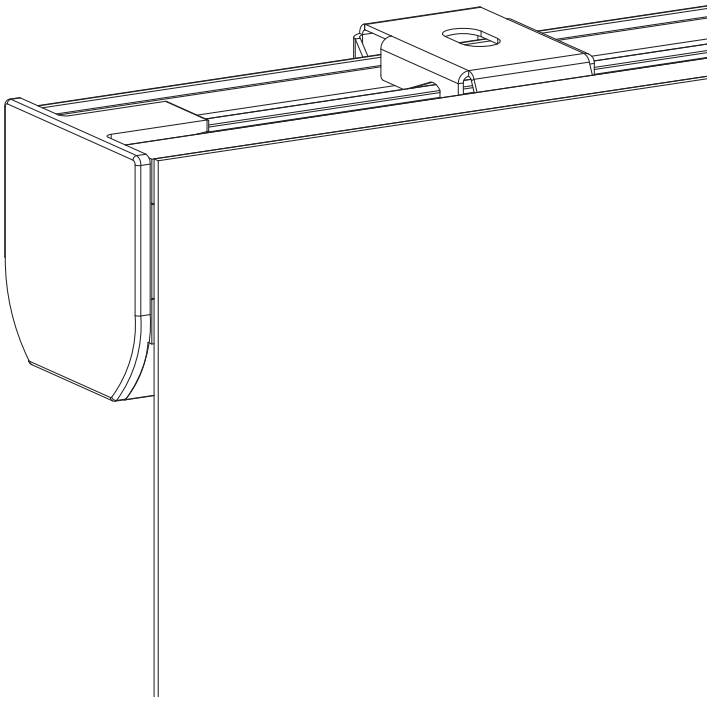

Motionblinds

# ⚠ WARNING

Read the instructions carefully before assembling and using the product. Assembly can be completed by non-professionals. For indoor use only.

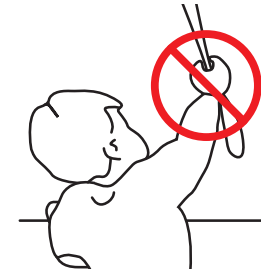

- Young children can strangle themselves with the loop of pull cords, chains and tapes, and cords that operate window coverings.
- To avoid strangulation and entanglement, keep cords out of reach of young children.
- Cords may ensnare a child's neck.
- Move beds, cots and furniture away from window covering cords.
- Do not tie cords together.
- Make sure cords do not twist together and form a loop.



### Cleaning

Follow these general rules when cleaning the outside of the device and its components:

- Use a damp, soft, lint-free cloth. Avoid getting moisture in openings.
- Do not use aerosol sprays, solvents, alcohol, or abrasives.

### Service & Support

Do not perform repairs yourself. Do not attempt to open the device or disassemble it. You run the risk of electric shock and voiding the limited warranty. No user-serviceable parts are inside.

### Warranty Service

First follow the advice in this manual. If the product appears to be damaged or does not function properly, go to your local dealer for instructions on how to obtain warranty service.

### Recycle

This marking indicates that this product should not be disposed with other household wastes throughout the EU. To prevent possible harm to the environment or human health from uncontrolled waste disposal, recycle it responsibly to promote the sustainable reuse of material resources. To return your used device, please use the return and collec-tion systems or contact the retailer where the product was purchased. They can take this product for environmental safe recycling.

IP 20

Conforms to UL Std. 325

## Important Safety instructions

WARNING: To reduce the risk of severe injury or death, it is important to follow these instructions for personal safety. Save these instructions.

- Read and follow all installation instructions.
- This appliance can be used by children aged 8 years and above and persons with reduced physical, sensory or mental capabilities or lack of experience and knowledge if they have been given supervision or instruction concerning use of the appliance in a safe way and understand the hazards involved. Children should not play with the appliance. Cleaning and user maintenance should not be performed by children without supervision.
- Do not allow children to play with fixed controls. Keep remote controls away from children.
- Frequently examine the installation for imbalance and signs of wear or damage to cables and springs. Do not use if repair or adjustment is necessary.
- This instruction manual is also available on the website.
- The drive must be disconnected from its power source during cleaning, maintenance and when replacing parts.
- The A-weighted emission sound pressure level of the drive is equal to or less than 70dB(A).
- Indoor and household use only.
- Disconnect the drive from the power supply or switch off the automatic controls when maintenance, such as window cleaning, is being carried out in the vicinity.
- When operating a biased switch, make sure that other persons are kept away.
- Do not operate when maintenance, such as window cleaning, is being carried out in the vicinity.
- The tube motor must only be supplied with safety extra low voltage corresponding to the marking on the appliance.

## Important Installation instructions

WARNING: Important safety instructions. Follow all instructions, since incorrect installation can lead to severe injury.

- This motor can only be used with soft material for driven parts.
- Hazardous unprotected moving parts of the drive must be installed higher than 2.5m above the floor or any other level surface that could provide access to it.
- Install the actuating member of a manual release at a height less than 1.8m.
- The actuating member of a biased switch is to be located within direct sight of the driven part but away from moving parts. It is to be installed at a minimum height of 1.5m and not accessible to the public.
- The mass and the dimension of the driven part must be compatible with the rated torque and rated operating time.
- Fixed controls have to be clearly visible after installation.
- The driven part must be compatible with the rated torque (0.8Nm) and rated operating time (12 min).
- The drive is intended to be installed at a height of at least 2.5m above the floor or any other accessible level surface.
- All-pole disconnection switches must be incorporated in the fixed wiring in accordance with the wiring rules.
- The appliance must only be supplied at safety extra low voltage corresponding to the marking on the appliance.
- Before installing the drive, remove any unnecessary cords or components and disable any equipment not needed for powered operation.

## FCC Manual
## FCC ID: ZY4CM07B1

Regulatory Information

### 1 FCC Information for User

This product does not contain any user serviceable components and is to be used with approved antennas only. Any product changes or modifications will invalidate all applicable regulatory certifications and approvals.

### 2 FCC Electronic Emission Notices

This device complies with part 15 of the FCC Rules. Operation is subject to the following two conditions:

1. This device may not cause harmful interference
2. This device must accept any interference received, including interference that may cause undesired operation.

### 3 FCC Radio Frequency Interference statement

This equipment has been tested and found to comply with the limits for a class B digital device, pursuant to Part 15 of the FCC Rules. These limits are designed to provide reasonable protection against harmful interference when the equipment is operated in a commercial environment.

This equipment generates, uses and can radiate radio frequency energy and, if not installed and used in accordance with the instructions, may cause harmful interference to radio communications.

Operation of this equipment in a residential area may cause harmful interference, in which case the user will be required to correct the interference at their own expense. If this equipment does cause harmful interference to radio or television reception, which can be determined by turning the equipment off and on, the user is encouraged to try to correct the interference by one or more of the following measures:

- Reorient or relocate the receiving antenna
- Increase the distance separating the equipment and receiver
- Connect the equipment to an outlet on a circuit different from that to which the receiver is connected
- Consult the dealer or an experienced radio/TV technician for help

### EU Declaration

Hereby, Coulisse declares that the radio equipment type CM-07$^{V2}$ is in compliance with directive 2014/53/EU. The full text of the EU declaration of conformity is available at the following internet address: support.motionblinds.com

- Frequency range: 433 MHz, RF power: 2.32 dBm
- Frequency range BLE: 2402 - 2480 MHz, RF power: 3 dBm EIRP

## Buttons and functions

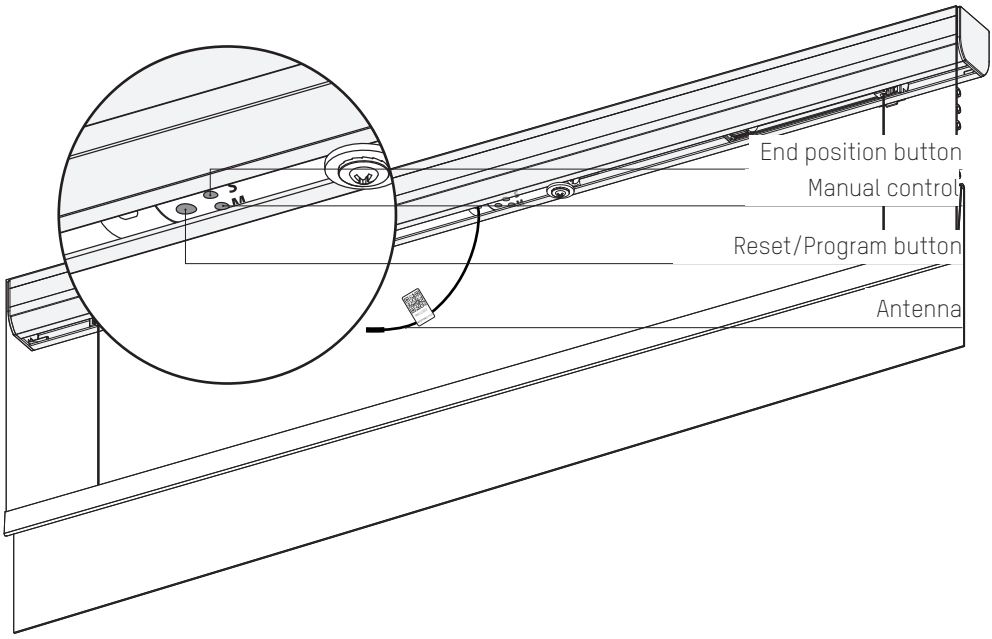






## Locate the program button

Venetian blind

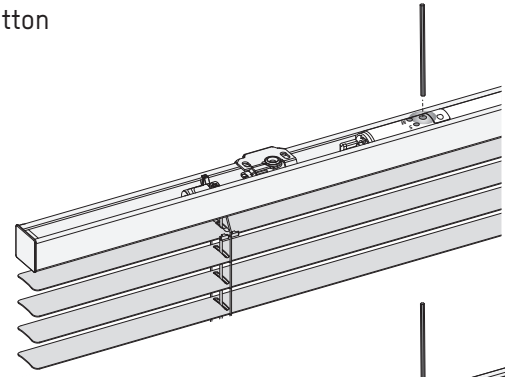

Pleated blind

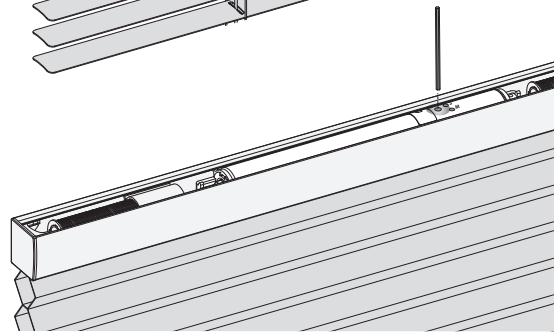

## 1 Install the blind

Follow the steps in the installation instructions to install the blind.

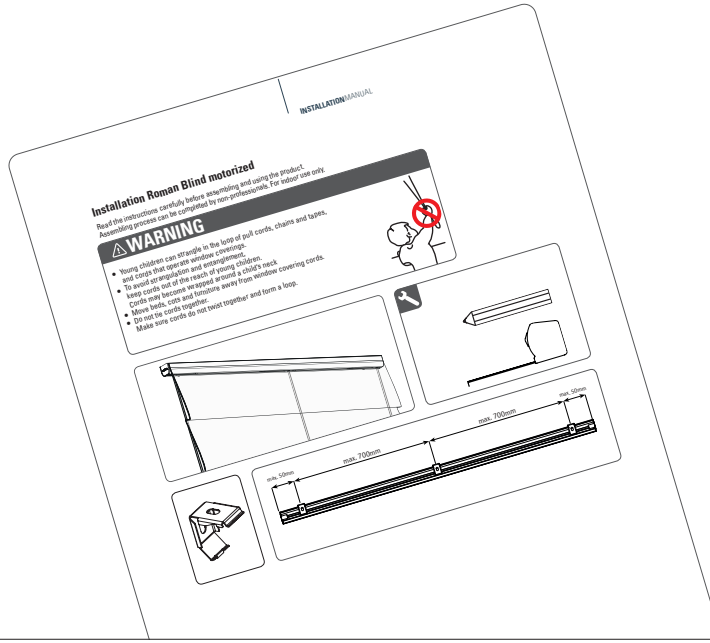




## 2 Connect power supply

IMPORTANT:
Only connect CM-21 (12VDC transformer) or CM-38/CM-39 (rechargeable battery tube)

Hold the program button and press manual control button twice to activate or deactivate the motor. ( When the motor is activated the motor will step up and down)

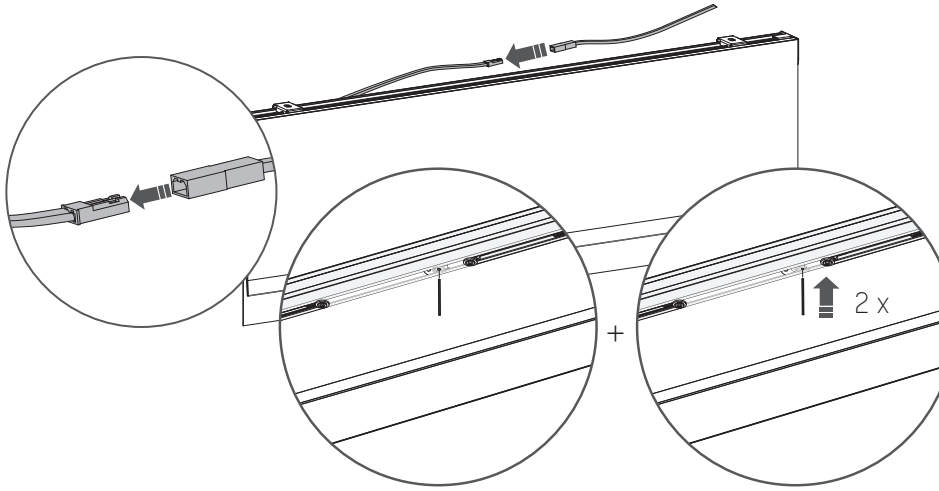

## 3 Download the MotionBlinds bluetooth app

Download the Motion Blinds bluetooth app from the App Store.

App Store
Download the
MotionBlinds
Bluetooth app
rtube.nl/red1614

Google Play
Download the
MotionBlinds
Bluetooth app
rtube.nl/red1615

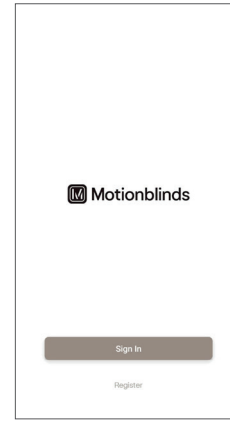






## 4 Setup the blind

Open the MotionBlinds bluetooth app and tap the + sign. The app will now guide you through the setup process.

The end positions of the blind, top and bottom, are pre-programmed. These can be adjusted in the app.

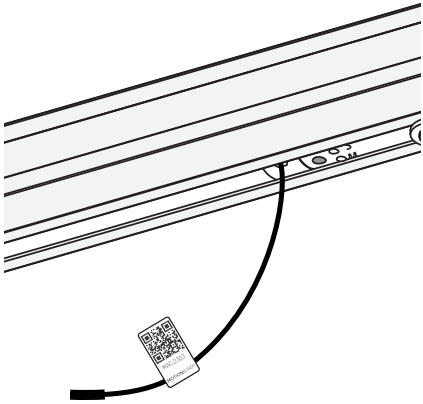



## 6 Adjustments

**Change direction of rotation:**

If the position of the blind in the app is opposite to your blind, change the direction of rotation by pressing the End Position button twice within one second.

**Change end positions:**

If the blinds end positions are incorrect please open the settings of the blind and adjust the bottom / top position.




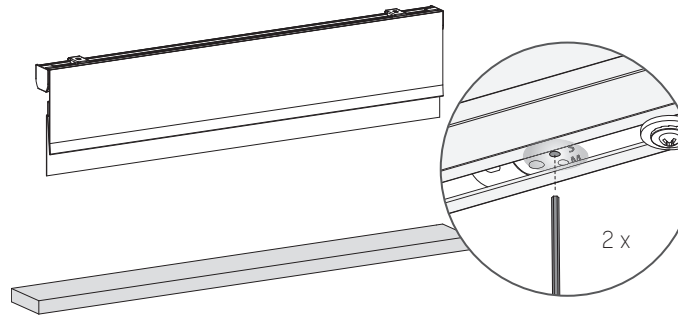




## i Pair a remote control

.1 Select a channel on the remote and press the program button on the motor to activate program mode. The blind will start stepping up and down.

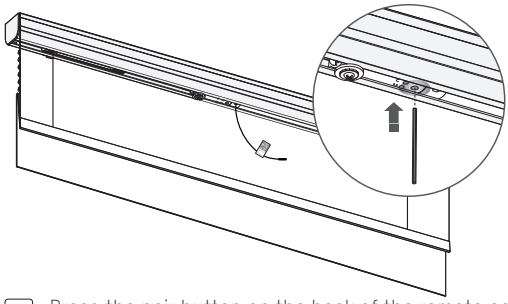

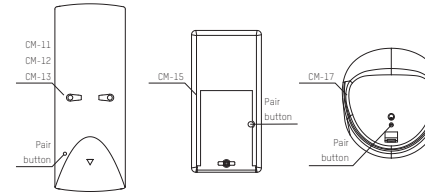


.2 Press the pair button on the back of the remote control to pair the blind with the selected channel.The blind will shortly stop stepping, indicating that the remote has been paired to the blind.

.3 Shortly press the program button to deactivate program mode. The blind stops stepping and can be operated.

## Pair with a bridge

With the MotionBlinds bridge you can unlock more options, such as voice assistants and the ability to control your blinds when you are not at home.

App Store
Download the
MotionBlinds
Wi-Fi app
rtube.nl/red981

Google Play
Download the
MotionBlinds
Wi-Fi app
rtube.nl/red982



## Change motor speed / sound level

Hold the program button for 5 seconds to change the motor speed / sound level. The blind steps up and down 1 time to indicate that the speed has been adjusted to 1 of the 3 levels. Warning: release the button after 5 seconds when the blind steps up and down to avoid resetting the connection.

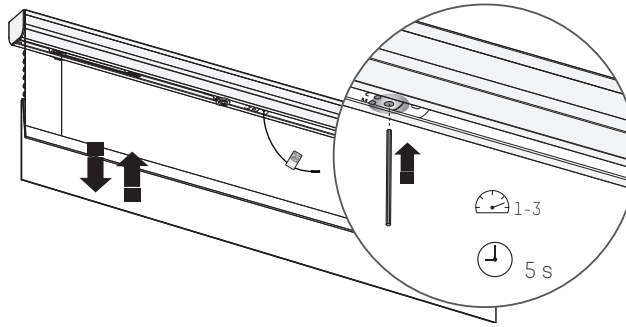


## Reset the connection

Hold the program button for 10 seconds to delete the connection between the blind and the app. The blind steps up and down 1 time to indicate that the connection is reset. Now the blind can be reconnected.

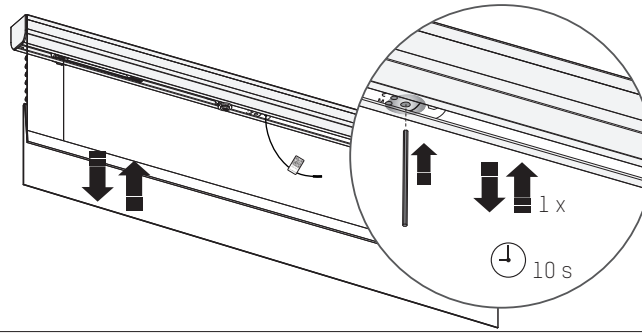




## Reset the blind

Resetting the blind results in deleting the end positions and connections of the blind with apps and remote controls. Shortly press the program button to activate program mode. The blind will start stepping up and down. Hold the reset/program button for at least 20 seconds to reset the blind. The blind will stop stepping twice. After the second stop, the blind will give one extra step to indicate that is has been reset.

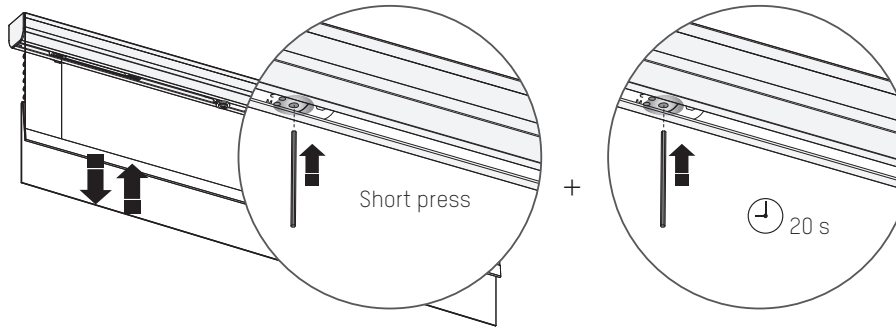

# BUTTON PROGRAMMING

## 1 Set end positions

Beside setting the end positions by the app you are able to set the end positions by pressing the button on the motor. Press the manual control button and hold until the blind has reached the bottom position. If the blind moves in the opposite direction, release the button and hold again.

Adjust until the desired bottom position has been reached.

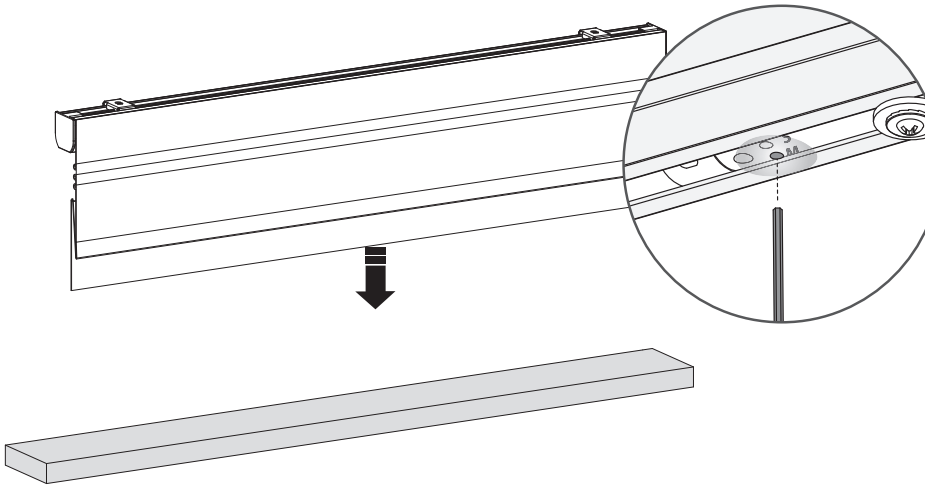



## 2 Save your bottom position

When your blind is positioned at your bottom position hold the button until the blind moves up and down to save your bottom position.

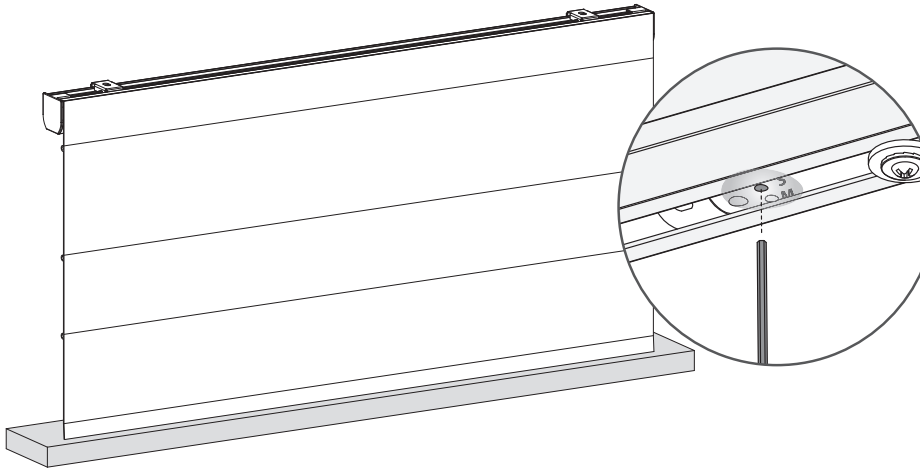

## 3 Move your blind to the top position

Press the manual control button until the blind has reached the top position.
If the blind moves in the opposite direction, release the button and hold again.

Adjust until the desired top position has been reached.

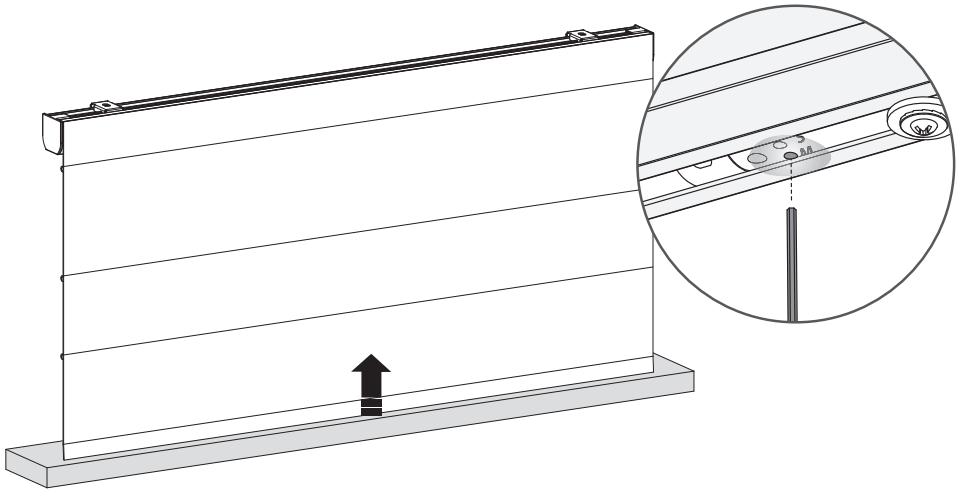





## 4 Save your top position

When your blind is positioned at your top position hold the button until the blind moves up and down to save your top position.

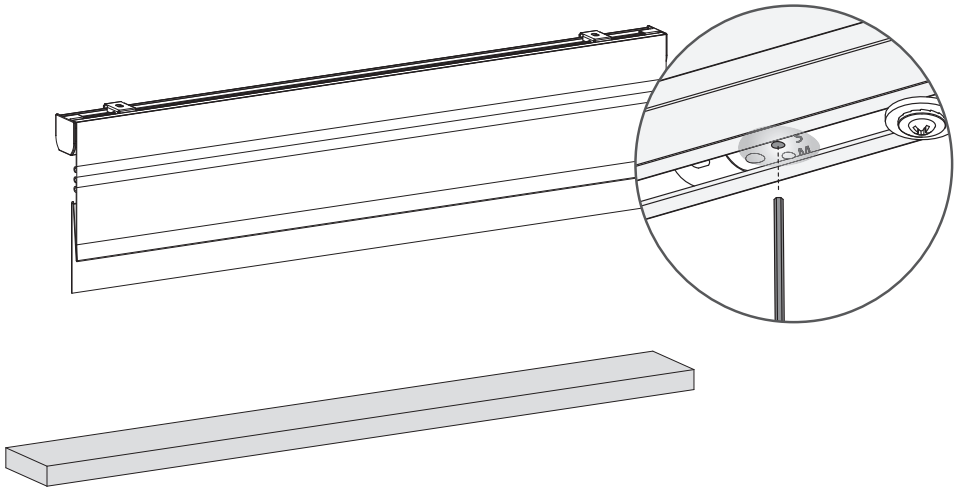

## 5 Adjust your end positions

To adjust one of your end positions you need to place your blind at the end position you want to adjust. Shortly press the manual control button and wait until the blind has reached the end position you want to adjust.

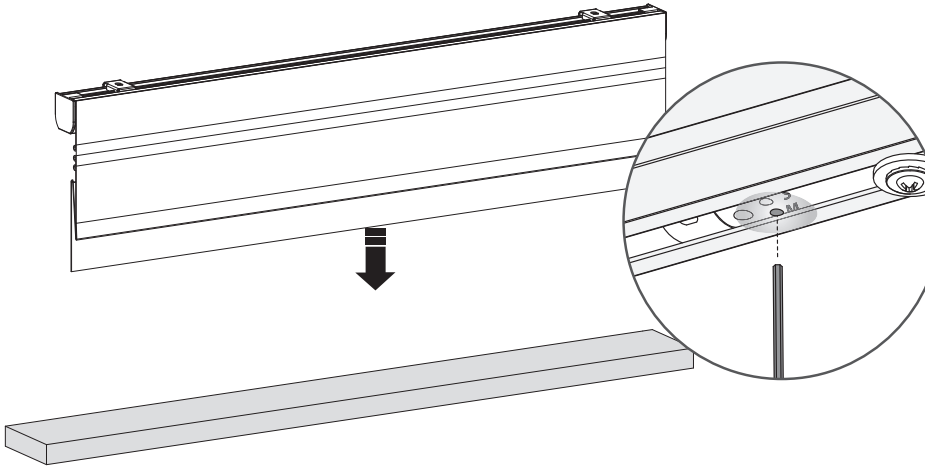



## 6 Remove your (bottom/top) position

Hold the end position program button for 3 seconds to remove your (bottom/top) position. The blind will step up and down once to confirm that your end position has been removed. You are now able to set a new (bottom/top) position.

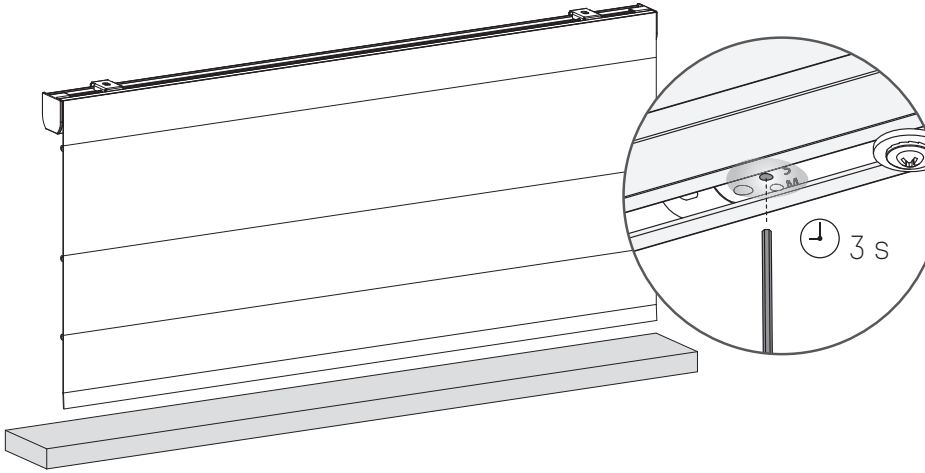

## 7 Move your blind to the new (bottom) position

Press the manual control button and hold until the blind has reached the bottom position.If the blind moves in the opposite direction, release the button and hold again.

Adjust until the desired bottom position has been reached.

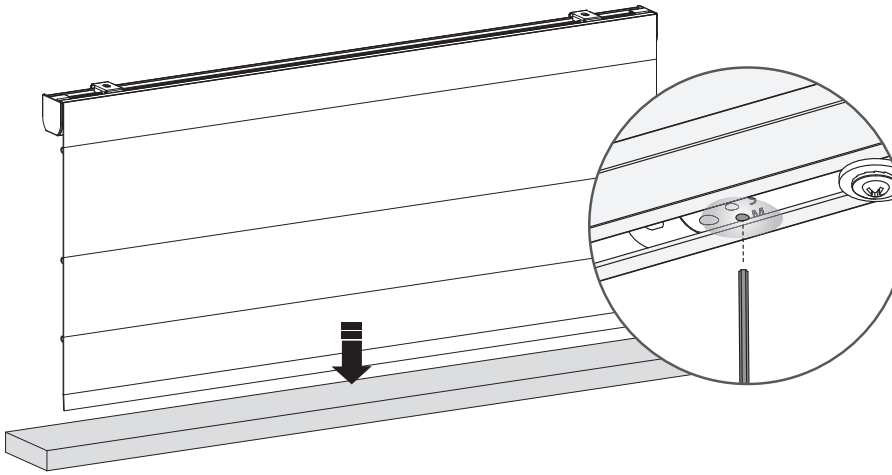





## 8 Save your (bottom) position

When your blind is positioned at your bottom position hold the button until the blind moves up and down to save your bottom position.

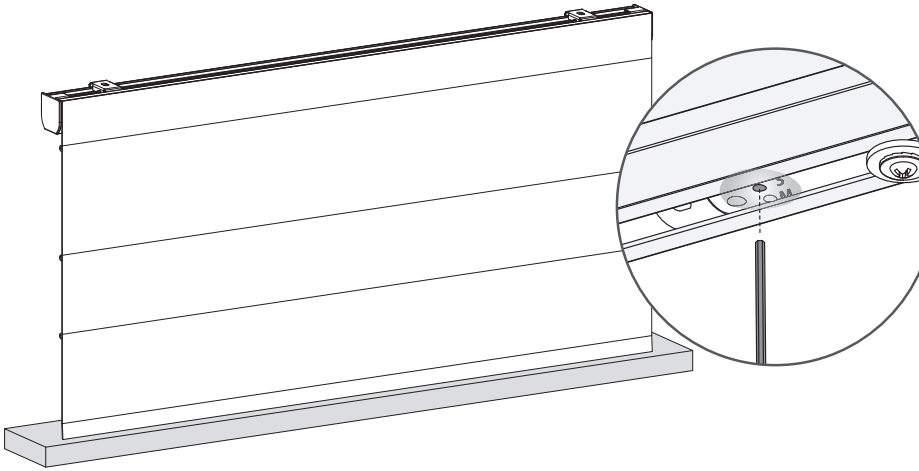

## 9 Save the favorite position

When there is no favorite position programmed you need to position your blind at your favorite position. When the blind is at your favorite position hold the manual control button until the blind steps up and down once .(Approximately 7 seconds)

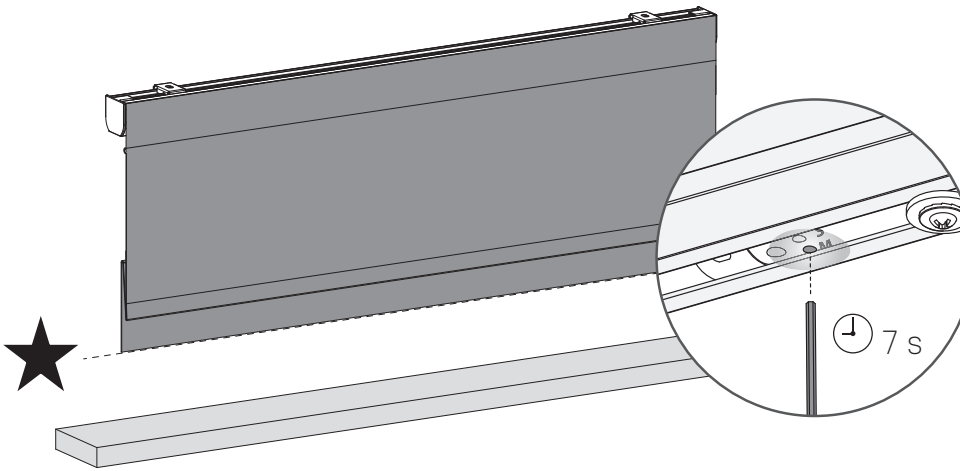




## 10 Control your blind to favorite position

When your blind is not positioned at the favorite position hold the manual control button for 5 seconds and your blind will move to it's favorite position.

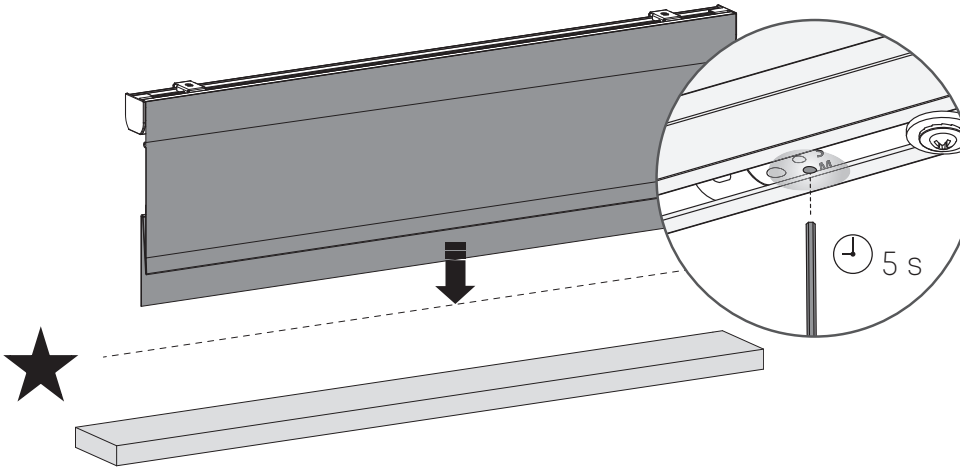

## 11 Save a new favorite position

To remove your previous favorite position you need to place your blind at your current favorite position. (Step 10) Then hold the manual control button until the blind steps up and down once. (Approximately 7 seconds) Your favorite position is now removed. Follow step 9 to set your new favorite position.

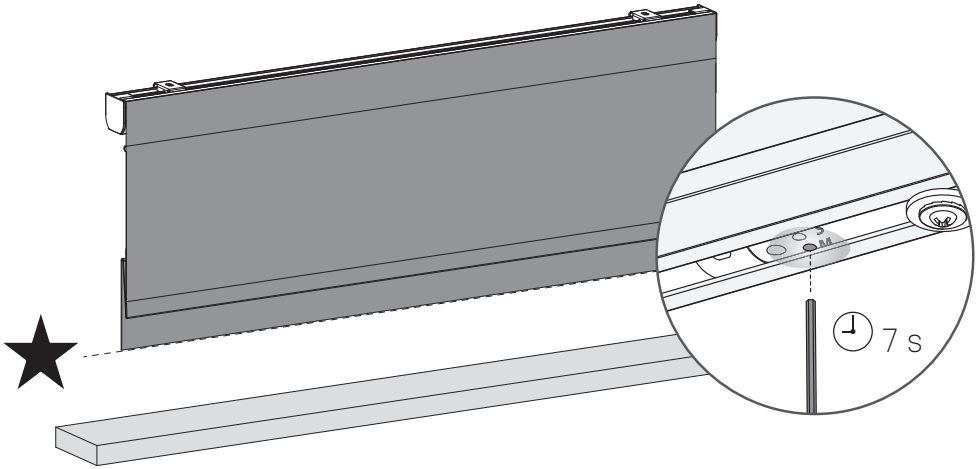






## i Change direction of rotation

If the position of the blind in the app is opposite to your blind, change the direction of rotation by pressing the End Position button twice within one second.

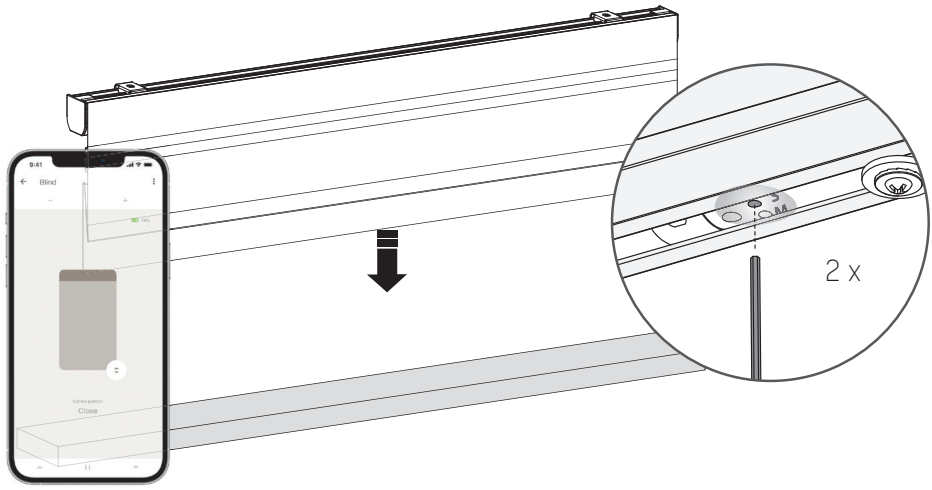

# REMOTE PROGRAMMING

## 1 Pair a remote control

Any Motionblinds remote can be connected to your blind.

.1 Select a channel on the remote and press the program button on the motor to activate program mode. The blind will start stepping up and down.

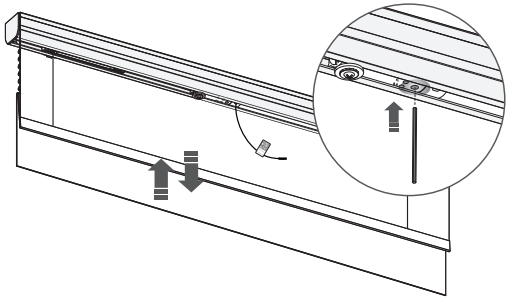

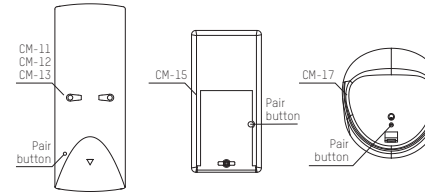


.2 Press the pair button on the back of the remote control to pair the blind with the selected channel.The blind will shortly stop stepping, indicating that the remote has been paired to the blind.

.3 Shortly press the program button to deactivate program mode. The blind stops stepping and can be operated.



## 2 Check rotational direction

⚠ **WARNING:** risk of damage. Stop the blind before reaching the end positions.

.1 Shortly press the down button to check if the blind unrolls the right way. If the blind moves up, the rotational direction must be changed.

.2 Simultaneously press the up and down button to change the rotational direction.

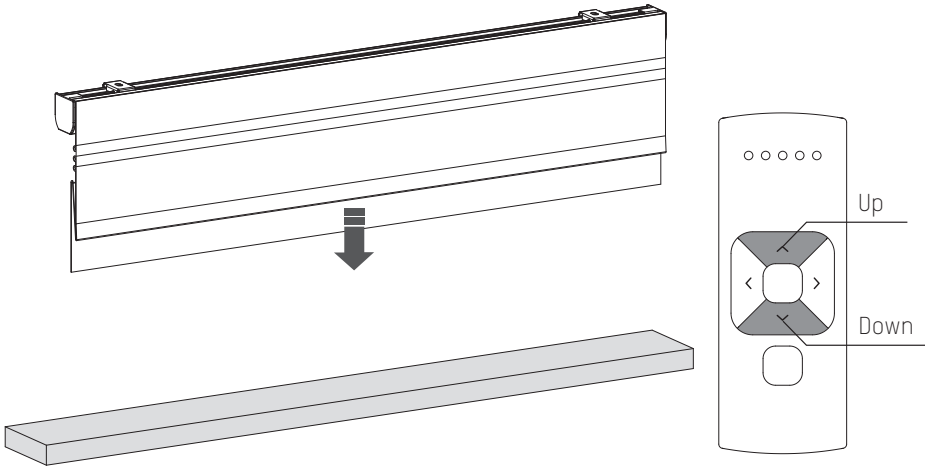

## 3 Set bottom position

Press and hold the down button until the blind reaches the desired bottom position. **WARNING:** risk of damage. Slowly approach the bottom position.

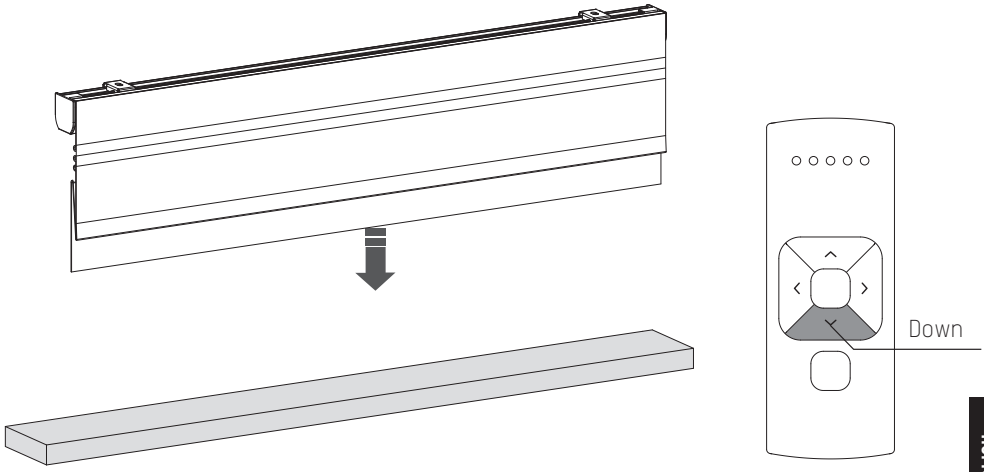






## 4 Save bottom position

Simultaneously hold the centre and the up button until the blind stops stepping and starts stepping again. The bottom position has been saved.

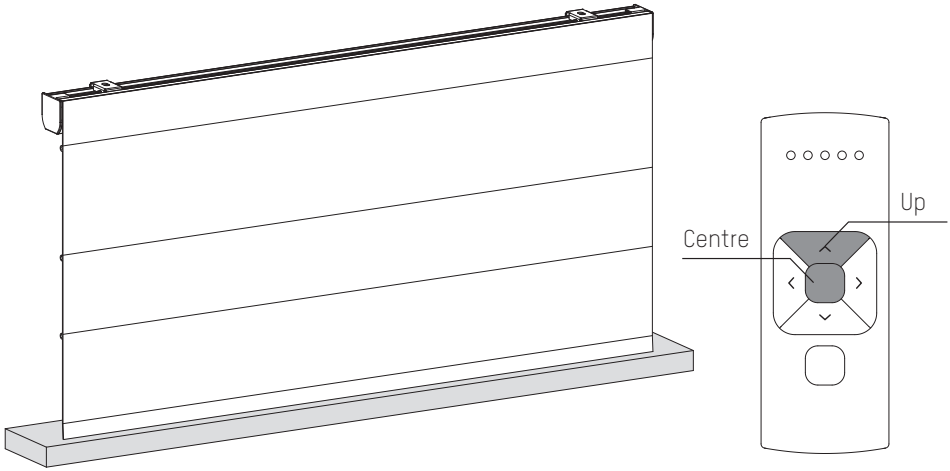

## 5 Set top position

Press and hold the up button until the blind reaches the desired top position.
**WARNING:** risk of damage. Slowly approach the top position.

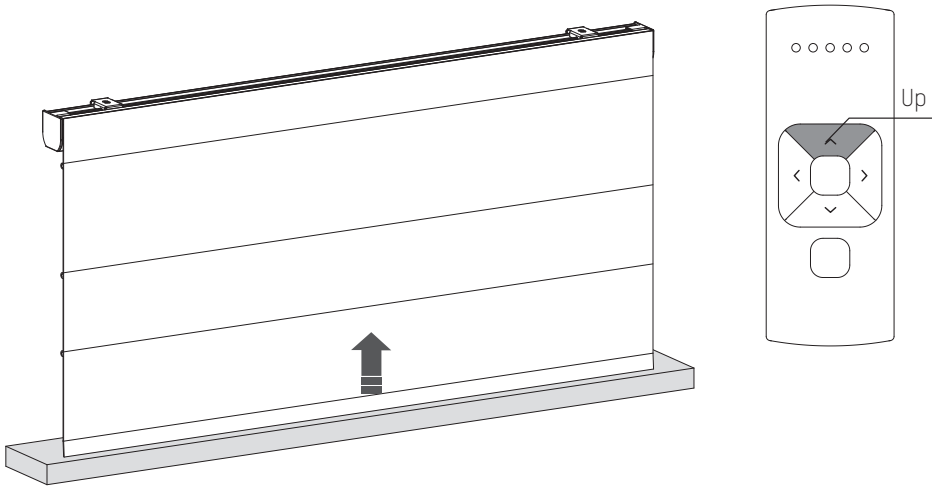




## 6 Save top position

Simultaneously hold the centre and the down button until the blind stops stepping and starts stepping again. The top position has been saved.

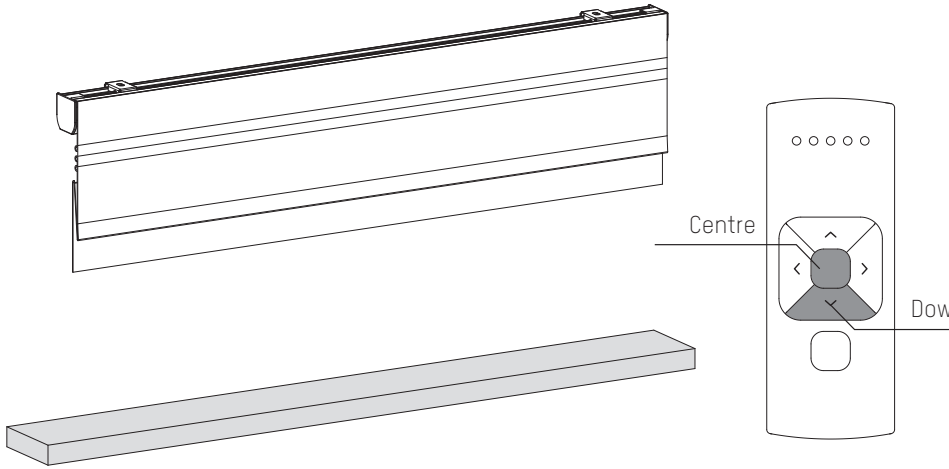

## 7 Set favorite position (optional)

.1 Move the blind to a desired favourite position.

.2 Hold the centre button to save this Favourite position. The blind shortly stops stepping indicating the favourite position has been saved.

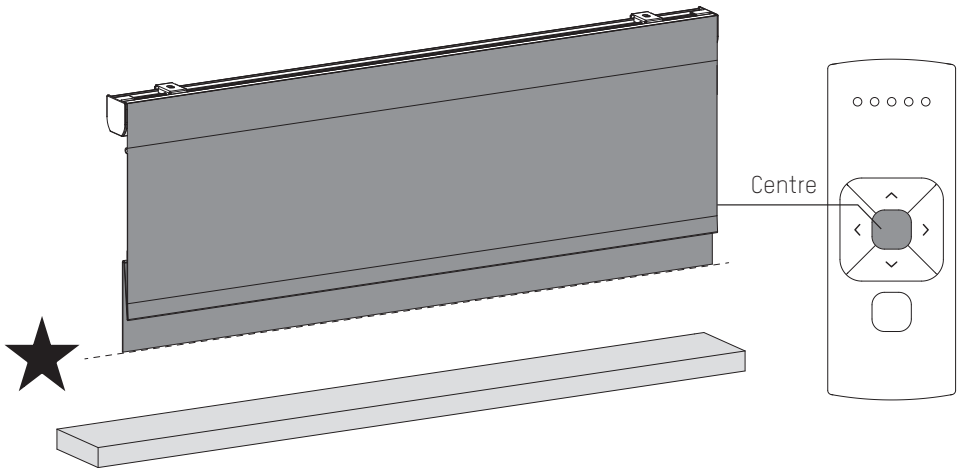






## 8 Deactivate program mode

Shortly press the program button to deactivate program mode. The blind stops stepping and can be operated.

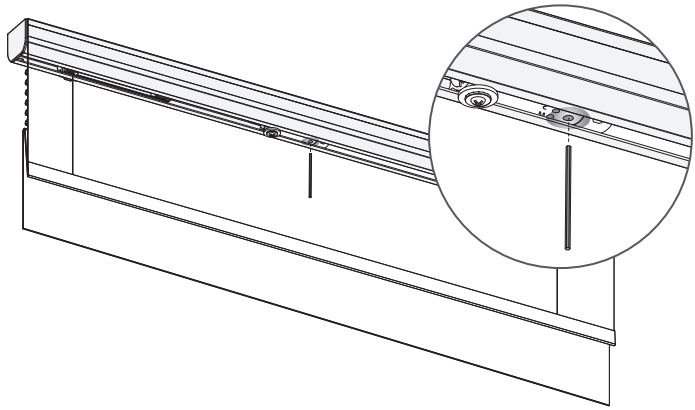

## Deactivate direct control for remote control (Recommended for Venetian blinds)

When pressing the up or down button on the remote control, the blind directly moves to its end positions (direct control). To operate the blind with smaller steps using the up and down button, direct control can be deactivated. Now, the blind only directly moves to its end positions when the up or down button is held longer than two seconds.

.1 Press the program button on the motor to activate program mode. The blind starts stepping.

.2 Hold the program button until the blind stops stepping (approximately 5 seconds) to deactivate or reactivate direct control.

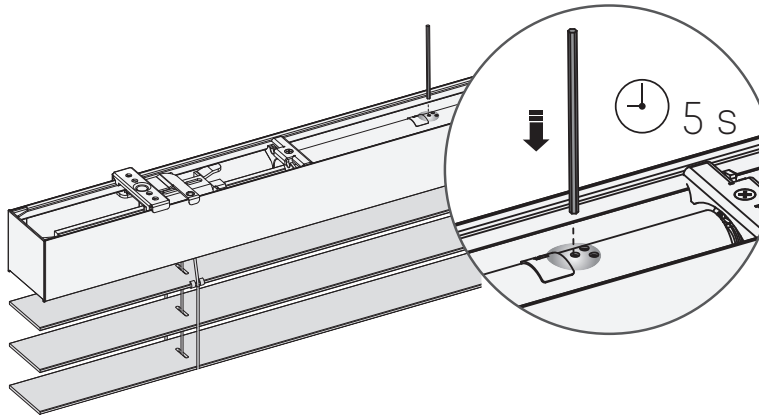

# FAQ

## Activate / deactivate the motor (Transport mode)

To prevent the blind from getting damaged, the motor has a transport mode that makes sure the blind will not be activated before installation.

.1 Hold the program button and press manual control button twice to activate or deactivate the motor. (When the motor is activated the motor will step up and down)

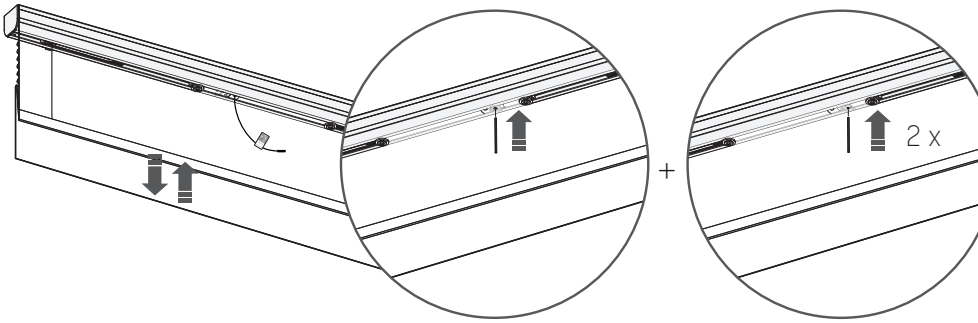


| Problem | Cause | Solution |
|---|---|---|
| Blind does not work. | Motor is in transport mode. | Activate the motor. See page 6/26. |
| | Remote battery is empty. (LEDS of remote are flashing rapidly.) | Replace the battery in the remote. See the manual of the remote. |
| | Remote battery is inserted incorrectly. | Replace the battery in the remote. See the manual of the remote. |
| | Radio-frequency interference | Make sure that the antenna of the motor is out of the way of metal objects. |
| | The distance from the phone/bridge/remote to the motor is too far. | Move closer to the motor. |
| | The remote is not connected to the blind. | Pair the remote with the motor. See page 8. |
| Multiple blinds respond to a remote. (Unable to program a single blind) | Multiple blinds are paired with a single channel. | Pair the blind with a free channel to program or use single select to program the blind. |
| Blind moves in small steps. | 1) No end limits are programmed. 2) Direct control is deactivated. | 1) Program end limits. See page 7, 12-13, 20-22. 2) Activate direct control. See page 24. |
| Favourite position can not be programmed. | No end limits are programmed. | Program end limits. See page 7, 12-13, 20-22. |
| Blind lowers too far. | End limits are programmed incorrectly. | Reprogram end limits. See step 7, 14-15, 20-22. |
| Blind moves in the opposite direction. | The rotational direction has been set incorrectly. | Change the rotational direction. See page 8, 17 ,20. |
| The blind keeps moving up and down. | The blind is in program mode. | Press the program button on the motor to exit program mode. |
| The blind firmware will not update to the latest version. | The blinds bluetooth connection is not stable. | 1) Close the app and reconnect with your motor. 2) De-activate the motor and re-activate the motor and try to update again. See page 26 |

motionblinds.com

DE

# Gebrauchsanweisung

## Raffrollo - Jalousie - Plissee

Rohrmotor CM-07$^{V2}$

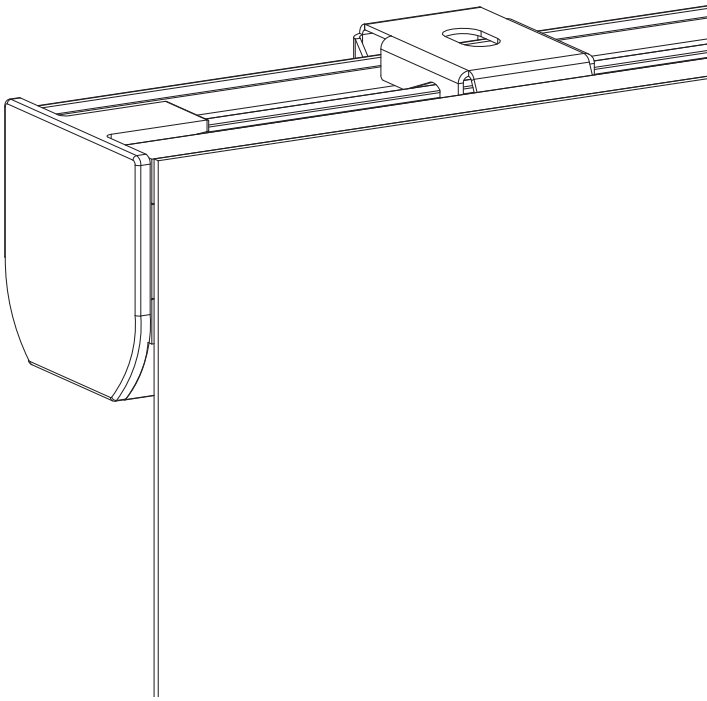

Motionblinds

# ⚠ ACHTUNG

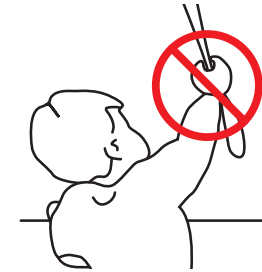

**Lesen Sie die Gebrauchsanweisung sorgfältig vor der Montage und Verwendung des Produkts. Montage kann durch Nicht-Profis gemacht sein. Nur für den Innenbereich.**

- Kleine Kinder können durch Schlingen in Zugschnüren, Ketten, Gurten und innen befindlichen Schnüren zum Betätigen des Produktes stranguliert werden.
- Schnüre sind aus der Reichweite von Kindern zu halten, um Strangulierung und Verwicklung zu vermeiden.
- Der Hals eines Kindes kann in Schnüre verwickelt werden.
- Betten, Kinderbetten und Möbel sind entfernt von Schnüren für Fensterdekorationen aufzustellen.
- Schnüre dürfen nicht miteinander verknüpft werden.
- Es ist sicherzustellen, dass sich Schnüre nicht verwickeln und eine Schlinge bilden.



---

**Reinigung**

Befolgen Sie bei der Reinigung des Systems und der einzelnen Komponenten diese allgemeinen Regeln:

- Verwenden Sie ein feuchtes, weiches und fusselfreies Tuch. Achten Sie darauf, dass keine Feuchtigkeit in Öffnungen eindringt.
- Verwenden Die keine Sprays, Lösungsmittel, Alkohol oder Scheuermittel.

**Service & Support**

Führen Sie Reparaturen nie selbst durch. Versuchen Sie nicht das System zu öffnen oder auseinanderzunehmen. Sie riskieren einen Elektroschock und setzen gegebenenfalls die Garantie außer Kraft. Es befinden sich keine durch den Benutzer zu wartenden Teile im Inneren des Systems.

**Garantieservice**

Folgen Sie zunächst den Hinweisen dieser Bedienungsanleitung. Sollte das Produkt beschädigt sein oder nicht korrekt funktionieren, wenden Sie sich bitte an einen Vertragshändler vor Ort, um gegebenenfalls die Produktgarantie in Anspruch zu nehmen.

**Recycling**

Dieses Zeichen bedeutet, dass das vorliegende Produkt innerhalb der EU nicht zusammen mit dem Hausmüll entsorgt werden darf. Um mögliche Umwelt- oder Gesundheitsschäden durch unkontrollierte Abfallentsorgung zu vermeiden, sollten Sie dieses Produkt von anderen Abfällen trennen und es verantwortungsbewusst recyceln, damit die darin enthaltenen Rohstoffe nachhaltig wiederverwertet werden können. Verwenden Sie zur Rückgabe Ihres gebrauchten Geräts bitte die entsprechenden Rückgabe- und Sammelsysteme, oder wenden Sie sich an den Händler, bei dem das Produkt gekauft wurde. Er kann dieses Produkt annehmen und einer umweltfreundlichen Wiederverwertung zuführen.

IP 20

Intertek 5011728

Conforms to UL Std. 325

## Wichtige Sicherheitshinweise

WARNUNG: Zur Vermeidung von Verletzungs- und Todesrisiken. Für die Sicherheit von Menschen ist es wichtig, diese Hinweise zu beachten. Speichern Sie diese Hinweise.

- Lesen und befolgen Sie sämtliche Installationshinweise
- Dieses Gerät kann von Kindern ab 8 Jahren sowie Personen mit eingeschränkten körperlichen, sensorischen oder mentalen Kapazitäten oder mit einem Mangel an Erfahrung und Wissen verwendet werden, sofern diese Personen Aufsicht oder Anweisungen in Bezug auf die sichere Nutzung dieses Geräts erhalten haben und die eingeschlossenen Risiken kennen. Kinder sollten nicht mit dem Gerät spielen. Kinder sollten das Gerät nicht ohne Aufsicht reinigen oder warten.
- Erlauben Sie es Kindern nicht, mit fest angebrachten Steuerungselementen zu spielen. Bewahren Sie Fernbedienungen außerhalb der Reichweite von Kindern auf.
- Untersuchen Sie die Installation regelmäßig auf Ungleichgewicht sowie Zeichen von Verschleiß oder Schaden an Kabeln und Sprungfedern. Verwenden Sie das Gerät nicht, wenn Reparaturen oder Anpassungen erforderlich sind.
- Diese Bedienungshinweise sind auch auf der Webseite verfügbar.
- Der Antrieb sollte während der Reinigung, der Wartung sowie bei dem Ersetzen von Teilen von seiner Stromquelle abgeschlossen werden.
- Der A-bewertete Emissionsschalldruckpegel beträgt höchstens 70dB(A).
- Verwendung nur im Innenbereich und Haushalt.
- Untersuchen Sie die Installation regelmäßig auf Ungleichgewicht sowie Zeichen von Verschleiß onder Schaden an Kabeln und sprungfedern. Verwenden sie das Gerät nicht, wenn Reparturen oder Anpassungen erforderlich sind.
- Trennen Sie das Gerät von der Stromquelle oder schalten Sie die automatische Steuerung aus, wenn in der Umgebung Reinigungs- oder Wartungsarbeiten wie beispielsweise Fensterputzen vorgenommmen werden.
- Bei der Verwendung eines Totmannschalters sollten Sie sicherstellen, dass andere Personen Abstand halten.
- Verwenden Sie das Gerät nicht, wenn in der Umgebung Reinigungs- oder Wartungsarbeiten wie beispielsweise Fensterputzen vorgenommmen werden.
- Der Rohrmotor darf nur mit extraniedriger Sicherheitsspannung geliefert werden, entsprechend der Markierung auf dem Gerät.
- Dieses Gerät enthält nicht ersetzbare Batterien.

## Wichtige Installationshinweise

WARNUNG: Wichtige Sicherheitshinweise. Befolgen Sie sämtliche Hinweise, da eine fehlerhafte Installation zu ernsten Verletzungen führen kann.

- Dieser Motor kann nur mit weichen Materialen für die Antriebsteile verwendet werden.
- Gefährliche ungeschützte bewegliche Teile des Antriebs sollten mehr als 2,5m über dem Boden bzw. einer anderen Oberfläche, von der aus auf das Gerät zugegriffen werden kann, installiert werden.
- Installieren Sie das betätigende Element der Handauslösung auf einer Höhe von weniger als 1,8m.
- Das betätigende Element eines Totmannschalters sollte sich in Direktsicht des Antriebsteils befinden, aber entfernt von den beweglichen Teilen. Es sollte auf mindestens 1,5m Höhe installiert werden und nicht erreichbar für andere Personen sein.
- Die Masse und Maße der Antriebsteile sollte kompatibel sein mit dem Nenndrehmoment und der Nennbetriebszeit.
- Die festen Steuerelemente sollten nach der Installation deutlich sichtbar sein.
- Das Antriebsteil sollte kompatibel sein mit dem Nenndrehmoment (0.8Nm) und der Nennbetriebszeit (12min).
- Der Antrieb sollte auf einer Höhe von mindestens 2,5m oberhalb des Bodens bzw. einer anderen Oberfläche, von der aus das Gerät erreicht werden kann, installiert werden
- Die allpolige Trennung muss gemäß den Verdrahtungsregeln in die feste Verkabelung integriert werden.
- Das Gerät darf nur mit Schutzkleinspannung entsprechend der Kennzeichnung auf dem Gerät betrieben werden.
- Entfernen Sie vor der Installation des Laufwerks alle nicht benötigten Kabel oder Komponenten und schalten Sie alle Geräte aus, die nicht für den Betrieb benötigt werden.

## FCC-Handbuch
## FCC ID: ZY4CM07B1
Regulierungsinformationen

### 1 FCC Information für Benutzer
Dieses Produkt enthält keine durch den Benutzer zu wartenden Komponenten und darf ausschließlich mit genehmigten Antennen verwendet werden. Jegliche Änderungen oder Modifizierungen des Produkts machen sämtliche regulatorischen Zertifikate und Genehmigungen ungültig.

### 2 FCC Hinweis zu elektronischen Emissionen
Dieses Gerät entspricht Abschnitt 15 der FCC-Richtlinien.
Bei Betrieb müssen die folgenden zwei Bedingungen erfüllt sein:
1. Dieses Gerät darf keine schädigenden Interferenzen verursachen
2. Dieses Gerät muss jede empfangene Interferenz akzeptieren, einschließlich Interferenz, die unerwünschten Betrieb zur Folge haben könnte.



### 3 FCC Funkstörungserklärung
Dieses Gerät wurde getestet. Es wurde festgestellt, dass es die Begrenzungen für ein digitales Gerät der Klasse B erfüllt, wie in Abschnitt 15 der FCC Richtlinien ausgeführt. Diese Begrenzungen dienen dazu, angemessene Sicherheit gegen schädigende Interferenzen zu wahren, wenn das Gerät in einer kommerziellen Umgebung betrieben wird. Dieses Gerät erzeugt und nutzt Hochfrequenzenergie und kann dieselbe ausstrahlen. Wenn es nicht gemäß den Hinweisen Installiert und verwendet wird, kann es schädigende Interferenzen für Funkgeräte verursachen. Der Betrieb dieses Geräts in einer Wohnumgebung kann schädigende Interferenzen verursachen. In diesem Fall muss der Benutzer die Interferenz auf seine eigenen Kosten korrigieren.
Sollte das Gerät schädigende Interferenzen für Radio- oder Fernsehempfang verursachen, was durch das An- und Abschalten des Geräts festgestellt werden kann, sollte der Benutzer versuchen, die Interferenz mit einer oder mehreren der folgenden Methoden zu korrigieren:

- Richten Sie die Empfangsantennen neu aus oder platzieren Sie sie anders.
- Vergrößern Sie den Abstand zwischen dem Gerät und dem Empfänger

- Verbinden Sie das Gerät mit einer Steckdose eines anderen Stromkreises als jener, mit dem der Empfänger verbunden ist
- Bitten Sie den Händler oder einen erfahrenen Radio-/TV-Techniker um Rat

### EU-Konformitätserklärung
Hiermit erklärt Coulisse, dass der Funkgerätetyp CM-07$^{V2}$ die Richtlinie 2014/53/EU erfüllt. Der vollständige Text der EU-Konformitätserklärung ist im Internet unter folgender Adresse verfügbar: support.motionblinds.com

- Frequenzbereich: 433 MHz, HF-Leistung: 2.32 dBm
- Frequenzbereich BLE: 2402 - 2480 MHz, HF-Leistung: 3 dBm EIRP

## Tasten und Funktionen

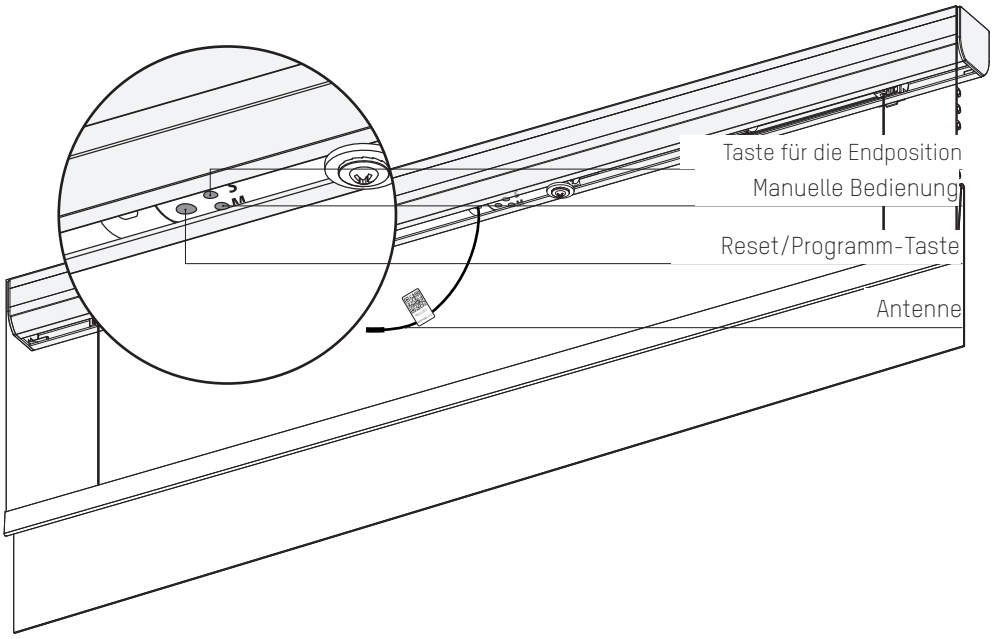






## Suchen Sie die Programmtaste

Jalousie

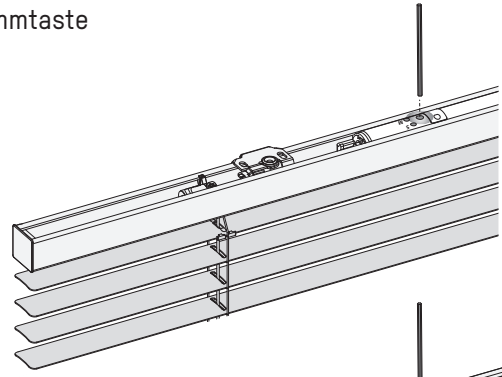

Plissee

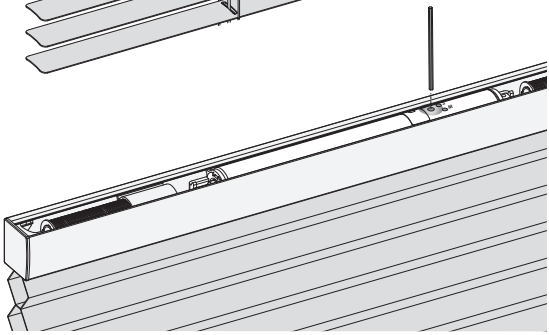

## 1 Raffrollo installieren

Folgen Sie den Schritten in der Montageanleitung, um das Raffollo zu montieren.

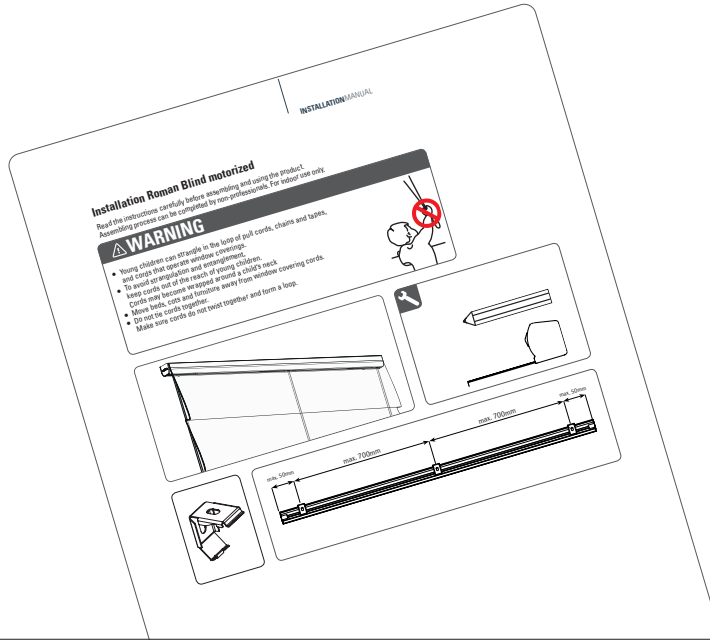




## 2 Stromquelle anschließen

WICHTIG:
Nur mit CM-21 (12VDC-Transformator) oder CM-38/CM-39 (wieder aufladbare Batteriehülse)

Programmiertaste gedrückt halten und drücken Sie zweimal die Taste für die manuelle Steuerung, um den Motor zu aktivieren oder zu deaktivieren. (Wenn der Motor aktiviert ist, geht der Motor auf und ab)

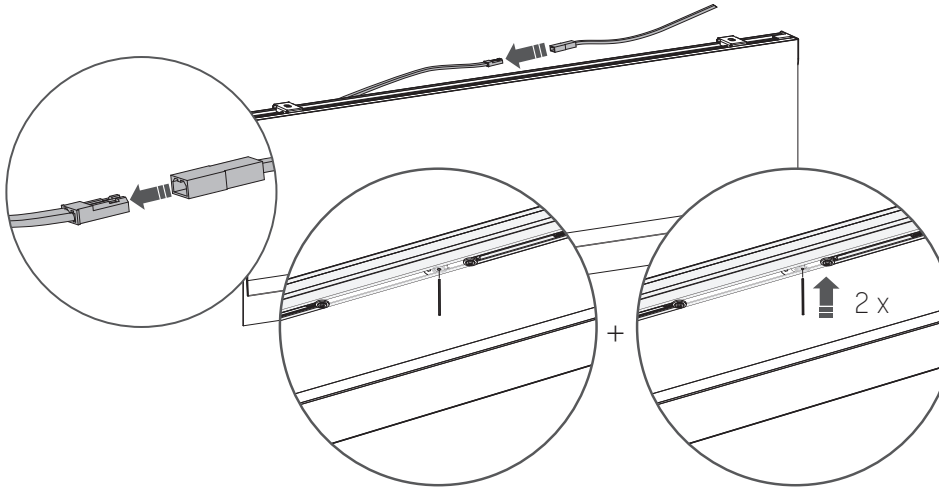

## 3 Die Motion Blinds bluetooth app herunterladen

Laden Sie die Motion Blinds bluetooh app aus dem App Store herunter.

App Store
Laden Sie die
MotionBlinds
Bluetooth herunter
rtube.nl/red1614

Google Play
Laden Sie die
MotionBlinds
Bluetooth herunter
rtube.nl/red1615

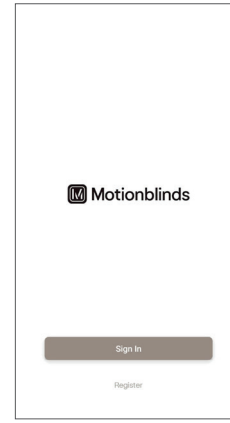






## 4 Einrichten des Raffrollos

Öffnen Sie die MotionBlinds Bluetooth-App und tippen Sie auf das +-Zeichen. Die App wird Sie nun durch den Einrichtungsprozess führen.

Die Endpositionen des Raffrollos, oben und unten, sind vorprogrammiert. Diese können durch Befolgen der Schritte in der App geändert werden.

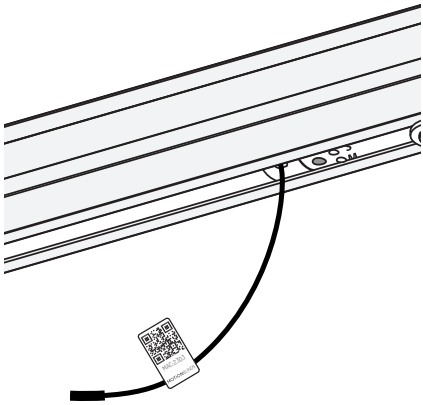



## 6 Einstellungen

**Änderung der Rotationsrichtung:**

Ist die Position des Raffrollos in der App entgegengesetzt zu der des Raffrollos, ändert man die Rotationsrichtung, indem man innerhalb einer Sekunde zweimal die Taste Endposition drückt.

**Endpositionen ändern :**

Wenn die Endpositionen des Raffrollos nicht korrekt sind, zu Einstellungen des Rollos gehen und die unterste/oberste Position ändern.




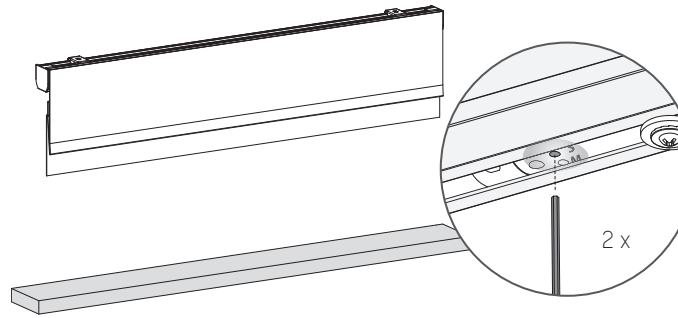




## i Mit einer Fernbedienung koppeln

.1 Wählen Sie einen Kanal auf der Fernbedienung und drücken Sie die Programmtaste am Motor, um den Programmmodus zu aktivieren. Der Raffrollo beginnt auf und ab zu fahren.

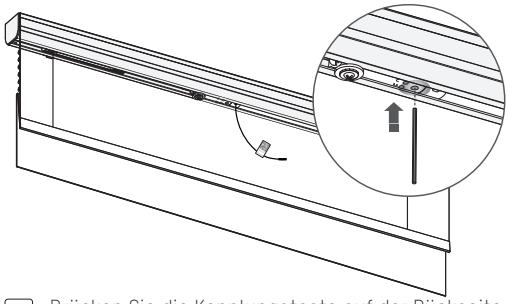

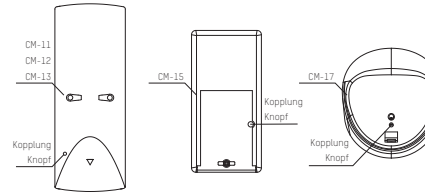


.2 Drücken Sie die Kopplungstaste auf der Rückseite der Fernbedienung, um die Rolloanlage mit dem ausgewählten Kanal zu koppeln, woraufhin die Raffrollo-anlage kurz aufhört zu laufen.

.3 Drücken Sie kurz die Programmtaste, um den Programmmodus zu deaktivieren. Das Raffrollo hört auf schrittweise zu bewegen, und kann bedient werden.

## Koppeln mit einer Bridge

Mit der MotionBlinds Bridge können Sie weitere Optionen freischalten, wie z. B. Sprachassistenten und die Möglichkeit, Ihre Raffrollos zu steuern, wenn Sie nicht zu Hause sind.

App Store
Laden Sie die
MotionBlinds Wi-Fi App
herunter
rtube.nl/red981

Google Play
Laden Sie die
MotionBlinds
Wi-Fi App herunter
rtube.nl/red982



## Motordrehzahl / Geräuschpegel ändern

Halten Sie die Programmtaste 5 Sekunden lang gedrückt, um die Motorgeschwindigkeit/den Geräuschpegel zu ändern. Das Raffrollo fährt einmal auf und ab, um anzuzeigen, dass die Geschwindigkeit auf eine der 3 Stufen eingestellt wurde. Achtung: Lassen Sie die Taste nach 5 Sekunden los, wenn das Raffrollo auf- und absteigt, um ein Zurücksetzen der Verbindung zu vermeiden.

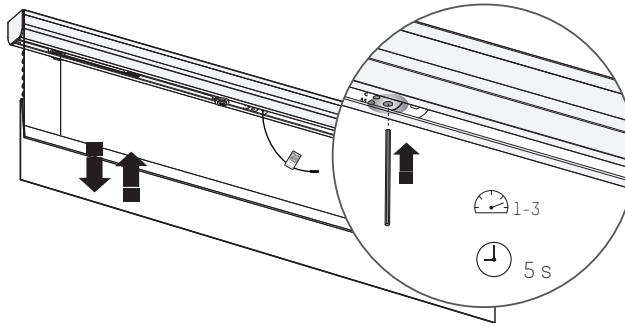


## Rücksetzen der Verbindung

Halten Sie die Programmiertaste 10 Sekunden lang gedrückt, um die Verbindung zwischen dem Raffrollo und der App zu löschen. Das Raffrollo fährt einmal auf und ab, um anzuzeigen, dass die Verbindung zurückgesetzt wurde. Nun kann das Raffrollo wieder verbunden werden.

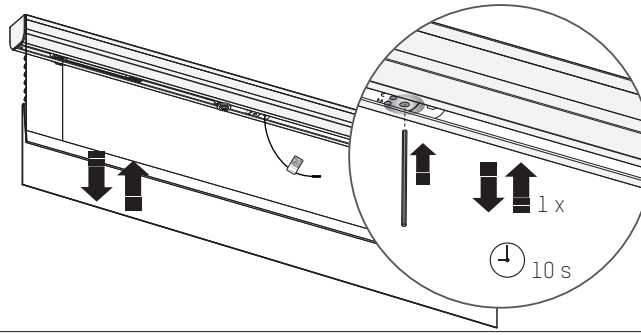




## Raffrollo zurücksetzen

Das Zurücksetzen des Raffrollos hat zur Folge, dass die Endlagen und Verbindungen des Raffrollos mit Apps und Fernbedienungen gelöscht werden. Drücken Sie kurz die Programmtaste, um den Programmmodus zu aktivieren. Das Raffrollo beginnt auf und abzufahren.Halten Sie die Reset-/ Programmtaste mindestens 20 Sekunden lang gedrückt, um das Raffrollo zurückzusetzen. Das Raffrollo stoppt den Lauf zweimal. Nach dem zweiten Stopp macht das Raffrollo einen zusätzlichen Schritt, um anzuzeigen, dass es zurückgesetzt wurde.

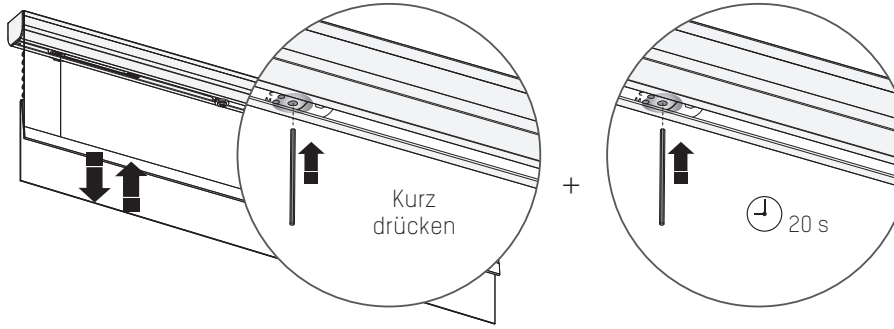

# TASTEN PROGRAMMIEREN

## 1 Endpositionen einstellen

Die Endpositionen lassen sich über die App, aber auch durch Betätigen der Endposition-Taste am Motor einstellen. Drücken Sie die Taste für die manuelle Steuerung und halten Sie diese gedrückt, bis das Raffrollo die unterste Position erreicht hat. Wenn das Raffrollo sich in die entgegengesetzte Richtung bewegt, lassen Sie die Taste los und halten Sie sie erneut gedrückt.

Wiederholen, bis die gewünschte unterste Position erreicht ist.

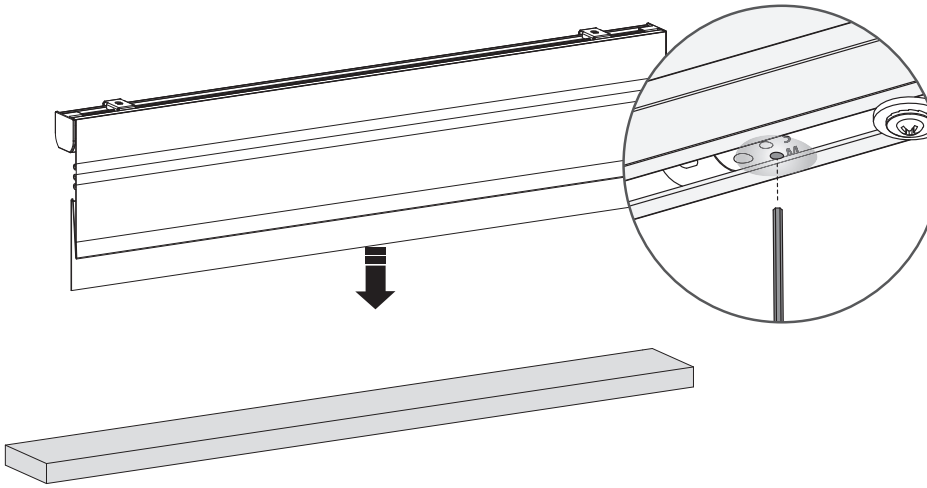



## 2 Speichern der untersten Position

Wenn sich das Raffrollo in der untersten Position befindet, Taste gedrückt halten, bis das Raffollo hoch- und runterfährt, um die gewünschte unterste Position zu speichern.

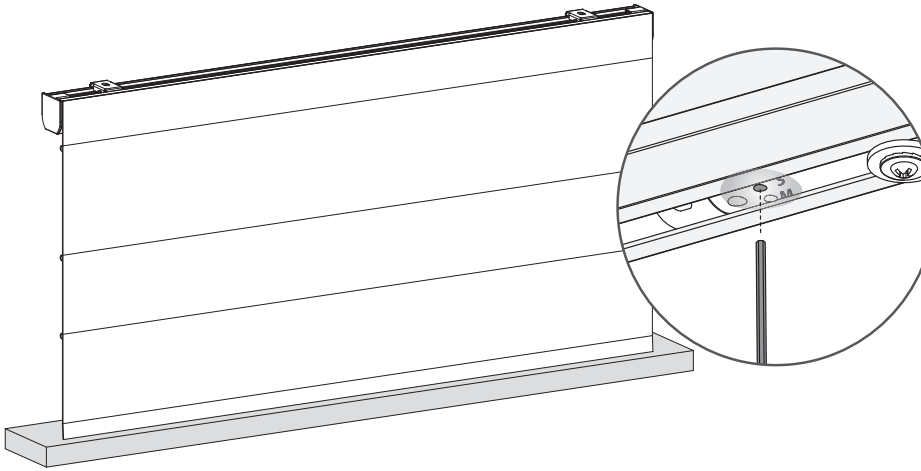

## 3 Raffrollo in die oberste Position bringen

Drücken Sie die Taste für die manuelle Steuerung und halten Sie diese gedrückt, bis das Raffrollo die oberste Position erreicht hat. Wenn das Raffrollo sich in die entgegengesetzte Richtung bewegt, lassen Sie die Taste los und halten Sie sie erneut gedrückt.

Wiederholen, bis die gewünschte oberste Position erreicht ist.

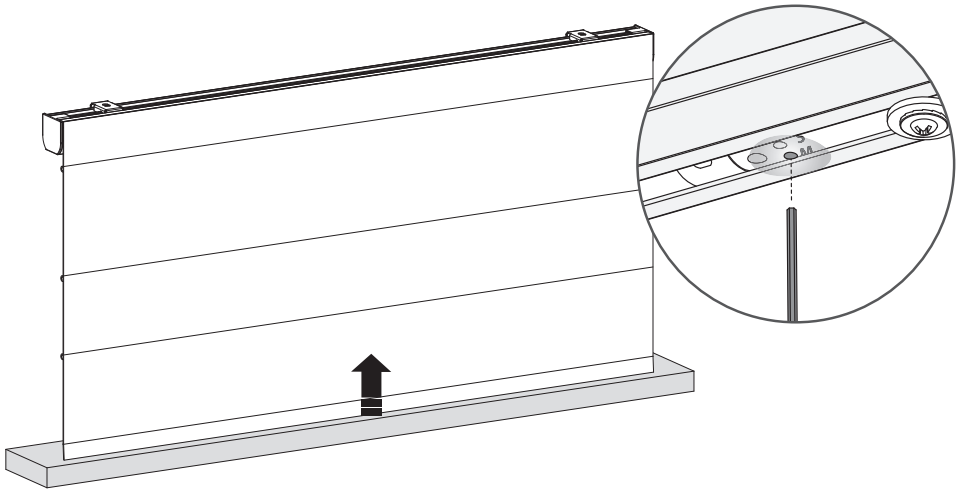





## 4 Speichern der obersten Position

Wenn sich das Raffrollo in der obersten Position befindet, Taste gedrückt halten, bis das Rollo hoch- und runterfährt, um die gewünschte oberste Position zu speichern.

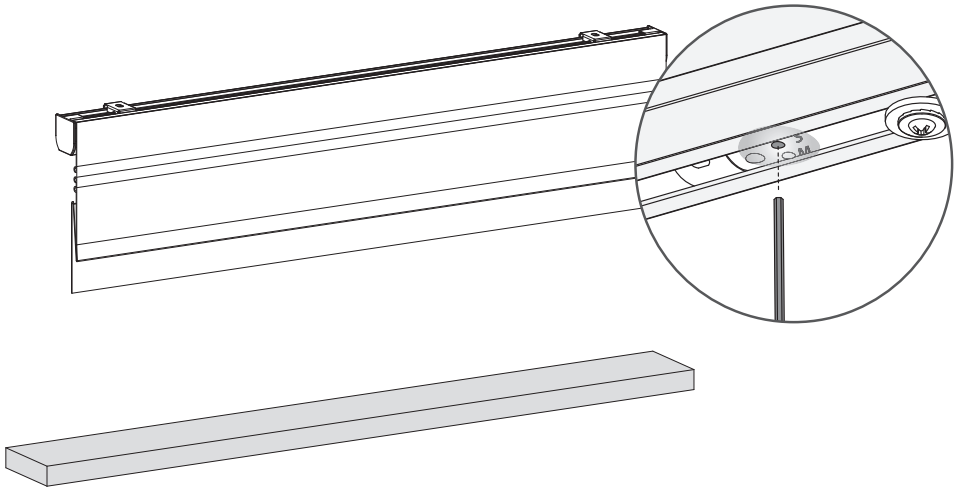

## 5 Endpositionen ändern

Zum Ändern einer der Endpositionen muss das Raffrollo in die zu ändernde Endposition gebracht werden. Drücken Sie die Taste für die manuelle Steuerung und warten Sie, bis das Raffrollo die zu ändernde Endposition erreicht hat.

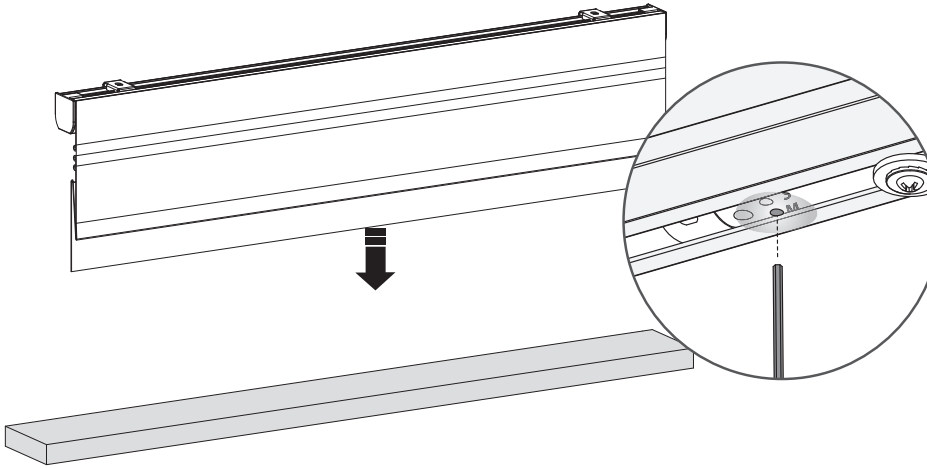




## 6 Löschen der (untersten/obersten) Position

Programmiertaste für die Endposition 3 Sekunden lang gedrückt halten, um die (unterste/oberste) Position zu löschen. Das Raffrollo macht eine einzige stufenartige Hoch-/Runterbewegung und signalisiert damit, dass die Endposition gelöscht wurde. Es kann nun eine neue (unterste/oberste) Position eingestellt werden.

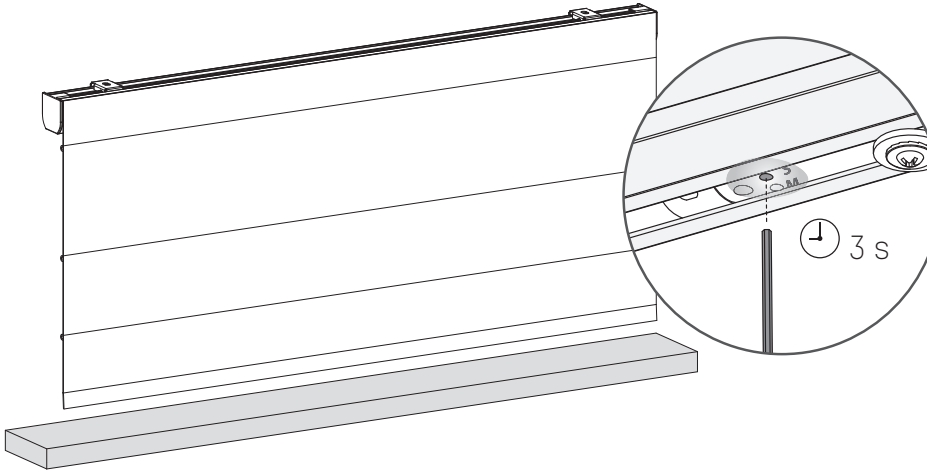

## 7 Raffrollo in die neue (unterste) Position bringen

Drücken Sie die Taste für die manuelle Steuerung und halten Sie diese gedrückt, bis das Raffrollo die unterste Position erreicht hat. Wenn das Raffrollo sich in die entgegengesetzte Richtung bewegt, lassen Sie die Taste los und halten Sie sie erneut gedrückt.

Wiederholen, bis die gewünschte unterste Position erreicht ist.

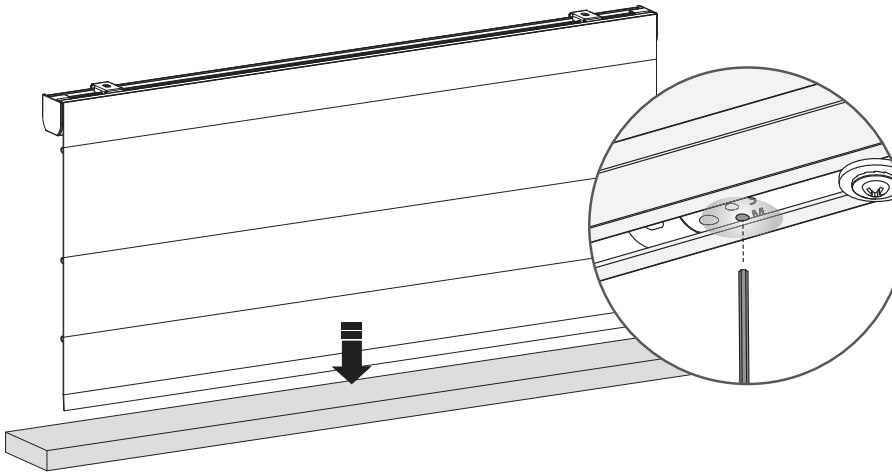





## 8 Speichern der (untersten) Position

Wenn sich Ihr Raffrollo in der untersten Position befindet, Taste gedrückt halten, bis das Raffrollo hoch- und runterfährt, um die gewünschte unterste Position zu speichern.

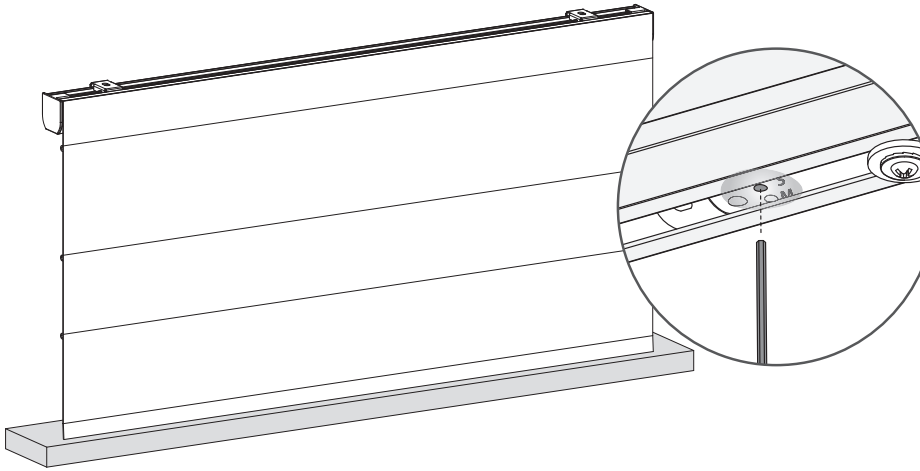

## 9 Speichern der bevorzugten Position

Wenn keine bevorzugte Position eingestellt ist, Raffrollo zunächst in die bevorzugte Position bringen. Wenn sich das Raffrollo in der bevorzugten Position befindet, die Taste für die manuelle Steuerung gedrückt halten, bis das Raffrollo eine stufenartige Hoch-/Runterbewegung macht (ca. 7 Sekunden).

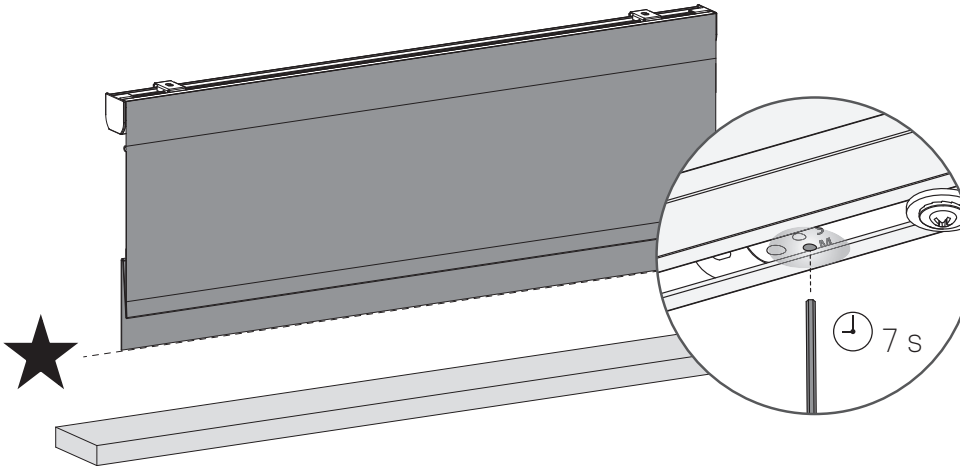




## 10 Bevorzugte Position des Raffrollos überprüfen

Wenn sich das Raffrollo nicht in der bevorzugten Position befindet, die Taste für die manuelle Steuerung 5 Sekunden gedrückt halten und das Raffollo fährt in die bevorzugte Position.

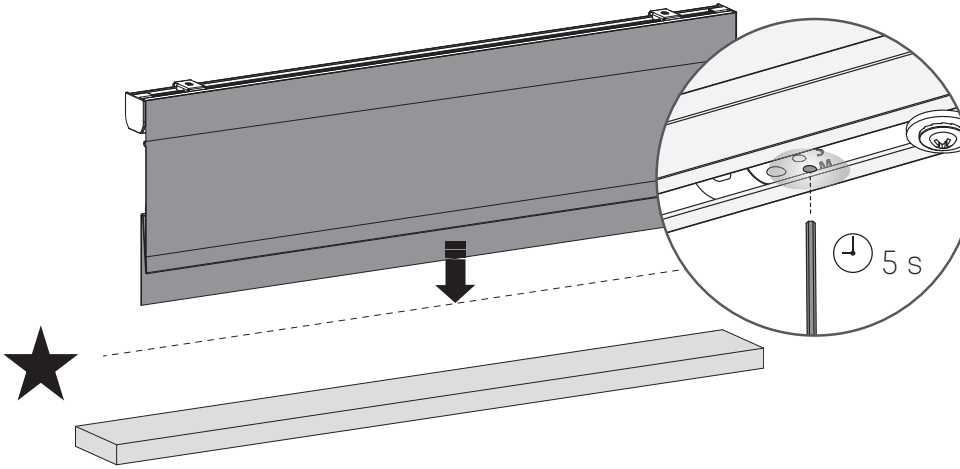

## 11 Speichern der neuen bevorzugten Position

Um die bisherige bevorzugte Position zu löschen, Raffrollo zunächst in die aktuelle bevorzugte Position bringen. (Schritt 10) ) Drücken Sie dann die die Taste für die manuelle Steuerung und halten Sie diese gedrückt bis das Raffrollo die stufenartige Hoch-/Runterbewegung einmal ausführt (ungefähr 7 Sekunden). Die bisherige bevorzugte Position wurde gelöscht. Schritt 9 befolgen, um die neue bevorzugte Position einzustellen.

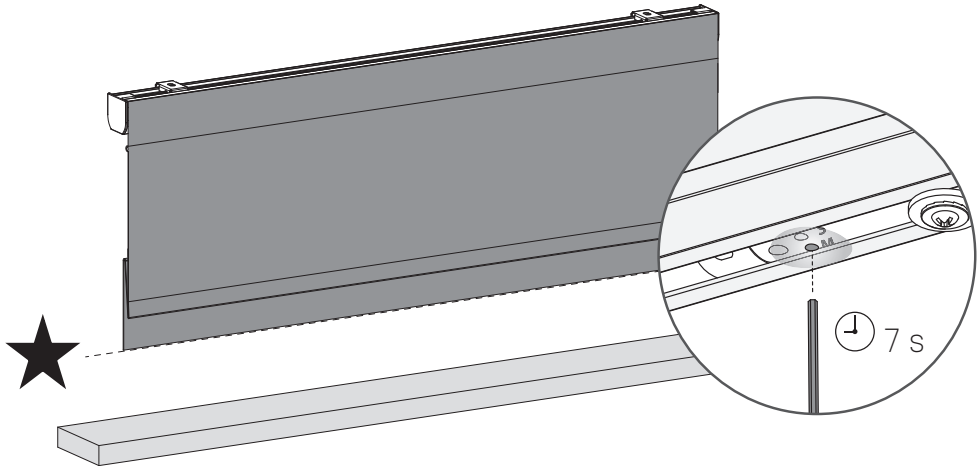






## i Ändern der Rotationsrichtung

Ist die Position des Raffrollos in der App entgegengesetzt zu der des Raffrollos, Rotationsrichtung ändern, indem man innerhalb einer Sekunde zweimal die Endposition-Taste drückt.

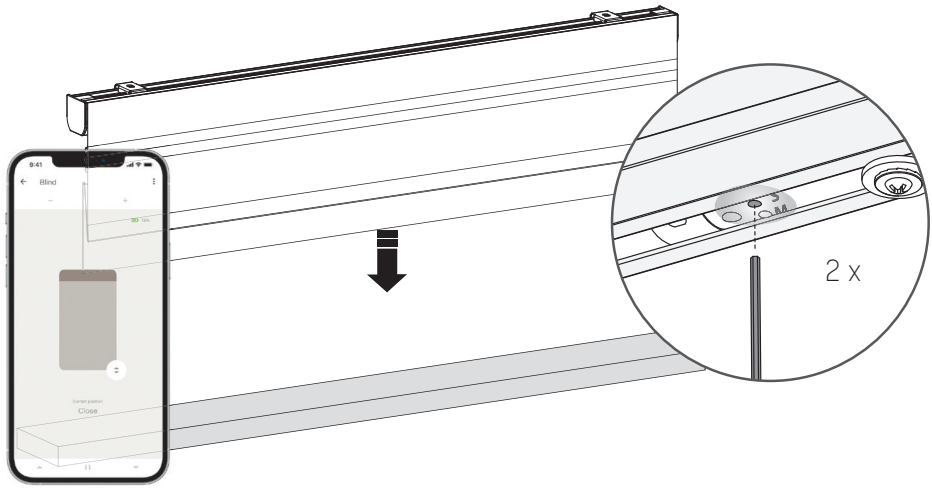

# PROGRAMMIEREN DER FERNBEDIENUNG

## 1 Mit einer Fernbedienung koppeln

Alle Motionblinds-Fernbedienungen können mit dem Raffrollo-Motor verbunden werden.

.1 Kanal auf der Fernbedienung auswählen und die Programmiertaste am Motor betätigen, um den Programmiermodus zu aktivieren. Das Raffrollo beginnt mit einer stufenartigen Hoch-/ Runterbewegung.

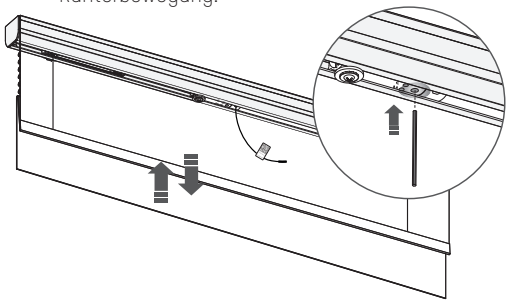

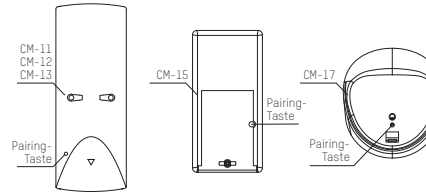


.2 Pairing-Taste an der Rückseite der Fernbedienung betätigen, um den Raffrollo-Motor mit dem gewählten Kanal zu koppeln. Die stufenartige Bewegung hört auf und signalisiert, dass die Fernbedienung mit dem Raffrollo gekoppelt wurde.

.3 Programmiertaste kurz drücken, um den Programmiermodus zu deaktivieren. Das Raffrollo beendet die stufenartige Bewegung und ist betriebsbereit.



## 2 Überprüfen der Rotationsrichtung

⚠ **WARNUNG:** Risiko der Beschädigung. Raffrollo anhalten, bevor es die Endpositionen erreicht.

.1 Runter-Taste kurz drücken, um zu prüfen, ob das Raffrollo sich in der richtigen Richtung abrollt. Wenn das Raffrollo hochfährt, muss die Rotationsrichtung geändert werden.

.2 Hoch- und Runter-Taste gleichzeitig drücken, um die Rotationsrichtung zu ändern.

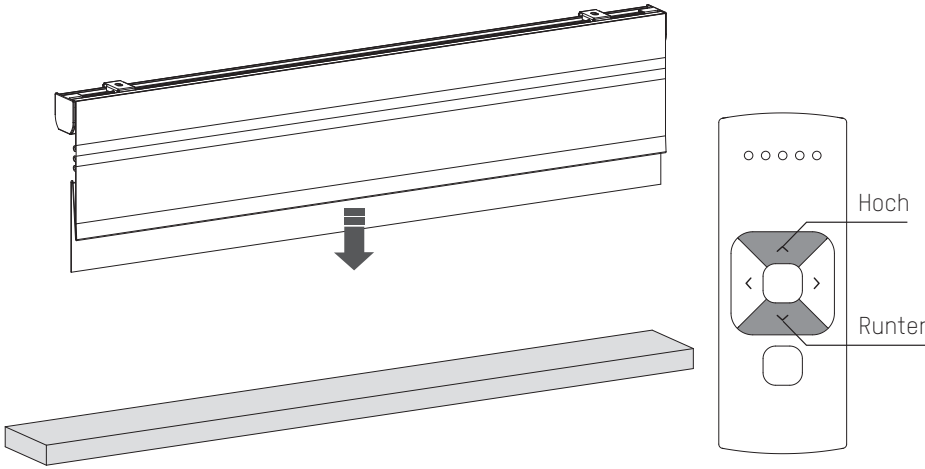

## 3 Einstellen der untersten Position

Runter-Taste drücken und gedrückt halten, bis das Raffrollo die gewünschte unterste Position erreicht hat. **WARNUNG:** Risiko der Beschädigung. Raffrollo langsam in die unterste Position bringen.

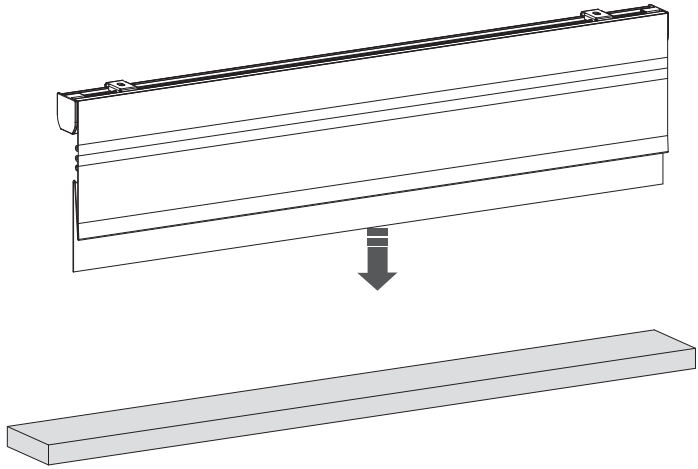

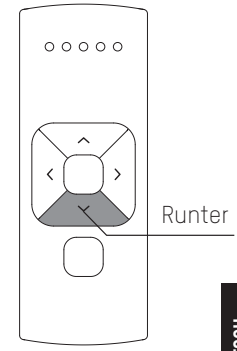






## 4 Speichern der untersten Position

Mitte- und Hoch-Taste gleichzeitig gedrückt halten, bis das Raffrollo die stufenartige Bewegung unterbricht und erneut beginnt.
Die unterste Position wurde gespeichert.

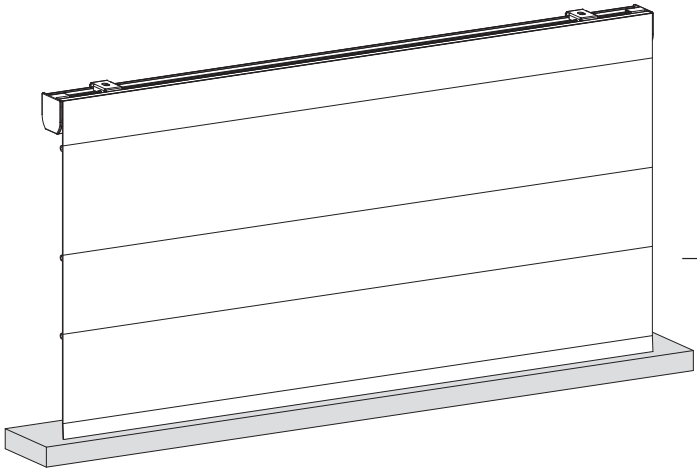

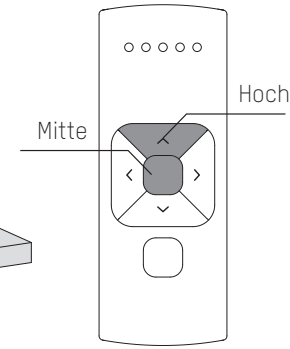

## 5 Einstellen der obersten Position

Hoch-Taste drücken und gedrückt halten, bis das Raffrollo die gewünschte oberste Position erreicht. **WARNUNG:** Risiko der Beschädigung.
Raffrollo langsam in die oberste Position bringen.

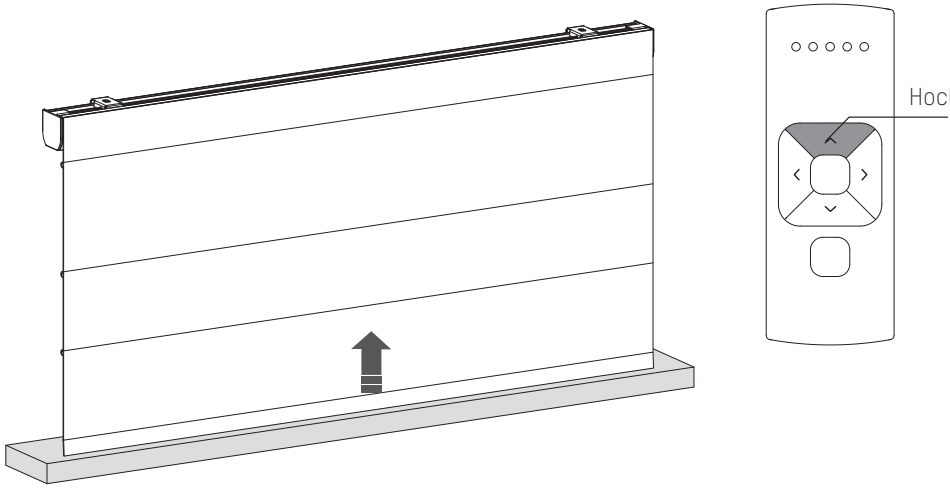




## 6 Speichern der obersten Position

Mitte- und Runter-Taste gleichzeitig gedrückt halten, bis das Raffrollo die stufenartige Bewegung unterbricht und wieder beginnt. Die oberste Position wurde gespeichert.

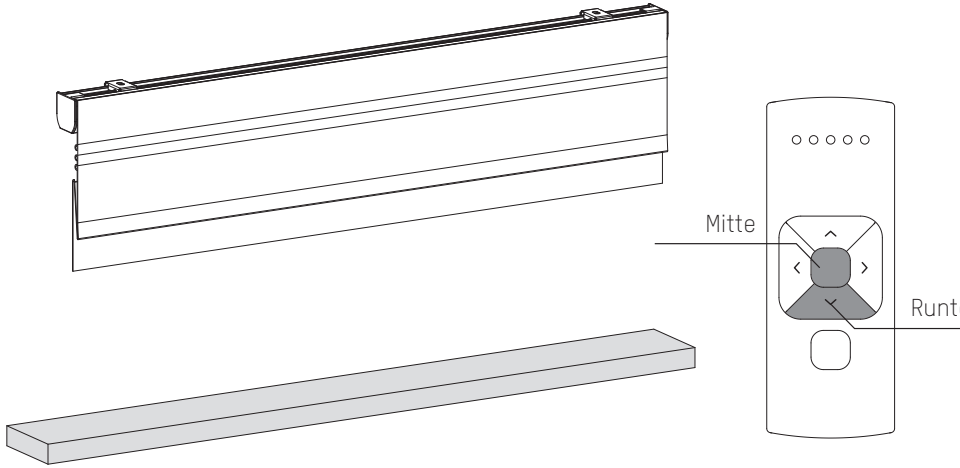

## 7 Einstellen der bevorzugten Position (optional)

.1 Raffrollo in die gewünschte bevorzugte Position bewegen.

.2 Mitte-Taste gedrückt halten, um diese bevorzugte Position zu speichern. Die stufenartige Bewegung des Raffrollos hört auf und signalisiert, dass die bevorzugte Position gespeichert wurde.

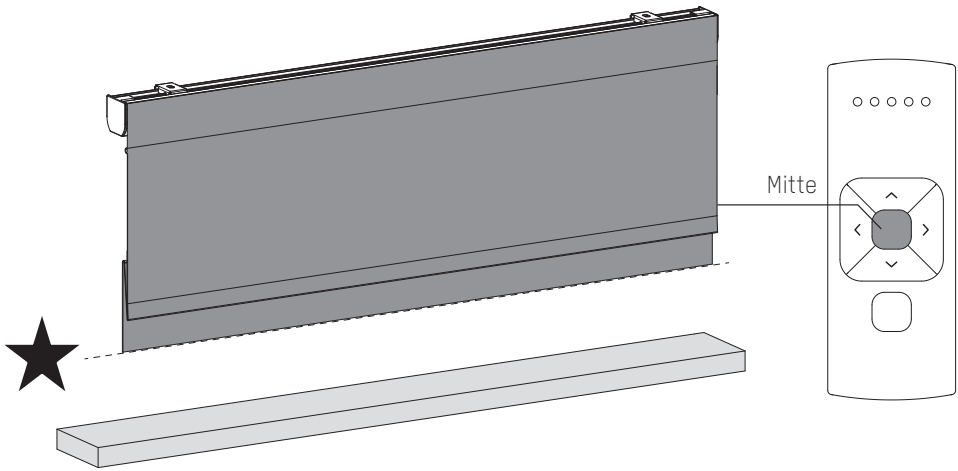






## 8 Programmiermodus deaktivieren

Programmiertaste kurz drücken, um den Programmiermodus zu deaktivieren. Das Raffrollo beendet die stufenartige Bewegung und ist betriebsbereit.

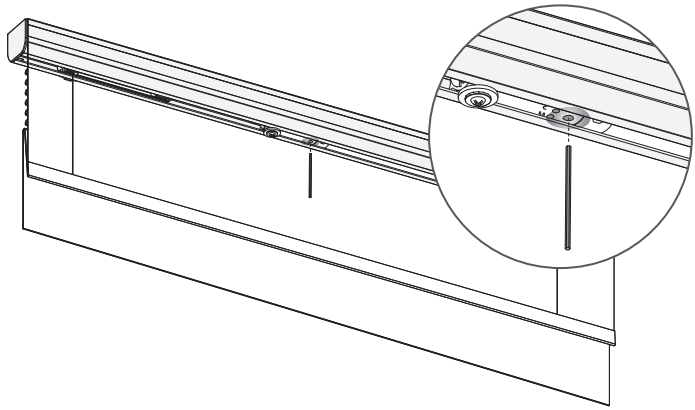

## Deaktivieren der Direktsteuerung auf der Fernbedienung (Empfohlen für Jalousien)

Durch Drücken der Hoch- oder Runter-Taste auf der Fernbedienung fährt das Raffrollo direkt in seine Endpositionen (Direktsteuerung). Damit das Raffrollo kleinere, stufenartige Bewegungen anhand der Hoch-/Runter-Taste macht, kann die Direktsteuerung deaktiviert werden. Nun fährt das Raffrollo nur noch direkt in seine Endpositionen, wenn die Hoch- oder Runter-Taste länger als zwei Sekunden gedrückt wird.

.1 Programmiertaste am Motor betätigen, um den Programmiermodus zu aktivieren. Das Raffrollo beginnt mit einer stufenartigen Bewegung.

.2 Programmiertaste gedrückt halten, bis das Raffrollo die stufenartige Bewegung beendet (ca. 5 Sekunden), um die Direktsteuerung zu deaktivieren oder erneut zu aktivieren.

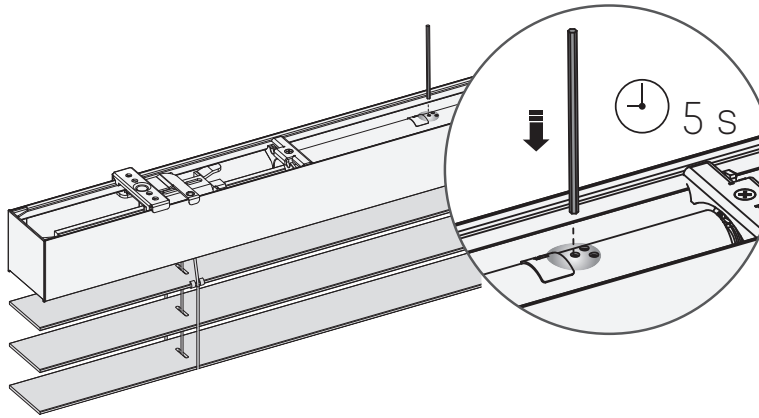

# FAQ

## Aktivieren/Deaktivieren des Motors (Transportmodus)

Um eine Beschädigung des Rollos zu vermeiden, verfügt der Motor über einen Transportmodus, der sicherstellt, dass das Rollo nicht vor der Montage in Betrieb genommen wird.

.1 Programmiertaste gedrückt halten und drücken Sie zweimal die Taste für die manuelle Steuerung, um den Motor zu aktivieren oder zu deaktivieren. (Wenn der Motor aktiviert ist, geht der Motor auf und ab)

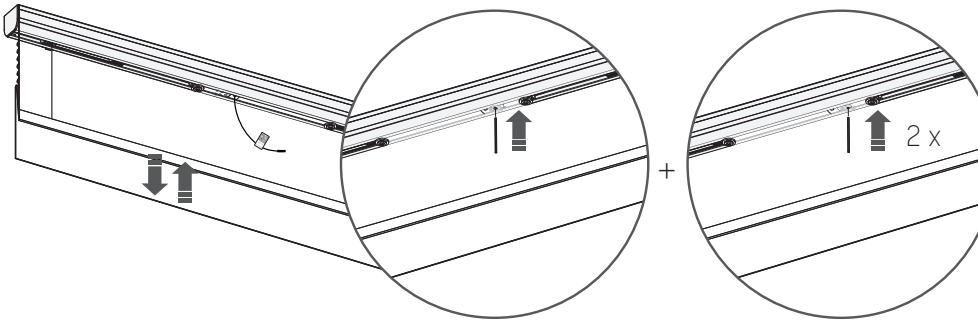


| Problem | Ursache | Lösung |
|---|---|---|
| Rollo funktioniert nicht. | Motor ist im Transportmodus. | Motor aktivieren. Siehe Seite 6/26. |
| | Batterie der Fernbedienung ist leer. (LEDs der Fernbedienung blinken schnell.) | Batterie wechseln in der Fernbedienung. Siehe Gebrauchsanweisung der Fernbedienung. |
| | Batterie der Fernbedienung wurde falsch eingelegt. | Batterie in der Fernbedienung wechseln. Siehe Gebrauchsanweisung der Fernbedienung. |
| | Funkstörung | Sicherstellen, dass sich die Antenne des Motors nicht neben metallischen Objekten befindet. |
| | Der Abstand zwischen Smartphone/Bridge/ Fernbedienung zum Motor ist zu groß. | Näher zum Motor bewegen. |
| | Die Fernbedienung ist nicht mit dem Rollo-Motor gekoppelt. | Fernbedienung mit dem Motor koppeln. Siehe Seite 8. |
| Mehrere Rollos reagieren auf eine Fernbedienung. (Es gelingt nicht, ein einzelnes Rollo zu programmieren) | Mehrere Rollo-Motoren sind mit einem einzigen Kanal gekoppelt. | Rollo-Motor zum Programmieren mit einem freien Kanal koppeln oder die Einzelauswahl verwenden. |
| Rollo bewegt sich stufenartig. | 1) Keine Endpositionen eingestellt. 2) Direktsteuerung ist deaktiviert. | 1) Endpositionen einstellen. Siehe Seite 7, 12-13, 20-22. 2) Direktsteuerung aktivieren. Siehe Seite 24. |
| Bevorzugte Position kann nicht eingestellt werden | Es sind keine Endpositionen eingestellt. | Endpositionen einstellen. Siehe Seite 7, 12-13, 20-22. |
| Rollo fährt zu weit nach unten. | Endpositionen sind falsch eingestellt. | Endpositionen neu einstellen. Siehe Schritt 7, 14-15, 20-22. |
| Rollo bewegt sich in die entgegengesetzte Richtung. | Die Rotationsrichtung ist falsch eingestellt. | Rotationsrichtung ändern. Siehe Seite 8, 17 ,20. |
| Das Rollo führt unentwegt die Hoch-/Runterbewegung aus. | Das Rollo befindet sich im Programmiermodus. | Programmiertaste am Motor drücken, um den Programmiermodus zu verlassen. |
| Die Firmware des Rollo-Motors lässt sich nicht auf die neueste Version aktualisieren. | Die Bluetooth-Verbindung des Rollo-Motors ist nicht stabil. | 1) App schließen und erneut mit dem Motor verbinden. 2) Motor deaktivieren, dann erneut aktivieren und Update erneut starten. Siehe Seite 26 |

FR

# Guide d'installation

## Store à Bateaux - Vénitiens - Plissés

Moteur CM-07$^{V2}$

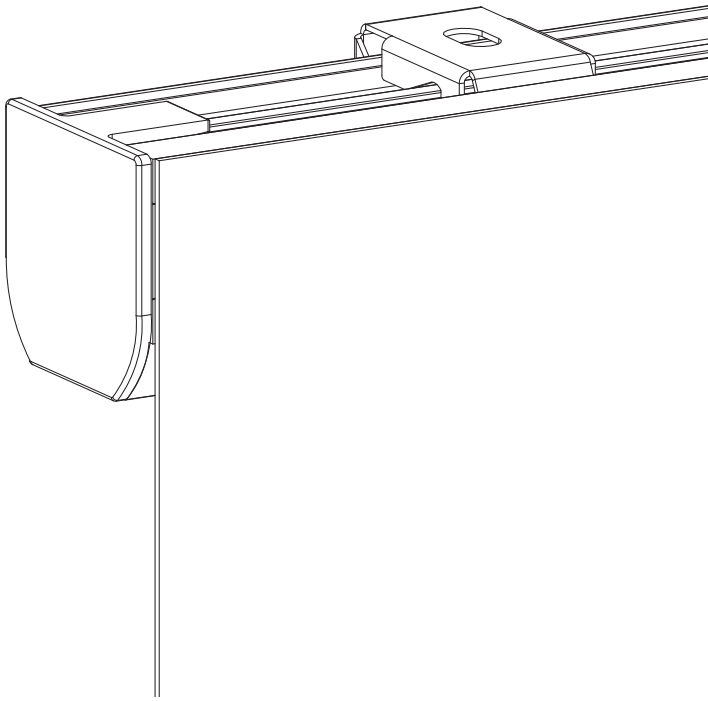

Motionblinds

# ⚠ AVERTISSEMENT

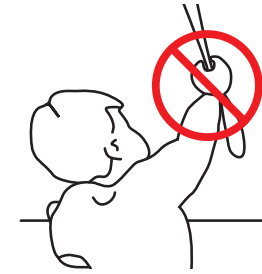

Lisez attentivement les instructions avant d'assembler et d'utiliser le produit.
Le montage peut être effectué par des non professionnels.
Usage intérieur uniquement

- Des cas d'étranglements dus aux boucles dans les cordons de hissage, chaînes, bandes et cordons intérieurs servant à actionner le produit ont déjà été observés chez de jeunes enfants.
- Pour éviter les étranglements et enchevêtrements, tenez les cordons hors de portée des jeunes enfants. Les cordons peuvent s'enrouler autour du cou des enfants.
- Des cordons peuvent enserrer le cou d'un enfant.
- Déplacez les lits, les berceaux et les meubles loin des cordons des couvre-fenêtres.
- Ne nouez pas les cordons entre eux.
- Assurez-vous que les cordons ne soient pas emmêlés et qu'ils ne forment pas de boucle.



---

**Nettoyage**
Suivez les règles générales suivantes lors du nettoyage de la partie extérieure de l'appareil et de ses composants:

- Utilisez un chiffon non pelucheux, doux et humide. Veillez à ne pas laisser pénétrer d'humidité dans les ouvertures.
- N'utilisez pas d'aérosols, de solvants, d'alcool ou de produits abrasifs.

**Entretien et assistance**
Ne procédez pas aux réparations vous-même. Ne tentez pas d'ouvrir ou de démonter l'appareil. Vous risquez de vous exposer à une décharge électrique et d'annuler la garantie limitée. Les pièces incluses ne peuvent faire l'objet d'aucun entretien par l'utilisateur.

**Obtention du service de garantie**
Commencez par suivre les conseils du présent livret, puis rendez-vous chez votre revendeur local. Si le produit est endommagé ou ne fonctionne pas correctement, rendez-vous chez votre revendeur local pour connaître la procédure d'obtention du service de garantie.

**Recycler**
Ce symbole indique que ce produit ne doit pas être jeté avec les déchets ménagers ordinaires et ce, dans toute l'UE. L'élimination incontrôlée des déchets pouvant porter préjudice à l'environnement ou à la santé humaine, veuillez le recycler de façon responsable, ce qui contribuera à la réutilisation durable de ressources. Pour renvoyer votre ancien appareil, veuillez utiliser les systèmes de traitement et de collecte ou contacter le détaillant qui vous a vendu le produit. Il sera en mesure de procéder au recyclage du produit en toute sécurité.

IP 20

Intertek 5011728

Conforms to UL Std. 325

## Instructions de sécurité importantes

AVERTISSEMENT : pour réduire le risque de blessure grave ou de mort. Pour la sécurité des personnes, il est important de suivre ces instructions. Conservez ces instructions.

- Lisez et suivez toutes les instructions d'installation.
- Cet appareil peut être utilisé par des enfants âgés de 8 ans et plus et par des personnes aux capacités physiques ou mentales réduites ou manquant d'expérience et de connaissances si elles sont sous surveillance ou si elles ont reçu des instructions relatives à l'utilisation sécurisée de l'appareil et si elles comprennent les dangers impliqués. Les enfants ne doivent pas jouer avec l'appareil. Le nettoyage et l'entretien ne doivent pas être effectués par des enfants sans surveillance.
- Ne laissez pas les enfants jouer avec des contrôles fixes. Conservez les télécommandes hors de la portée des enfants.
- Examinez fréquemment l'installation pour déceler des déséquilibres et des signes d'usure ou de dommages aux câbles et aux ressorts. Ne l'utilisez pas si une réparation ou un ajustement est nécessaire.
- Ce manuel d'instructions est également disponible sur le site Web.
- La transmission doit être déconnectée de sa source d'alimentation pendant le nettoyage, la maintenance et le remplacement des pièces.
- Le niveau de pression acoustique d'émission pondéré A de la transmission est égal ou inférieur à 70 dB (A).
- Usage intérieur et domestique seulement.
- Examinez fréquemment l'installation pour déceler des déséquilibres et des signes d'usure ou de dommages aux câbles et aux ressorts. Ne l'utilisez pas si une réparation ou un ajustement est nécessaire.
- Déconnectez la transmission de l'alimentation ou coupez les commandes automatiques lorsque des travaux de maintenance, tels que le nettoyage des vitres, sont effectués à proximité.
- Lors de l'utilisation d'un commutateur de décalage, assurez-vous que les autres personnes se tiennent à l'écart.
- Ne l'utilisez pas lorsque des opérations de maintenance, telles que le nettoyage des vitres, sont effectuées à proximité.
- Le moteur tubulaire doit uniquement être alimenté à  très basse tension de sécurité correspondant au marquage sur l'appareil.
- Cet appareil contient des piles non remplaçables.

## Instructions d'installation importantes

AVERTISSEMENT : instructions de sécurité importantes. Suivez toutes les instructions, car une installation incorrecte peut entraîner des blessures graves.

- Ce moteur ne peut être utilisé qu'avec un matériau souple pour les pièces entraînées.
- Les parties mobiles dangereuses non protégées du variateur doivent être installées à plus de 2,5 m au-dessus du sol ou à un autre niveau pouvant en permettre l'accès.
- Installez l'élément d'actionnement d'un déclencheur manuel à une hauteur inférieure à 1,8 m.
- L'élément d'actionnement d'un commutateur de rappel doit être situé à la vue directe de la partie entraînée mais à l'écart des parties mobiles. Il doit être installé à une hauteur minimale de 1,5 m et ne doit pas être accessible au public.
- La masse et la dimension de la partie entraînée doivent être compatibles avec le couple nominal et le temps de fonctionnement nominal.
- Les contrôles fixes doivent être clairement visibles après l'installation.
- La partie entraînée doit être compatible avec le couple nominal (0.8Nm) et le temps de fonctionnement nominal (12min).
- Le variateur est destiné à être installé à une hauteur d'au moins 2,5 m au-dessus du sol ou d'une autre niveau d'accès.
- La déconnexion de tous les pôles doit être incorporée dans le câblage fixe conformément aux règles de câblage.

## Manuel FCC
## FCC ID: ZY4CM07B1

Informations réglementaires

### 1 Informations FCC à l'utilisateur

Ce produit ne contient aucun composant réparable par l'utilisateur et ne doit être utilisé qu'avec des antennes agréées. Tout changement ou modification de produit annulera toutes les certifications et approbations réglementaires applicables.

### 2 Avis d'émission électroniques de la FCC

Cet appareil est conforme à la partie 15 du règlement de la FCC.
Son utilisation est soumise aux deux conditions suivantes :
1. Cet appareil ne doit causer aucune interférence nuisible
2. Cet appareil doit accepter toute interférence reçue, y compris des interférences qui peuvent provoquer un fonctionnement non désiré.

### 3 Déclaration d'interférence des fréquences radio de la FCC

Cet équipement a été testé et déclaré conforme aux limites d'un dispositif numérique de classe B, conformément à la Partie 15 des règles de la FCC. Ces limites sont conçues pour fournir une protection raisonnable contre les interférences nuisibles lorsque l'équipement est utilisé dans un environnement commercial. Cet équipement génère, utilise et peut émettre de l'énergie de fréquence radio et, s'il n'est pas installé et utilisé conformément aux instructions, il peut causer des interférences nuisibles aux communications radio.
Le fonctionnement de cet équipement dans une zone résidentielle peut générer des interférences préjudiciables, auquel cas il appartiendra à l'utilisateur de corriger les interférences à ses frais.
Si cet équipement provoque effectivement une interférence préjudiciable à la réception radio ou télévisuelle, ce qui peut être établi en éteignant et en rallumant l'équipement, l'utilisateur est invité à tenter de corriger l'interférence par une ou plusieurs des mesures suivantes :

- Réorienter ou repositionner l'antenne de réception
- Augmenter la distance entre l'équipement et le récepteur
- Connecter l'équipement à une prise sur un circuit différent de celui auquel le récepteur est connecté
- Consulter le revendeur ou un technicien radio/télévision expérimenté pour obtenir de l'aide

### Déclaration UE

Par la présente, Coulisse déclare que l'équipement radio de type CM-07$^{V2}$ est conforme à la directive 2014/53/UE.
Le texte intégral de la déclaration de conformité UE est disponible à l'adresse Internet suivante : support.motionblinds.com

- Gamme de fréquences: 433 MHz, Puissance RF: 2.32 dBm
- Gamme de fréquences BLE: 2402 - 2480 MHz, Puissance RF: 3 dBm EIRP

## Boutons et fonctions

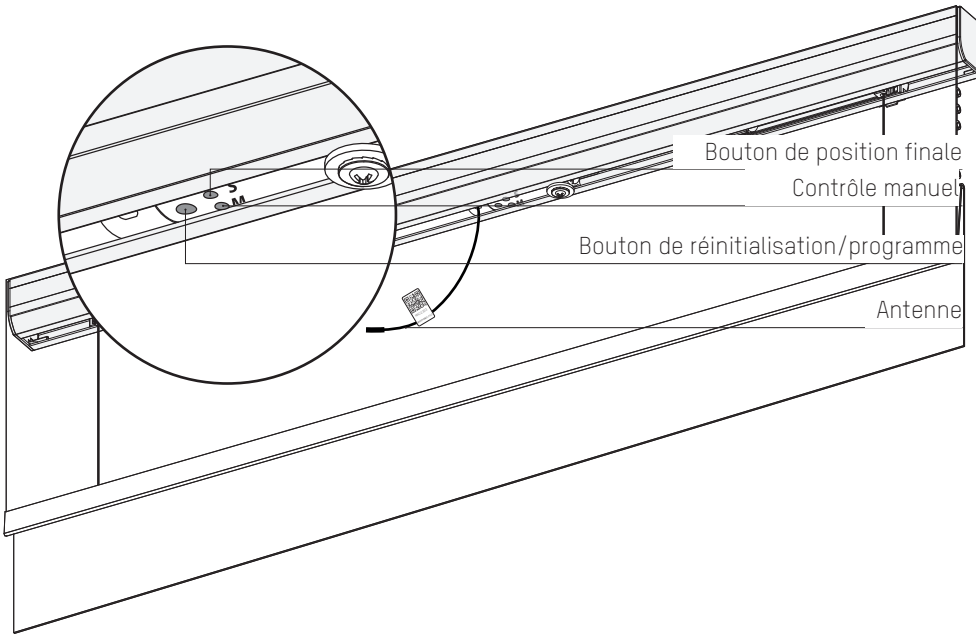






## Localisez le bouton du programme

Store vénetien

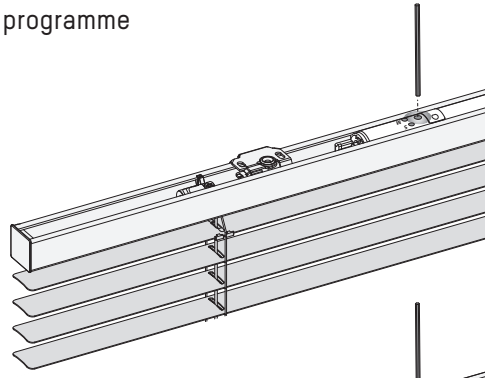

Store plissé

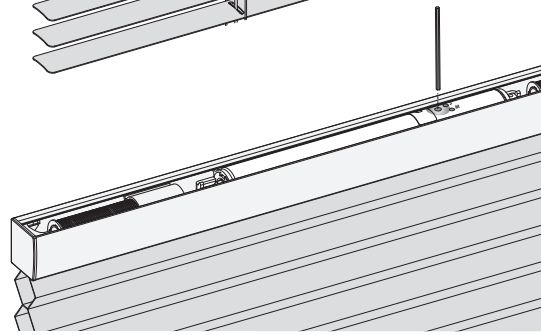

## 1 Installer le store

Suivez les étapes des instructions d'installation pour installer le store.

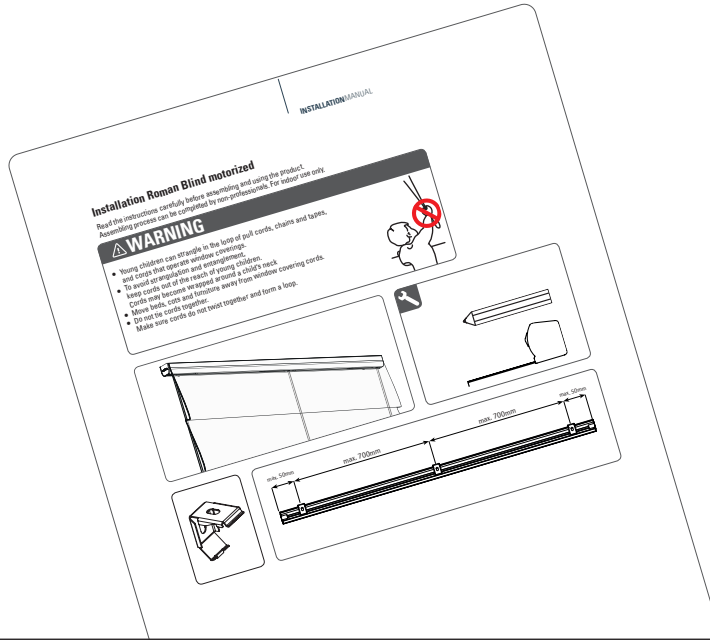




## 2 Connectez l'alimentation

ATTENTION:

Connecter uniquement le CM-21 (transformateur 12VDC) ou le CM-38/CM-39 (tube de batterie rechargeable)

Maintenez le bouton programme enfoncé et appuyez deux fois sur le bouton de commande manuelle pour activer ou désactiver le moteur. (Lorsque le moteur est activé, il monte et descend).

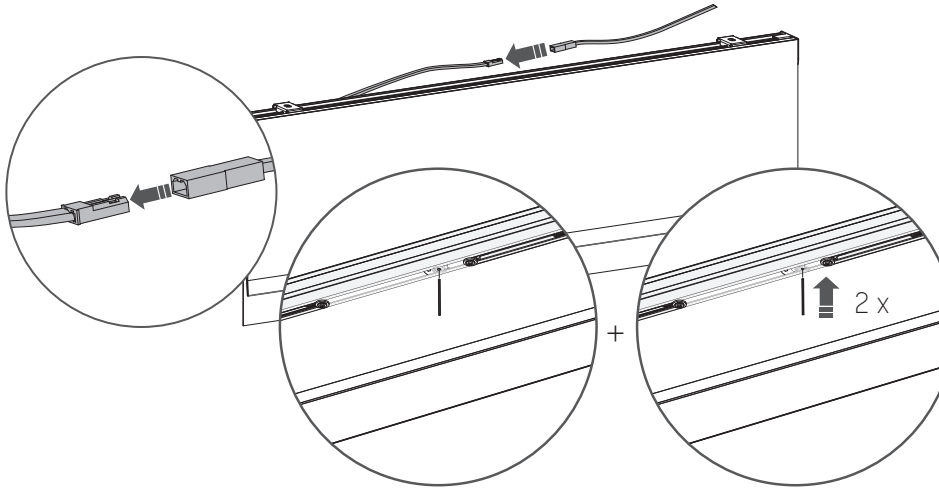

## 3 Téléchargez l’application MotionBlinds bluetooth

Téléchargez l’application MotionBlinds bluetooth sur l’App Store.

App Store
Téléchargez le
MotionBlinds
Bluetooth app
rtube.nl/red1614

Google Play
Téléchargez le
MotionBlinds
Bluetooth app
rtube.nl/red1615

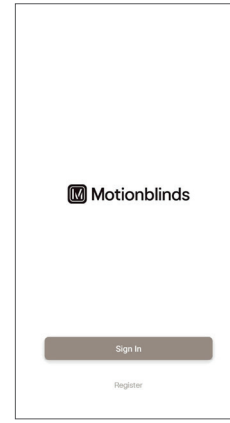






## 4 Configurer le store

Ouvrez l’application Bluetooth MotionBlinds et appuyez sur le signe +. L’application vous guidera alors dans le processus de configuration.

Les positions extrêmes du store, haut et bas, sont préprogrammées. Elles peuvent être ajustées en suivant les étapes de l’application.

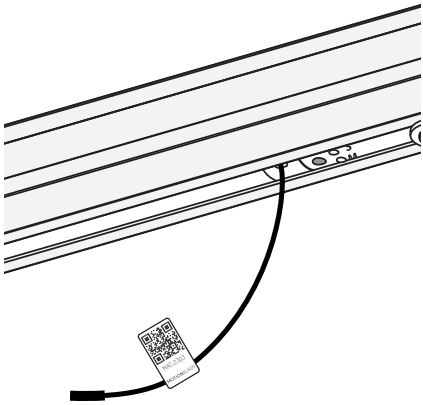



## 6 Ajustements

**Vérifiez le sens de rotation :**
Si la position du store dans l'application est opposée à votre store, changez le sens de rotation en appuyant deux fois en une seconde sur le bouton Position finale.

**Modifier les positions finales :**
Si les positions finales du store sont incorrectes, veuillez ouvrir les réglages du store et ajuster la position basse / haute.




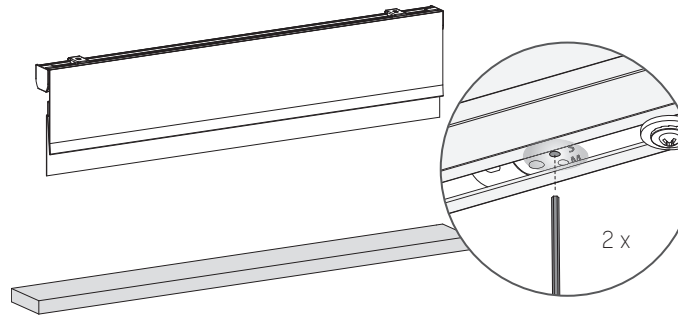




## i Associez une télécommande

.1 Sélectionnez un canal sur la télécommande et appuyez sur le bouton de programme sur le moteur pour activer le mode programme. Le store commencera à monter et descendre.

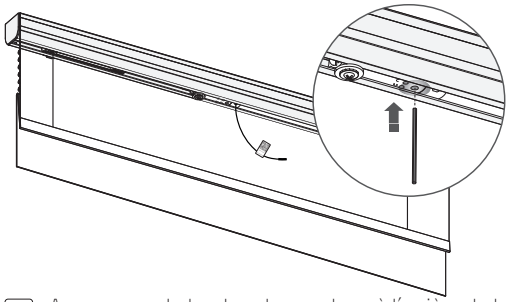

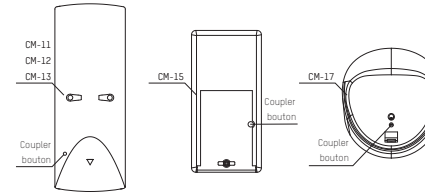


.2 Appuyez sur le bouton de couplage à l'arrière de la télécommande pour coupler le store au chaîne sélectionné. Le store va bientôt s'arrêter de marcher indiquant que la télécommande a été jumelée au store.

.3 Appuyez brièvement sur la touche de programme pour désactiver le mode programme. Le store s'arrête de marcher et peut être utilisé.

## Paire avec un pont

Avec le pont MotionBlinds, vous pouvez débloquer davantage d'options, comme les assistants vocaux et la possibilité de contrôler vos stores lorsque vous n'êtes pas chez vous.

App Store
Téléchargez le
MotionBlinds
Wi-Fi app
rtube.nl/red981

Google Play
Téléchargez le
MotionBlinds
Wi-Fi app
rtube.nl/red982



## Modification de la vitesse du moteur / du niveau sonore

Maintenir le bouton de programmation pendant 5 secondes pour modifier la vitesse du moteur et le niveau sonore. Le store monte et descend une fois pour indiquer que la vitesse a été réglée sur l'un des 3 niveaux. Attention : relâchez le bouton après 5 secondes lorsque le store monte et descend pour éviter de réinitialiser la connexion.

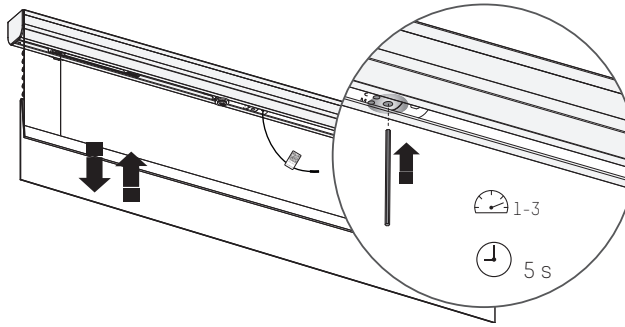


## Réinitialiser la connexion

Maintenez le bouton de programme pendant 10 secondes pour supprimer la connexion entre le store et l'app.Le store monte et descend 1 fois pour indiquer que la connexion est réinitialisée. Le store peut maintenant être reconnecté.

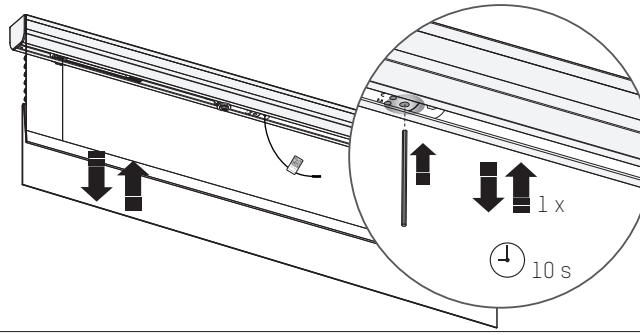




## Réinitialiser le store

La réinitialisation du store entraîne l'effacement des positions finales et des connexions du store avec les apps et les télécommandes. Appuyez brièvement sur le bouton de programme pour activer le mode programme. Le store commencera à monter et descendre.Maintenez le bouton de réinitialisation/programme pendant au moins 20 secondes pour réinitialiser le store. Le store s'arrêtera deux fois de monter et descendre. Après le deuxième arrêt, le store fera un pas supplémentaire pour indiquer qu'il a été réinitialisé.

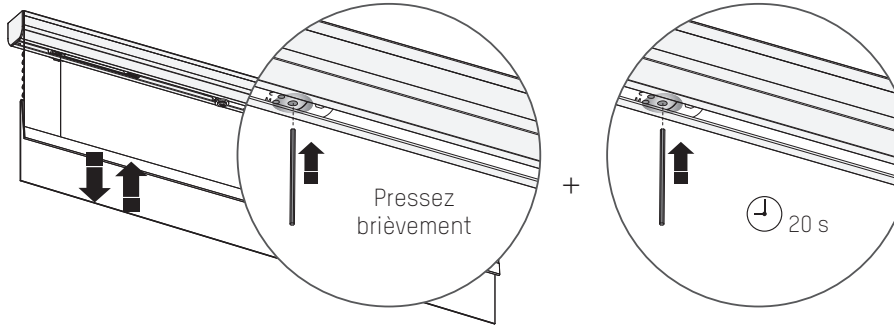

# PROGRAMMATION DES BOUTONS

## 1 Définir les positions finales

En plus du réglage des positions finales par l'application, vous pouvez régler les positions finales en appuyant sur le bouton du moteur. Appuyez sur le bouton de commande manuelle et maintenez-le enfoncé jusqu'à ce que le store ait atteint la position inférieure. Si le store se déplace dans la direction opposée, relâchez le bouton et maintenez-le de nouveau enfoncé.

Réglez jusqu'à ce que la position basse souhaitée soit atteinte.

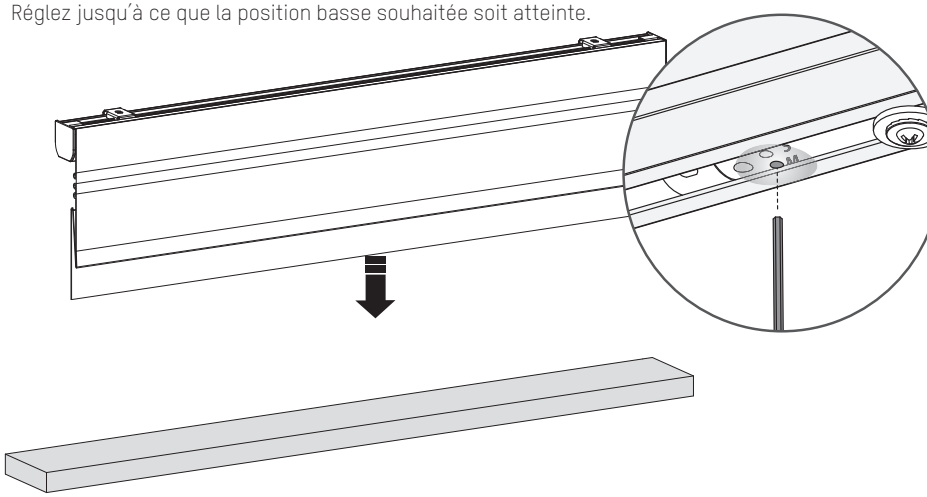



## 2 Sauvegardez votre position basse

Lorsque votre store est positionné à votre position basse, maintenez le bouton jusqu'à ce que le store monte et descende pour sauvegarder votre position basse.

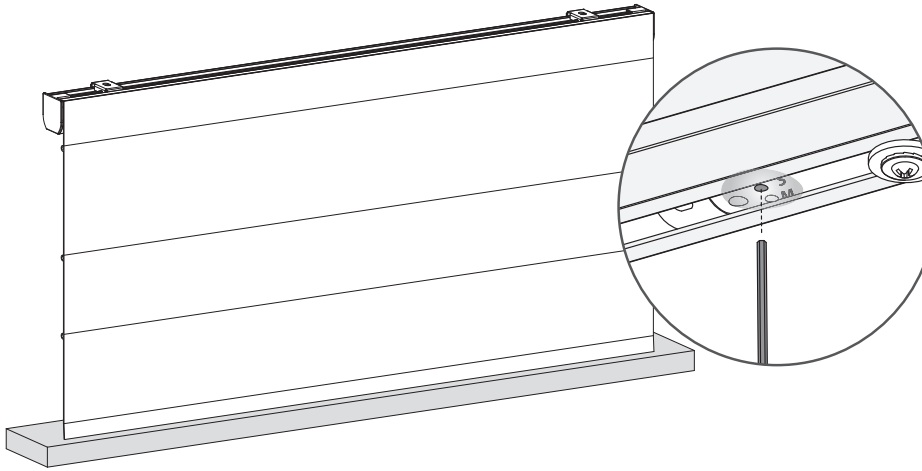

## 3 Mettez votre store en position haute

Appuyez sur le bouton de commande manuelle jusqu'à ce que le store atteigne la position haute. Si le store se déplace dans la direction opposée, relâchez le bouton et maintenez-le de nouveau enfoncé.

Réglez jusqu'à ce que vous ayez atteint la position haute souhaitée.

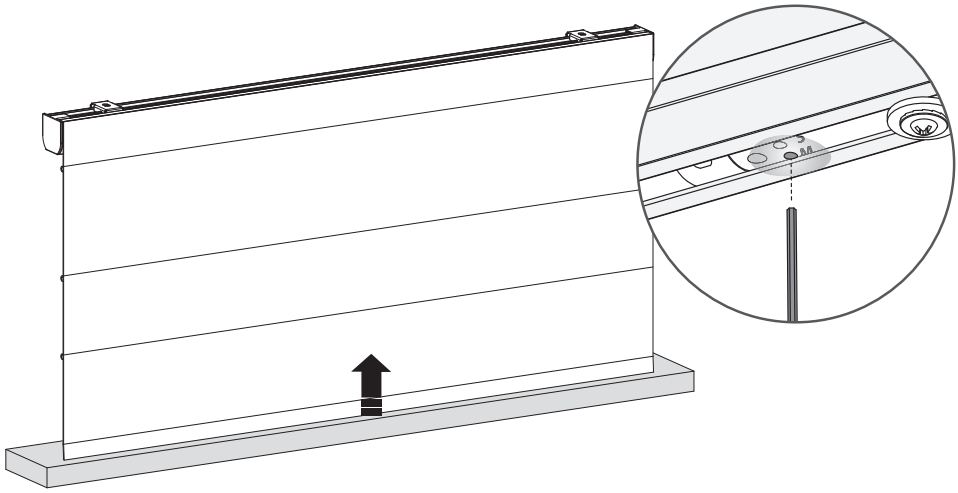





## 4 Sauvegardez votre position haute

Lorsque votre store est positionné à votre position haute, maintenez le bouton jusqu'à ce que le store monte et descende pour sauvegarder votre position haute.

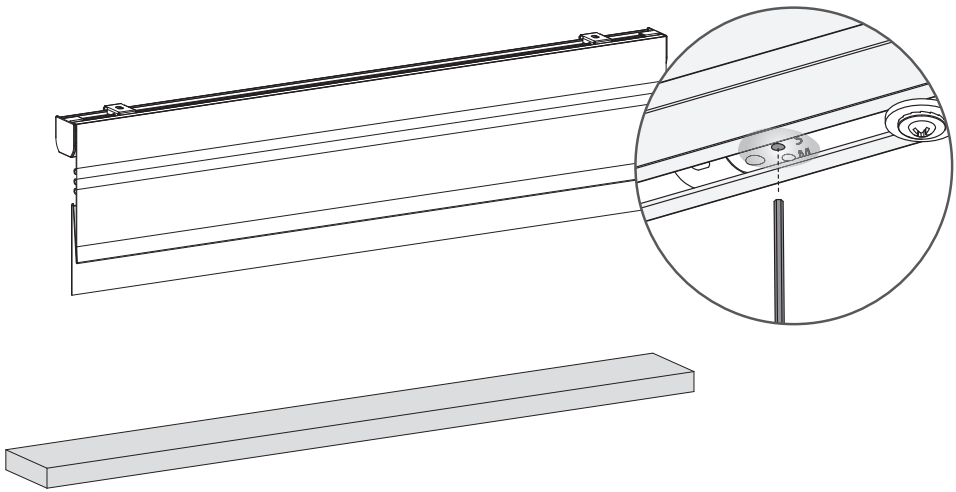

## 5 Ajustez vos positions finales

Pour ajuster l'une de vos positions finales, vous devez placer votre store à la position finale que vous voulez ajuster. Appuyez brièvement sur le bouton de commande manuelle et attendez que le store ait atteint la position finale que vous souhaitez régler.

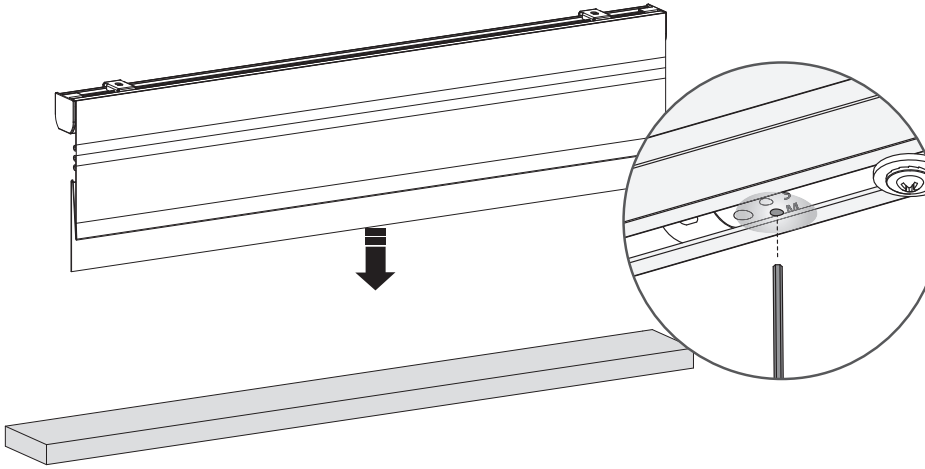



## 6 Retirez votre position (basse / haute)

Maintenez le bouton de programmation de la position finale pendant 3 secondes pour supprimer votre position (basse / haute). Le store monte et descend une fois pour confirmer que votre position finale a été supprimée. Vous pouvez maintenant définir une nouvelle position (basse / haute).

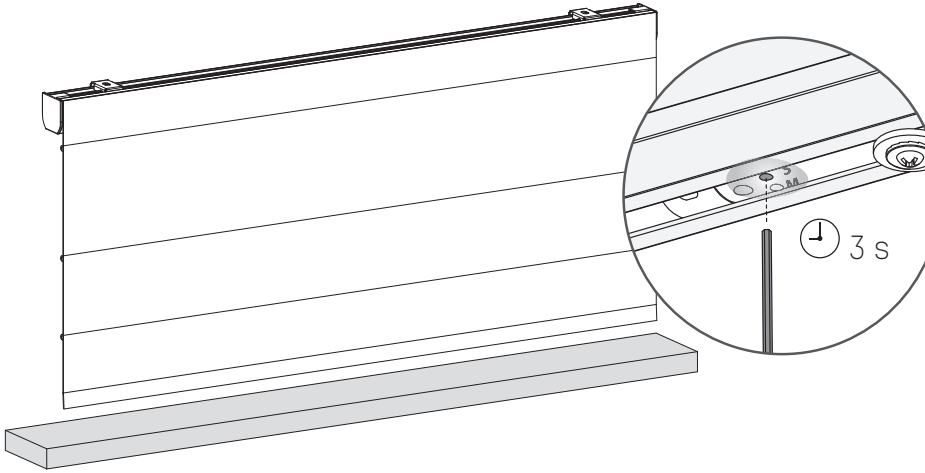

## 7 Déplacez votre store vers la nouvelle position (basse).

Appuyez sur le bouton de commande manuelle et maintenez-le enfoncé jusqu'à ce que le store ait atteint la position basse. Si le store se déplace dans la direction opposée, relâchez le bouton et maintenez-le enfoncé à nouveau.

Réglez jusqu'à ce que la position basse souhaitée soit atteinte.

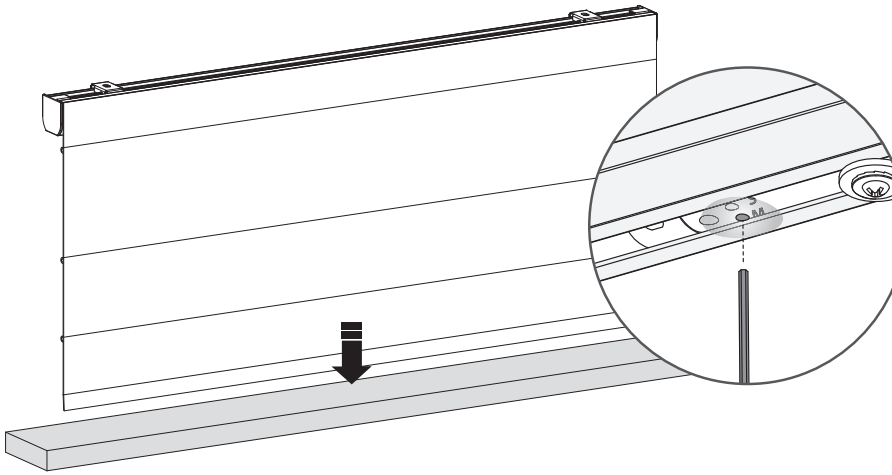





## 8 Sauvegardez votre position (basse)

Lorsque votre store est positionné à votre position basse, maintenez le bouton jusqu'à ce que le store monte et descende pour sauvegarder votre position basse.

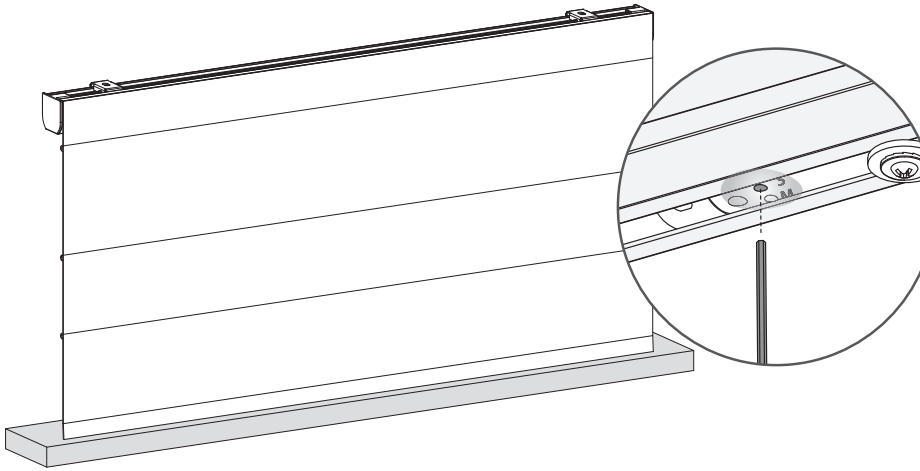

## 9 Sauvegardez la position préférée

Lorsqu'il n'y a pas de position préférée programmée, vous devez positionner votre store à votre position préférée. Lorsque le store est dans sa position préférée, maintenez le bouton de commande manuelle enfoncé jusqu'à ce que le store monte et descende une fois (environ 7 secondes).

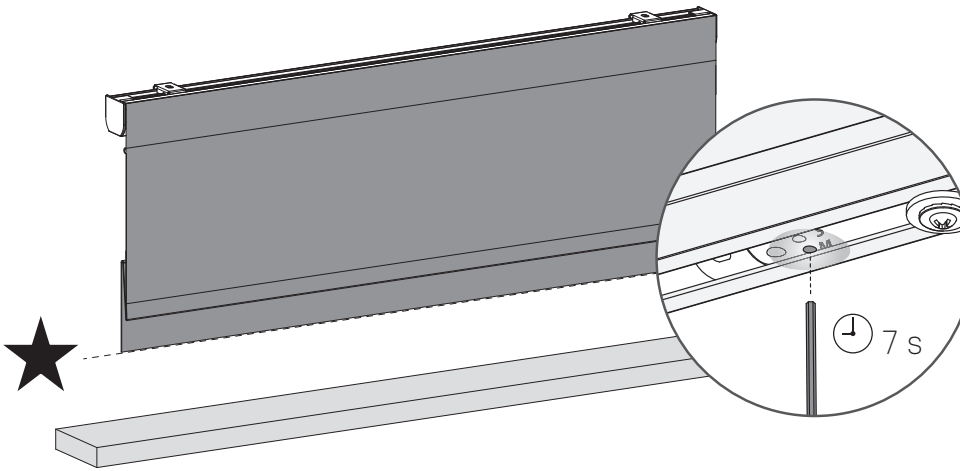




## 10 Contrôlez votre store dans votre position préférée

Lorsque votre store n'est pas positionné à la position préférée, maintenez le bouton de commande manuelle pendant 5 secondes et votre store se déplacera dans sa position préférée.

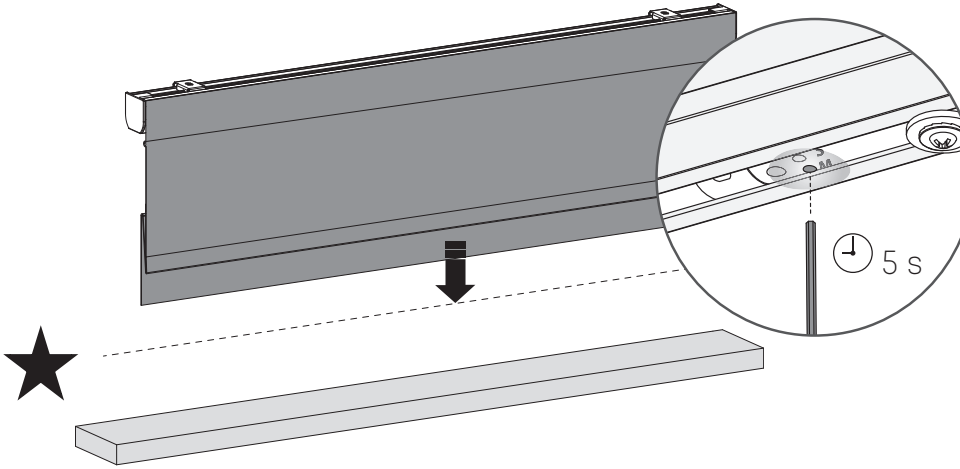

## 11 Sauvegarder une nouvelle position préférée

Pour supprimer votre position préférée précédente, vous devez placer votre store à votre position préférée actuelle. (Étape 10) Maintenez ensuite le bouton de commande manuelle enfoncé jusqu'à ce que le store monte et descende une fois. (Environ 7 secondes) Votre position favorite est maintenant supprimée. Suivez l'étape 9 pour définir votre nouvelle position favorite.

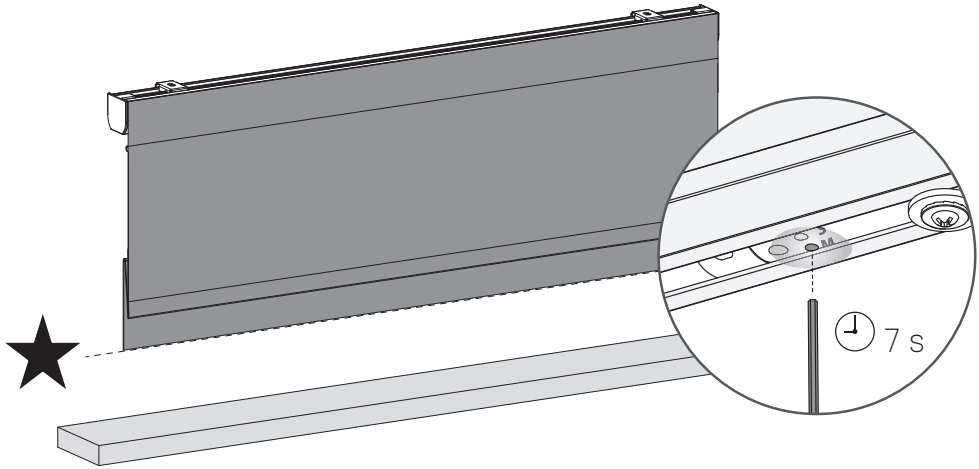






## i Vérifiez le sens de rotation

Si la position du store dans l'application est opposée à votre store, changez le sens de rotation en appuyant deux fois en une seconde sur le bouton Position finale.

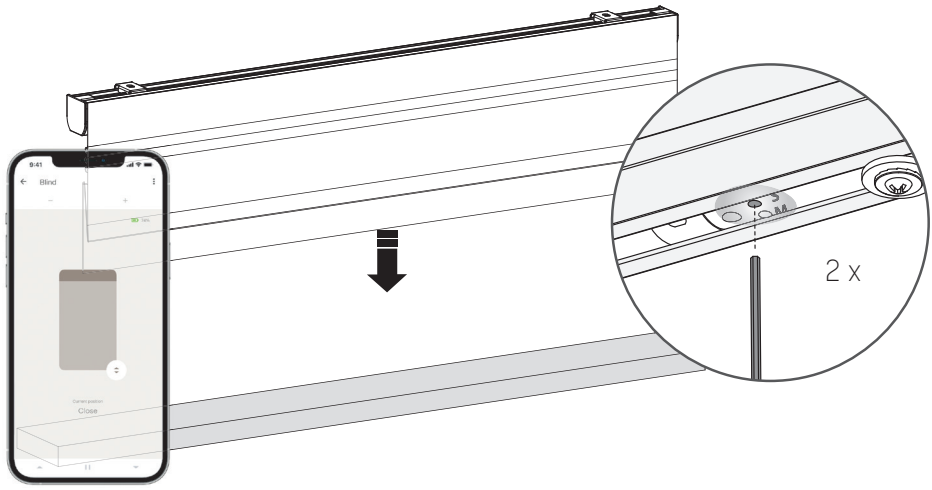

# PROGRAMMATION DE LA TÉLÉCOMMANDE

## 1 Associez une télécommande

Toute télécommande Motionblinds peut être connectée à votre store.

.1 Sélectionnez un canal sur la télécommande et appuyez sur le bouton programme du moteur pour activer le mode programme. Le store va commencer à monter et descendre.

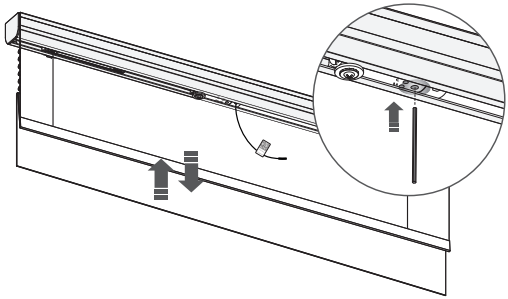

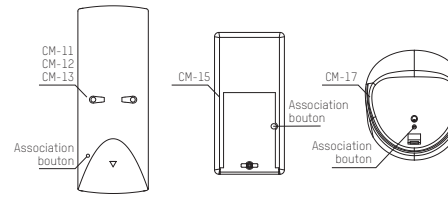


.2 Appuyez sur le bouton d'appairage à l'arrière de la télécommande pour associer le store à le canal sélectionnée. Le store s'arrête brièvement d'avancer, indiquant que la télécommande a été associée au store.

.3 Appuyez brièvement sur le bouton programme pour désactiver le mode programme. Le store s'arrête d'avancer et peut être actionné.



## 2 Vérifier le sens de rotation

⚠ **AVERTISSEMENT :** risque de dommages. Arrêtez le store avant d'atteindre les positions finales.

.1 Appuyez brièvement sur le bouton bas pour vérifier si le store se déroule correctement. Si le store se lève, le sens de rotation doit être modifié.

.2 Appuyez simultanément sur les boutons haut et bas pour changer le sens de rotation.

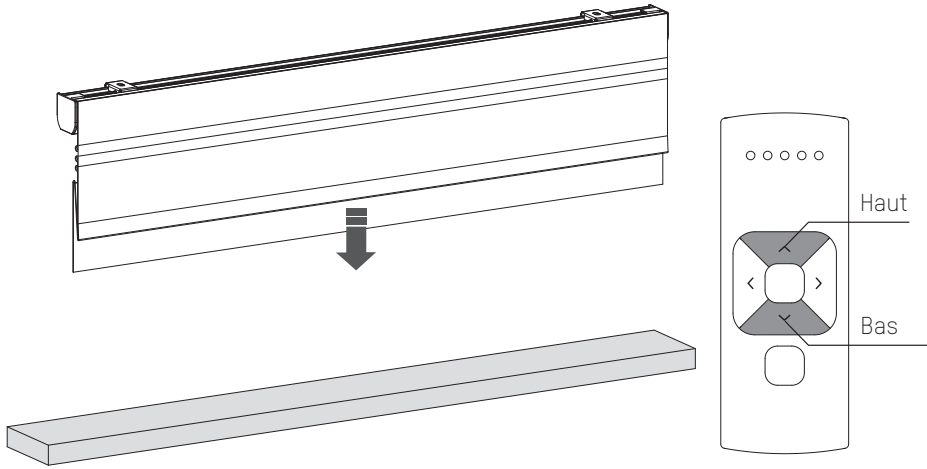

## 3 Définir la position basse

Appuyez et maintenez le bouton bas jusqu'à ce que le store atteigne la position basse désirée. **AVERTISSEMENT :** risque de dommages. Approchez lentement la position basse.

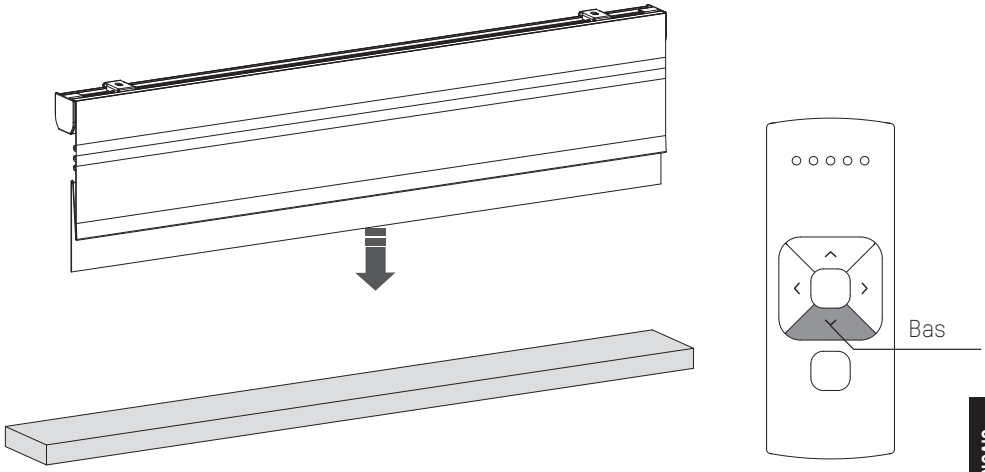






## 4 Sauvegardez la position basse

Maintenez simultanément les boutons centre et haut jusqu'à ce que le store cesse d'avancer et recommence à avancer.
La position basse a été enregistrée.

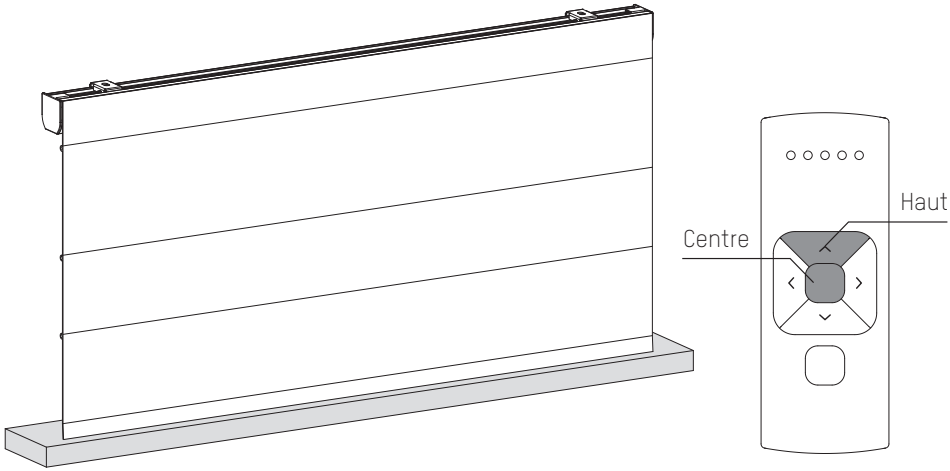

## 5 Définir la position haute

Appuyez et maintenez le bouton haut jusqu'à ce que le store atteigne la position haute désirée. **AVERTISSEMENT :** risque de dommages.
Approchez lentement la position haute.

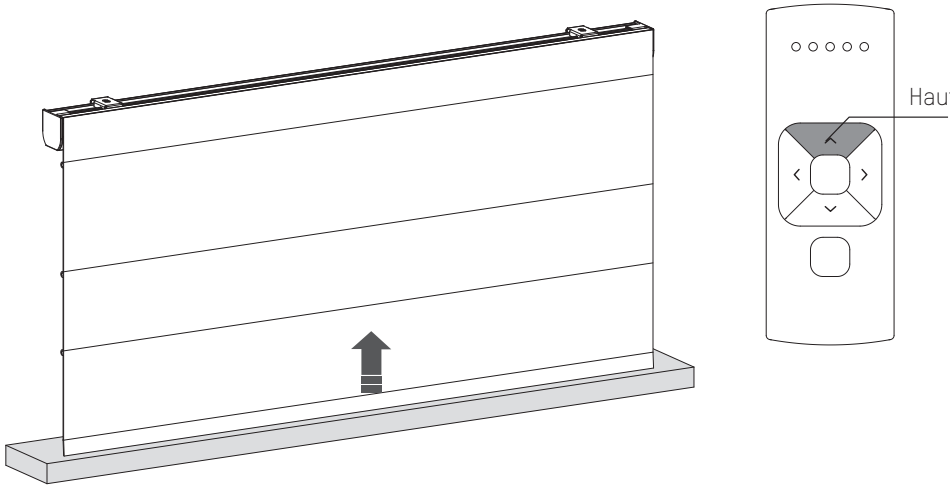




## 6 Définir la position haute

Maintenez simultanément le bouton centre et le bouton bas jusqu'à ce que le store cesse d'avancer et recommence à avancer. La position haute a été enregistrée.

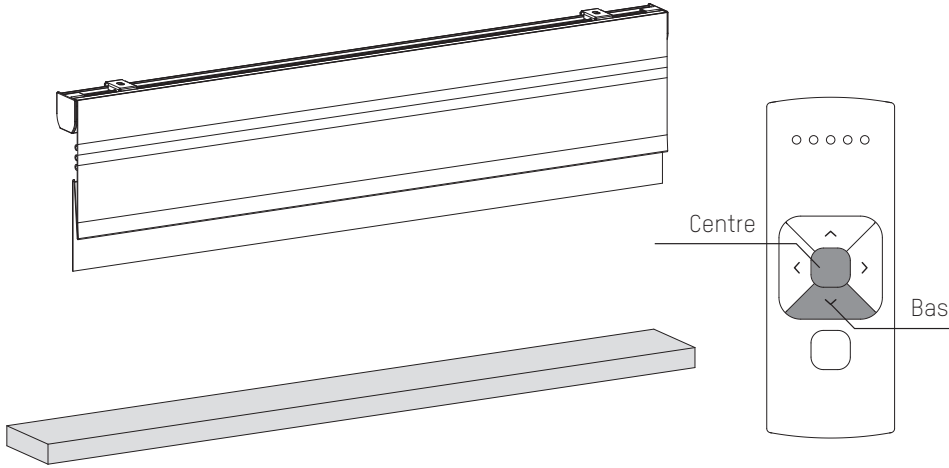

## 7 Définir la position préférée (facultatif)

.1 Déplacez le store vers une nouvelle position préférée souhaitée.

.2 Maintenez le bouton centre pour enregistrer cette position favorite. Le store s'arrête brièvement, indiquant que la position préférée a été sauvegardée.

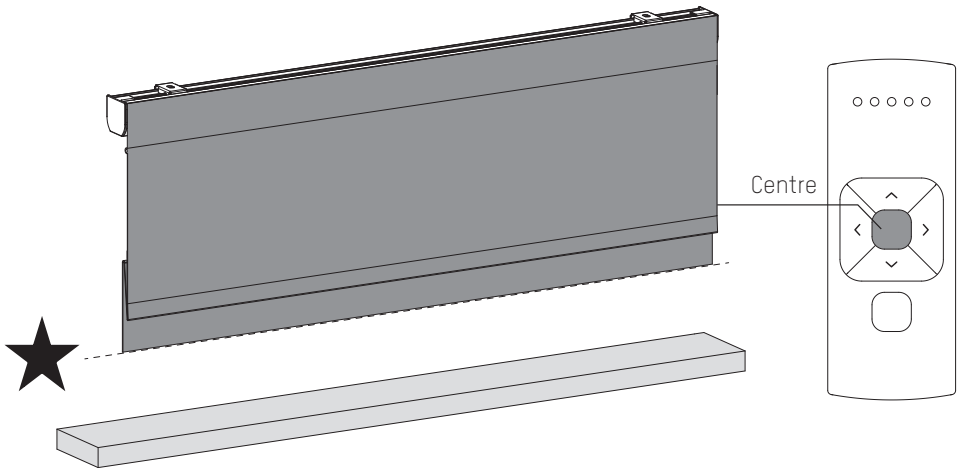






## 8 Désactivez le mode programme

Appuyez brièvement sur le bouton programme pour désactiver le mode programme. Le store s'arrête d'avancer et peut être actionné.

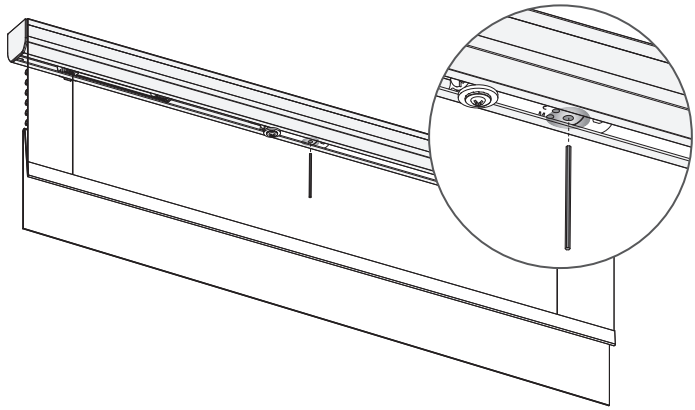

## Désactiver la commande directe pour la télécommande (Recommandé pour les stores vénitiens)

Lorsque vous appuyez sur le bouton haut ou bas de la télécommande, le store se déplace directement vers ses positions finales (commande directe). Pour faire fonctionner le store avec des pas plus petits en utilisant les boutons haut et bas, la commande directe peut être désactivée. Maintenant, le store ne se déplace directement que vers ses positions finales lorsque le bouton haut ou bas est maintenu plus de deux secondes.

.1 Appuyez sur le bouton programme du moteur pour activer le mode programme. Le store commence à avancer.

.2 Maintenez le bouton programme jusqu'à ce que le store cesse d'avancer (environ 5 secondes) pour désactiver ou réactiver la commande directe.

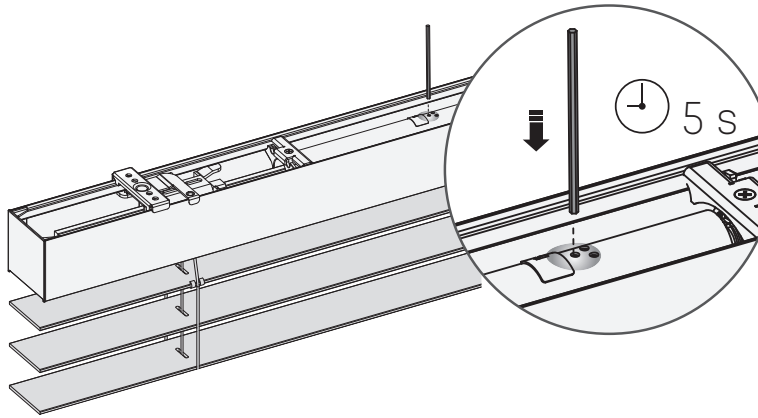

# FAQ

## Activer / désactiver le moteur (mode transport)

Pour éviter que le store ne soit endommagé, le moteur dispose d'un mode transport qui garantit que le store ne sera pas activé avant l'installation.

.1 Maintenez le bouton programme enfoncé et appuyez deux fois sur le bouton de commande manuelle pour activer ou désactiver le moteur. (Lorsque le moteur est activé, il monte et descend).

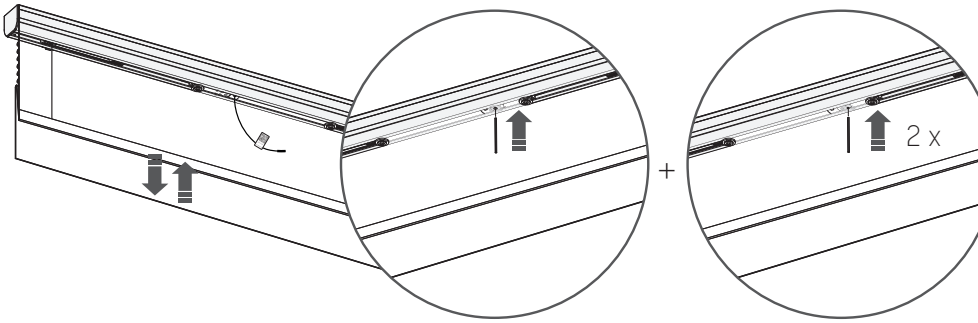


| Problème | Cause | Solution |
|---|---|---|
| Le store ne fonctionne pas. | Le moteur est en mode transport. | Activez le moteur. Voir page 6/26 |
| | La pile de la télécommande est vide. (Les LED de la télécommande clignotent rapidement). | Remplacez la pile de la télécommande. Voir le manuel de la télécommande. |
| | La pile de la télécommande est mal insérée. | Remplacez la pile de la télécommande. Voir le manuel de la télécommande. |
| | Interférences radiofréquences | Assurez-vous que l'antenne du moteur n'obstrue pas les objets métalliques. |
| | La distance entre la télécommande et le moteur est trop importante. | Rapprochez-vous du moteur. |
| | La télécommande n'est pas connectée au store. | Associez la télécommande au moteur. Voir page 8. |
| Plusieurs stores répondent à une télécommande. (Impossible de programmer un seul store) | Plusieurs stores sont associés à une seule canal. | Associez le store à un canal libre ou utilisez la sélection unique pour programmer le store. |
| Le store se déplace à petits pas. | 1) Aucune limite finale n'est programmée. 2) La commande directe est désactivée. | 1) Limites finales du programme. Voir page 7, 12-13 20-22) Activez la commande directe. Voir page 24 |
| La position préférée ne peut pas être programmée. | Aucune limite finale n'est programmée. | Programmer les limites finales. Voir page 7, 14-15, 23-24. |
| Le store s'abaisse trop loin. | Les limites finales sont programmées de manière incorrecte. | Reprogrammez les limites finales. Voir page 7, 14-15, 20-22. |
| Le store se déplace dans la direction opposée. | Le sens de rotation a été mal réglé. | Modifiez le sens de rotation. Voir page 8, 17, 20. |
| Le store continue à monter et descendre. | Le store est en mode programme. | Appuyez sur le bouton programme sur le moteur pour quitter le mode programme. |
| Le microprogramme du store ne sera pas mis à jour à la dernière version. | La connexion Bluetooth des stores n'est pas stable. | 1) Fermez l'application et reconnectez-vous avec votre moteur. 2) Désactivez le moteur et réactivez le moteur et essayez à nouveau de mettre à jour. Voir page 26 |

NL

# Installatiehandleiding

## Vouwgordijn - Jaloezie - Plissee

Motor CM-07V2

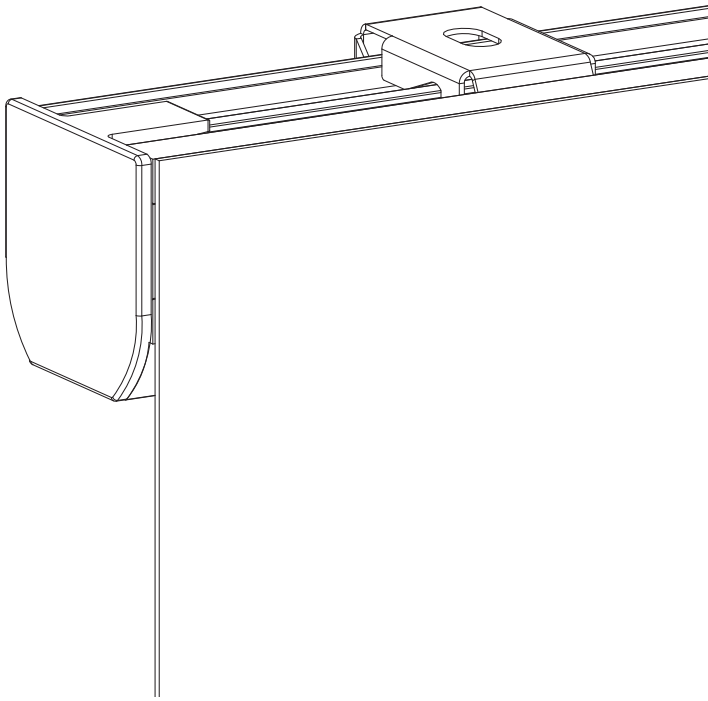

Motionblinds

# ⚠ WAARSCHUWING

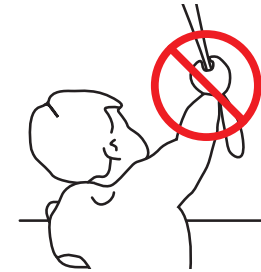

Lees deze handleiding aandachtig alvorens het product te monteren en te gebruiken. De montage kan worden uitgevoerd door niet-professionals. Alleen voor gebruik binnenshuis.

- Kleine kinderen kunnen verstrikt raken en stikken in lussen van trekkoorden, kettingen, linten en trek-koorden in het product zelf waarmee het product wordt bediend.
- Houd alle koorden buiten het bereik van kleine kinderen om wurging en verstrikking te voorkomen.
- Kinderen kunnen met hun nek in een koord verstrikt raken.
- Plaats bedden, kinderbedjes en meubilair niet in de buurt van koorden van raambekleding.
- Knoop koorden niet aan elkaar vast.
- Let erop dat koorden niet in elkaar draaien en een lus vormen.



**Reiniging**

Volg de algemene regels voor het reinigen van het apparaat en de onderdelen:

- Gebruik een zachte, pluisvrije, licht vochtige doek. Voorkom dat er vocht in de openingen komt.
- Gebruik geen sprays, oplosmiddelen, alcohol of schurende middelen.

**Service & Ondersteuning**

Voer zelf geen reparaties uit. Probeer het apparaat niet te open of te demonteren. Gevaar voor elektrische schokken en het vervallen van de garantie. Bevat geen door de gebruiker te vervangen onderdelen.

**Garantie**

Volg altijd eerst de instructie in deze handleiding voordat u naar uw dealer gaat. Als het apparaat defect lijkt of niet goed functioneert ga dan naar uw dealer voor garantie.

**Recycle**

Dit icoon geeft aan dat dit product niet samen met andere huishoudelijke apparaten mag worden weggegooid in de EU. Om mogelijke schade aan het milieu of de menselijke gezondheid te voorkomen, moet het op verantwoorde wijze worden gerecycled om duurzaam hergebruik van materiële hulpbronnen te bevorderen. Om uw gebruikte apparaat te retourneren, gebruikt u het retour- en verzamelsysteem of neemt u contact op met de retailer waar het product is gekocht. Zij kunnen dit product meenemen voor milieuveilige recycling.

IP 20

Intertek 5011728

Conforms to UL Std. 325

## Belangrijke veiligheidsinstructies

WAARSCHUWING: Om het risico op ernstige verwondingen of op de dood te verminderen is het belangrijk voor de veiligheid van personen om deze instructies te volgen. Bewaar deze instructies.

- Lees alle installatie-instructies en volg ze op.
- Dit apparaat kan worden gebruikt door kinderen vanaf 8 jaar, door personen met lichamelijke, zintuiglijke of verstandelijke beperkingen en door personen zonder ervaring en kennis, mits er sprake is van toezicht of van instructies over het veilige gebruik van het apparaat en mits ze de mogelijke gevaren van het gebruik ervan hebben begrepen. Laat kinderen niet met het apparaat spelen. Laat kinderen het apparaat niet zonder toezicht schoonmaken en onderhouden.
- Laat de kinderen niet spelen met vaste bedieningselementen. Houd de afstandsbediening buiten bereik van kinderen.
- Controleer regelmatig of de installatie niet uit balans is en of er sporen zijn van slijtage of schade aan kabels en veren. Gebruik het product niet als er reparatie of aanpassing nodig is.
- Deze handleiding is ook online beschikbaar.
- De aandrijving moet van de voedingsbron worden losgekoppeld tijdens het vervangen van onderdelen, schoonmaken en onderhouden.
- Het A-gewogen geluidsdrukniveau in de oren van de gebruiker is gelijk aan of minder dan 70 dB(A).
- Alleen voor gebruik binnenshuis en in huishoudelijke omgevingen.
- Koppel de aandrijving los van de voeding of schakel de automatische bediening uit wanneer er onderhoudswerkzaamheden in de omgeving worden uitgevoerd, zoals tijdens het wassen van ramen.
- Zorg dat er geen andere personen in de buurt zijn als u een dodemansschakelaar gebruikt.
- Bedien het product niet wanneer er onderhoudswerkzaamheden in de buurt worden uitgevoerd, zoals het wassen van ramen.
- De buismotor mag alleen werken met een veilige, extra lage spanning die overeenkomt met de markering op het apparaat.
- Dit apparaat bevat accu's die niet kunnen worden vervangen.

## Belangrijke installatie-instructie

WAARSCHUWING: Belangrijke veiligheidsinstructies. Volg alle instructies; onjuiste installatie kan tot ernstig letsel leiden.

- Deze motor kan alleen worden gebruikt met zacht materiaal voor aangedreven onderdelen.
- Gevaarlijke onbeschermde bewegende onderdelen van de aandrijving moeten hoger dan 2,5m boven de vloer of andere vlakke ondergrond die er toegang toe biedt worden geïnstalleerd.
- Installeer het bewegende deel van een handmatige vrijgave minder dan 1,8 m hoog.
- Het bewegende deel van een dodemansschakelaar moet binnen het zicht van het aangedreven onderdeel maar uit de buurt van bewegende onderdelen worden geplaatst. Het moet op een minimale hoogte van 1,5 m worden geïnstalleerd en ontoegankelijk zijn voor het publiek.
- De massa en dimensie van het aangedreven onderdeel moeten compatibel zijn met het nominale vermogen en de nominale bedrijfstijd.
- Vaste bedieningsonderdelen moeten na de installatie duidelijk zichtbaar zijn.
- Het aangedreven deel moet compatibel zijn met het nominale vermogen (0.8Nm) en de nominale bedrijfstijd (12 min.).
- De aandrijving is bedoeld om te worden geïnstalleerd op een hoogte van minimaal 2,5m boven de vloer of een andere ondergrond die toegang biedt.
- De ontkoppeling van alle polen moet in de vaste bedrading worden verwerkt volgens de bedradingsregels.
- De batterij moet uit het apparaat worden verwijderd voor het apparaat wordt gesloopt. Voor de batterij verwijderd kan worden, moet het apparaat worden losgekoppeld van het stroomnet. Gooi de batterij niet weg, maar lever deze in bij de daarvoor bedoelde inleverpunten.

## FCC-handleiding
## FCC ID: ZY4CM07B1

Wettelijk verplichte informatie

### 1 FCC-informatie voor de gebruiker

Dit product bevat geen onderdelen die door de gebruiker kunnen worden gerepareerd en mag alleen worden gebruikt met goedgekeurde antennes. Wijzigingen of aanpassingen aan het product zorgen dat wettelijke certificeringen en goedkeuringen die van toepassing zijn ongeldig worden.

### 2 FCC-kennisgevingen inzake elektronische emissies

Dit apparaat voldoet aan deel 15 van de FCC-regels.

Op het gebruik zijn de volgende twee voorwaarden van toepassing:

1. Dit apparaat mag geen schadelijke storingen veroorzaken;

2. Dit apparaat moet bestand zijn tegen alle storingen die worden ontvangen, inclusief storingen die een ongewenste werking kunnen veroorzaken.



### 3 FCC-verklaring inzake storingen door radiofrequentie

Deze apparatuur is getest en voldoet aan de beperkingen voor digitale apparaten van Klasse B, zoals beschreven in deel 15 van de FCC-regels. Deze limieten zijn opgesteld om redelijke bescherming te bieden tegen schadelijke storing wanneer de apparatuur in een bedrijfsomgeving wordt bediend. Deze apparatuur genereert en gebruikt radiofrequentie-energie en kan deze energie uitstralen; als de apparatuur niet wordt geïnstalleerd en gebruikt volgens de instructies, kan deze schadelijke storingen in de radiocommunicatie veroorzaken.

Gebruik van dit apparaat in een woonomgeving kan mogelijk schadelijke storing veroorzaken. In dat geval is de gebruiker verplicht om de storing voor eigen rekening te verhelpen.

Als dit apparaat schadelijke storing aan radiocommunicatie veroorzaakt (wat kan worden vastgesteld door de apparatuur uit en aan te zetten), dan wordt de gebruiker aangemoedigd om de storing te verhelpen door een van de volgende maatregelen uit te voeren:

- Verstel of verplaats de ontvangstantenne;
- Vergroot de afstand tussen de apparatuur en de ontvanger;
- Sluit de apparatuur op een stopcontact aan dat zich in een ander circuit bevindt dan het stopcontact van de ontvanger;
- Raadpleeg de leverancier of een ervaren radio-/tv-monteur voor hulp.

### EU verklaring

Hierbij verklaart Coulisse dat de radioapparatuur type CM-07$^{V2}$ voldoet aan richtlijn 2014/53/EU. De volledige EU-conformiteitsverklaring is beschikbaar op support.motionblinds.com

- Frequentiebereik: 433 MHz, RF-vermogen: 2.32 dBm
- Frequentiebereik BLE: 2402 - 2480 MHz, RF-vermogen: 3 dBm EIRP

## Knoppen en functies

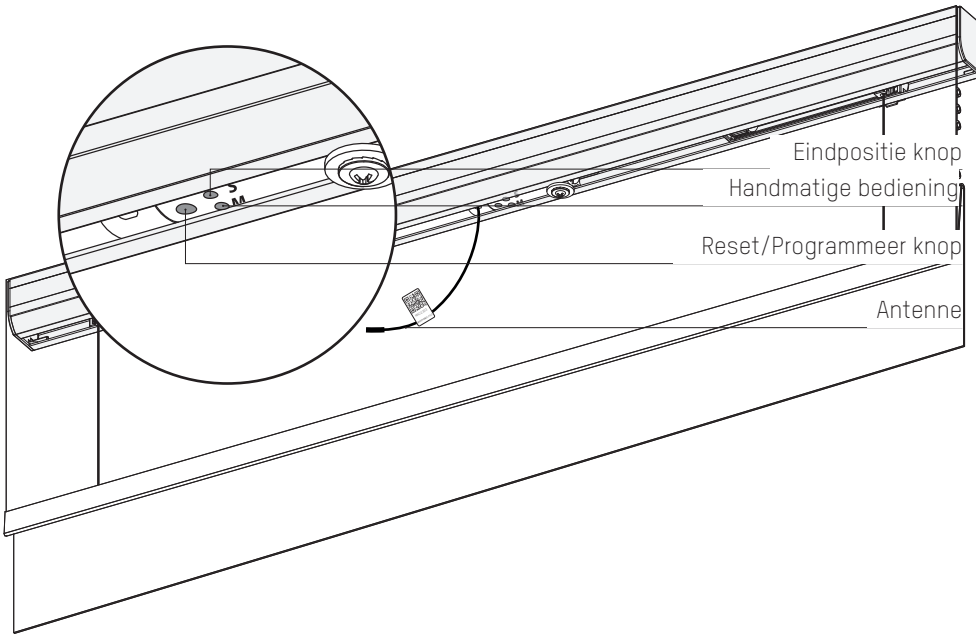






## Zoek de programmeerknop

Jaloezie

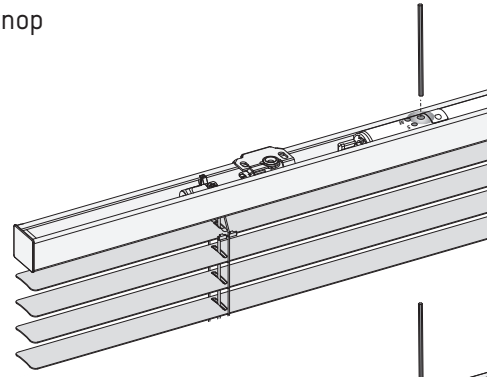

Plissé

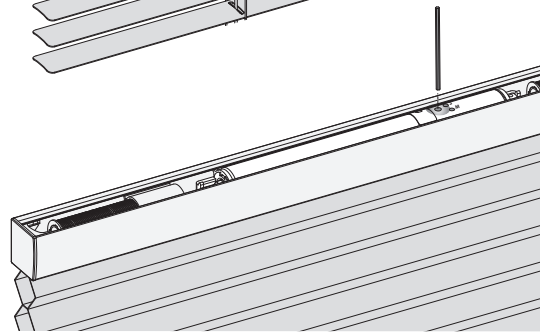

## 1 Installeer het vouwgordijn

Volg de stappen in de installatie-instructies om het vouwgordijn te installeren.

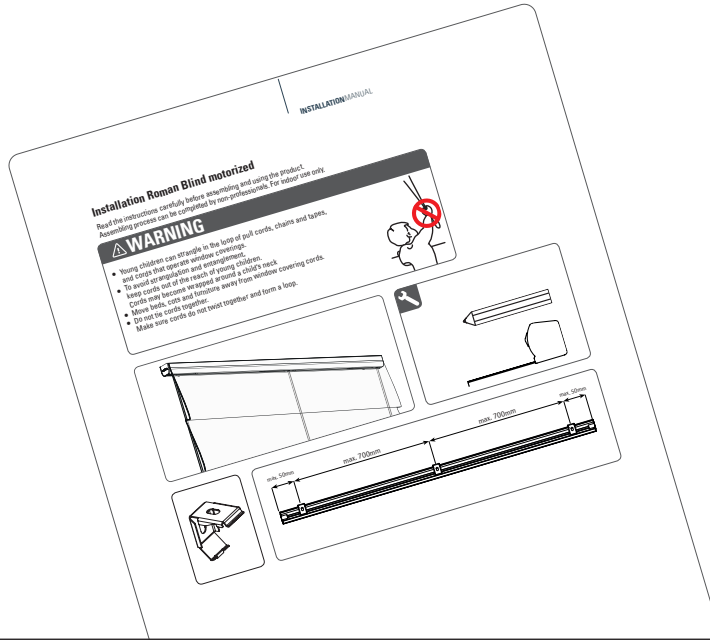




## 2 Sluit de voeding aan

BELANGRIJK:
Sluit alleen CM-21 (transformator van 12 volt, gelijkstroom) of CM-38/CM-39 (oplaadbare accu's) aan

Houd de programmeerknop ingedrukt en druk twee keer op de handmatige bediening knop om de motor in of uit te schakelen. (Wanneer de motor wordt geactiveerd, beweegt de motor kort op en neer)

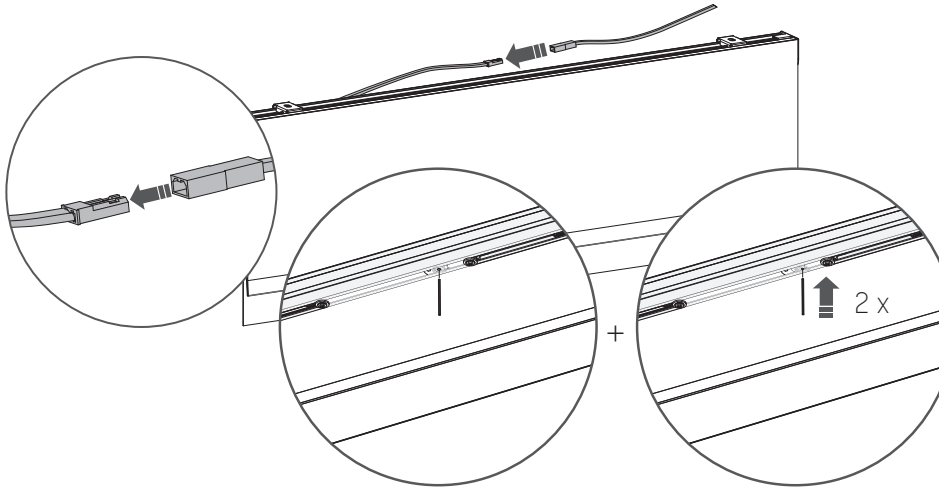

## 3 Download de MotionBlinds buetooth app

Download de MotionBlinds bluetooth app uit de App Store.

App Store
Download de
MotionBlinds
Bluetooth app
rtube.nl/red1614

Google Play
Download de
MotionBlinds
Bluetooth app
rtube.nl/red1615

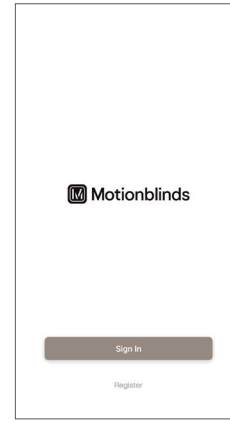






## 4 Programmeer het vouwgordijn

Open de MotionBlinds bluetooth-app en tik op het + teken. De app zal u nu door het installatieproces leiden.

De eindposities van het vouwgordijn, boven en onder, zijn voorgeprogrammeerd. Deze kunt u eenvoudig aanpassen door de stappen in de app te volgen.

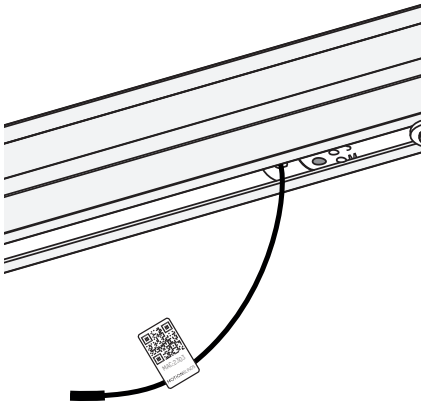



## 6 Aanpassingen

**Verander de draairichting:**

Als in de app de positie van de raambekleding tegenovergesteld is aan die van de raambekleding zelf, verander dan de draairichting door de knop Eindpositie binnen een seconde twee keer in te drukken.

**Verander eindposities:**

Als de eindposities van de raambekleding onjuist zijn, open dan de instellingen van de raambekleding en pas de boven- en onderpositie aan.




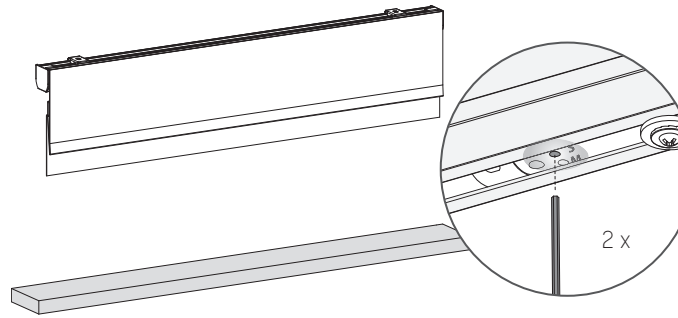




## i Koppel een afstandsbediening

.1 Selecteer een kanaal op de afstandsbediening en druk op de programmeerknop op de motor om de programmeermodus te activeren. Het vouwgordijn begint op en neer te bewegen.

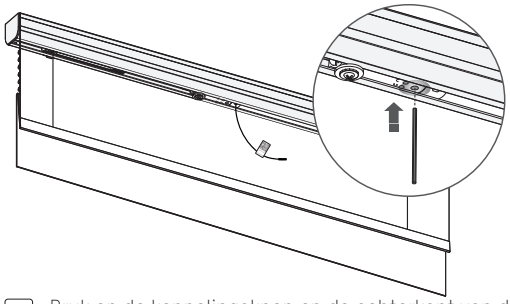

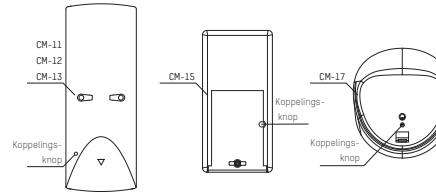


.2 Druk op de koppelingsknop op de achterkant van de afstandsbediening om het vouwgordijn aan het gewenste kanaal te koppelen. Het vouwgordijn stopt kort met draaien om aan te geven dat de afstandsbediening aan het vouwgordijn is gekoppeld.

.3 Druk kort op de programmeerknop om de programmeermodus te deactiveren. Het vouwgordijn stopt met bewegen en kan worden bediend.

## Koppelen met een bridge

Met de MotionBlinds bridge kunt u meer opties ontgrendelen, zoals spraakassistenten en de mogelijkheid om uw vouwgordijnen te bedienen wanneer u niet thuis bent.

App Store
Download de
MotionBlinds
Wi-Fi app
rtube.nl/red981

Google Play
Download de
MotionBlinds
Wi-Fi app
rtube.nl/red982



## Motorsnelheid / geluidsniveau wijzigen

Houd de programmaknop 5 seconden ingedrukt om de motorsnelheid / het geluidsniveau te wijzigen. Het vouwgordijn gaat 1 keer op en neer om aan te geven dat de snelheid is aangepast naar 1 van de 3 niveaus. Waarschuwing: laat de knop na 5 seconden los als het vouwgordijn op en neer gaat om te voorkomen dat de verbinding wordt gereset.

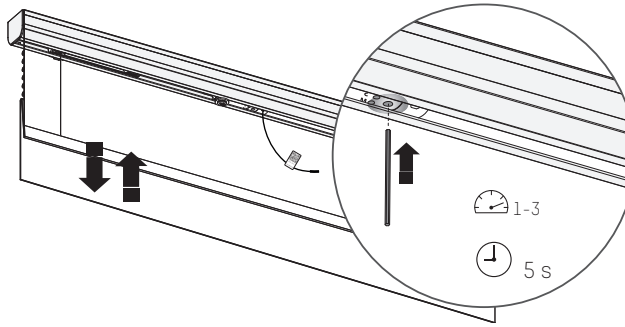


## Reset de verbinding

Houd de programmaknop 10 seconden ingedrukt om de verbinding tussen het vouwgordijn en de app te wissen. Het vouwgordijn gaat 1 keer op en neer om aan te geven dat de verbinding is gereset. Nu kan het vouwgordijn opnieuw worden verbonden.

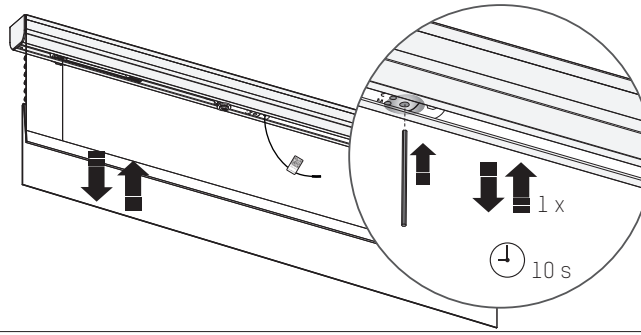




## Reset het vouwgordijn

Het resetten van het vouwgordijn resulteert in het wissen van de eindposities en verbindingen van het vouwgordijn met apps en afstandsbedieningen. Druk kort op de reset/programmeerknop om de reset modus te activeren. Het vouwgordijn stept nu op en neer. Houd vervolgens de reset/programmaknop ten minste 20 seconden ingedrukt om het vouwgordijn te resetten. Het vouwgordijn zal twee keer stoppen met steppen. Na de tweede stop zal het vouwgordijn een extra step maken die aangeeft dat het vouwgordijn is gereset.

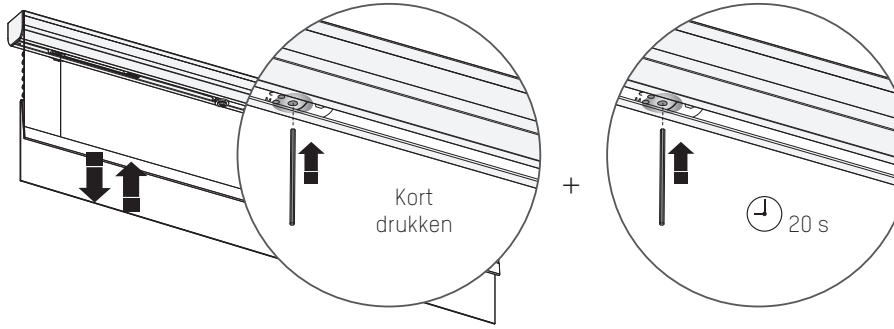

# PROGRAMMEREN MET DE KNOPPEN

## 1 Stel eindposities in

U kunt de eindposities niet alleen met de app instellen, maar ook door op de knop op de motor te drukken. Druk op de handmatige bediening knop en houd deze vast totdat de raambekleding de onderste positie heeft bereikt. Beweegt de raambekleding in de tegenovergestelde richting, laat dan de knop los. Druk opnieuw op de knop en houd deze vast.

Pas aan totdat de gewenste onderste positie is bereikt.

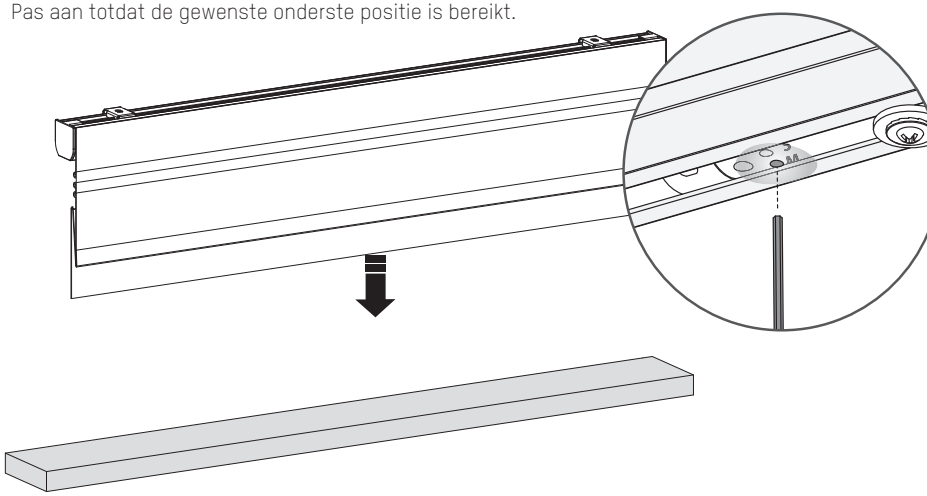



## 2 Sla de onderste positie op

Wanneer de raambekleding op uw onderste positie staat, houdt u de knop ingedrukt totdat de raambekleding omhoog en omlaag beweegt om uw onderste positie op te slaan.

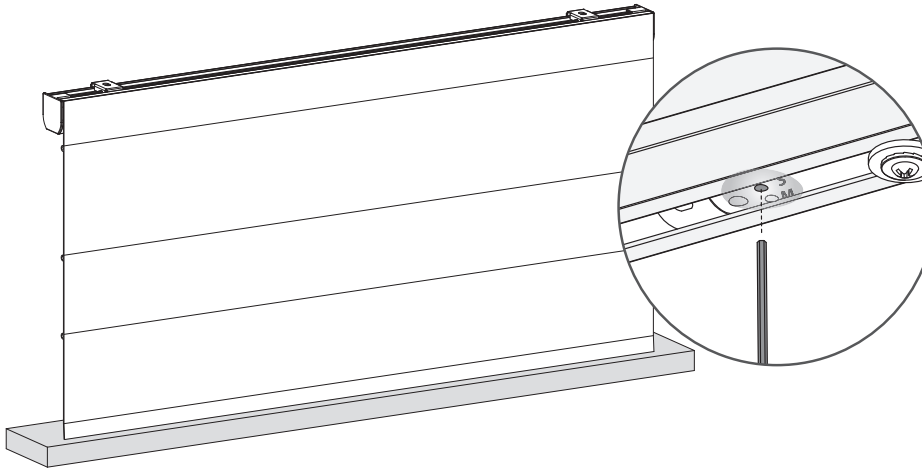

## 3 Beweeg de raambekleding naar de bovenste positie

Druk op de handmatige bedieningsknop en houd deze vast totdat de raambekleding de gewenste bovenste positie heeft bereikt. Beweegt de raambekleding in de tegenovergestelde richting, laat dan de knop los. Druk opnieuw op de knop en houd deze vast.

Pas aan totdat de gewenste bovenste positie is bereikt.

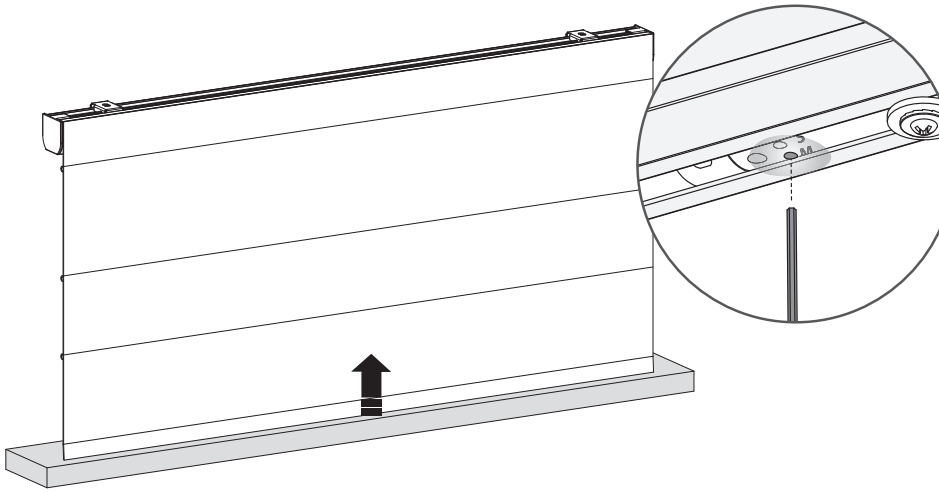





## 4 Sla de bovenste positie op

Wanneer de raambekleding op uw bovenste positie staat, houdt u de knop ingedrukt totdat de raambekleding omhoog en omlaag beweegt om uw bovenste positie op te slaan.

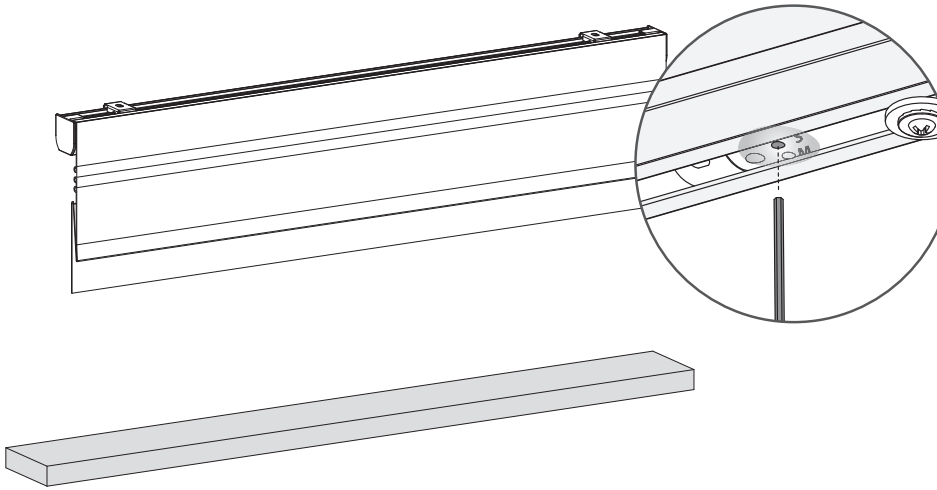

## 5 Pas uw eindposities aan

Om een van uw eindposities aan te passen, plaatst u de raambekleding op de eindpositie die u wilt aanpassen. Druk kort op de handmatig bediening knop en wacht tot de raambekleding de eindpositie heeft bereikt die u wilt aanpassen.

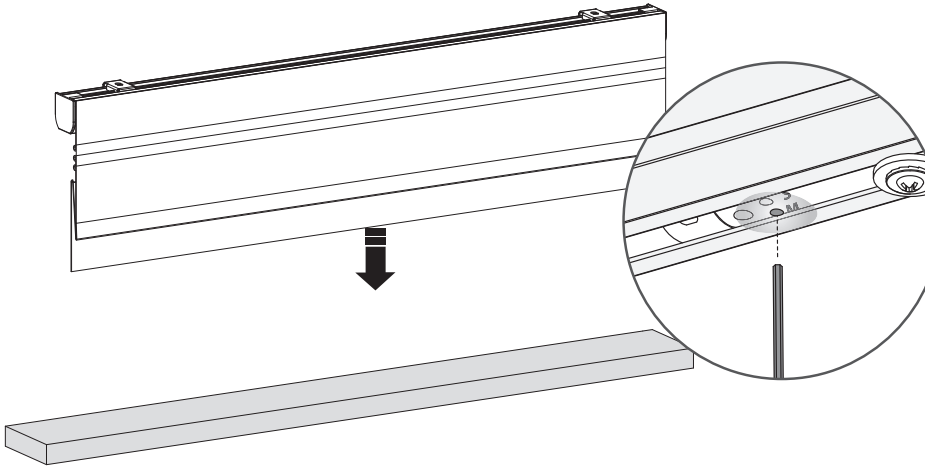



## 6 Verwijder de (onderste/bovenste) positie

Houd de eindpositie knop voor 3 seconden ingedrukt om uw (onderste/bovenste) positie te verwijderen. De raambekleding beweegt één maal omhoog en omlaag om te bevestigen dat de eindpositie is verwijderd. U kunt nu een nieuwe (bovenste/onderste) positie instellen.

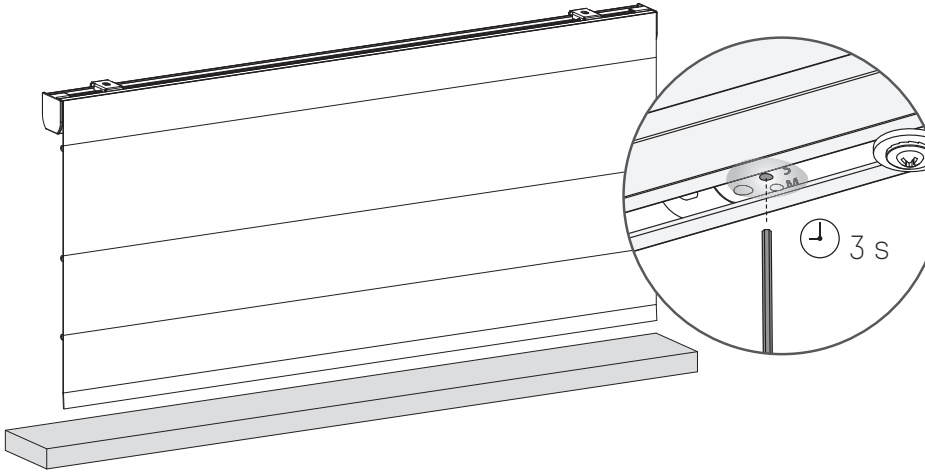

## 7 Beweeg de raambekleding naar de nieuwe (onderste) positie

Druk de handmatige bediening knop in en houd deze vast totdat de raambekleding de onderste positie heeft bereikt. Beweegt de raambekleding in de tegenovergestelde richting, laat dan de knop los. Druk opnieuw op de knop en houd deze vast.

Pas aan totdat de gewenste onderste positie is bereikt.

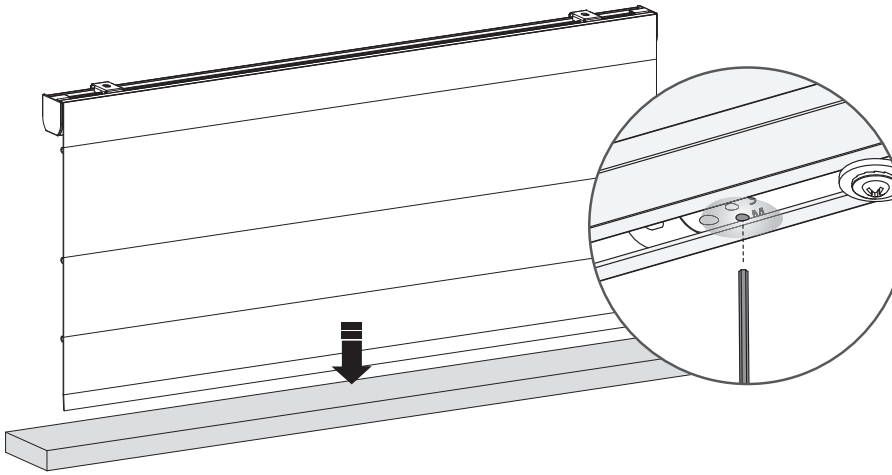





## 8 Sla de (onderste) positie op

Wanneer de raambekleding op uw onderste positie staat, houdt u de knop ingedrukt totdat de raambekleding omhoog en omlaag beweegt om uw onderste positie op te slaan.

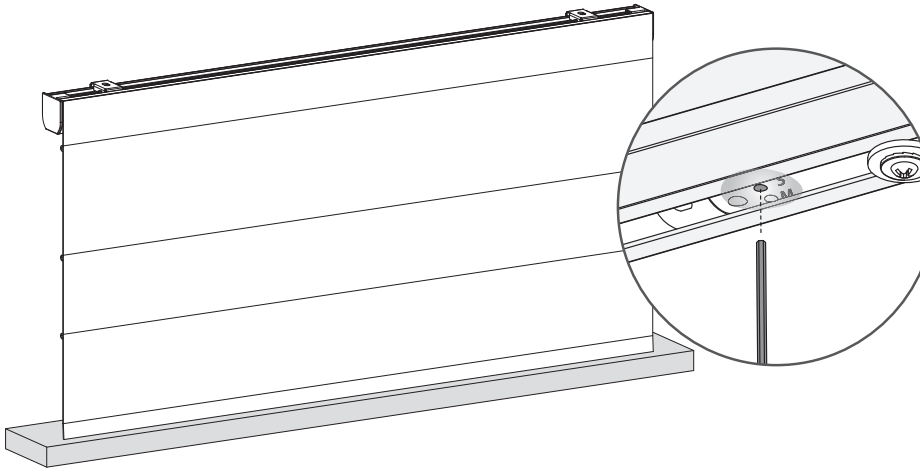

## 9 Sla de favoriete positie op

Als er geen favoriete positie is geprogrammeerd, moet u de raambekleding op uw favoriete positie plaatsen. Wanneer de raambekleding op uw favoriete positie staat, houdt u de handmatige bediening knop vast totdat de raambekleding één keer op en neer gaat (ongeveer 7 seconden).

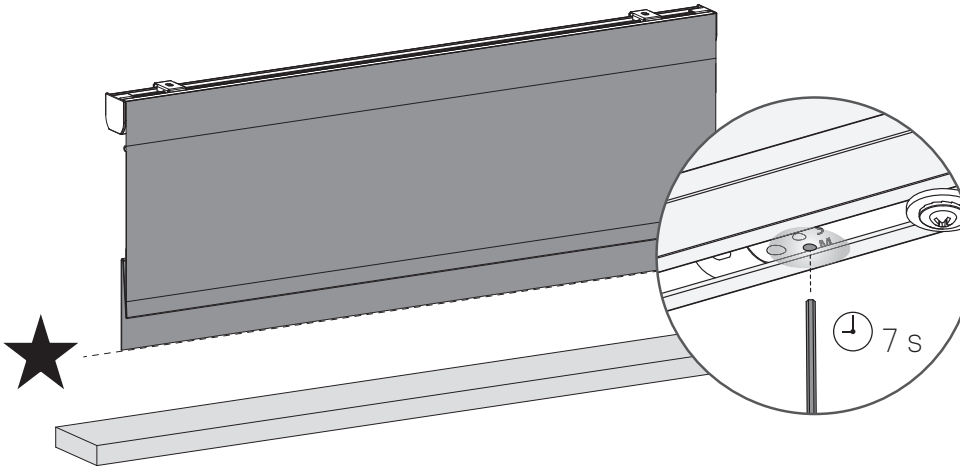




## 10 Bediende raambekleding naar de favoriete positie

Als de raambekleding niet op de favoriete positie staat, houd u de handmatige bediening knop 5 seconden vast en de raambekleding beweegt naar de favoriete positie.

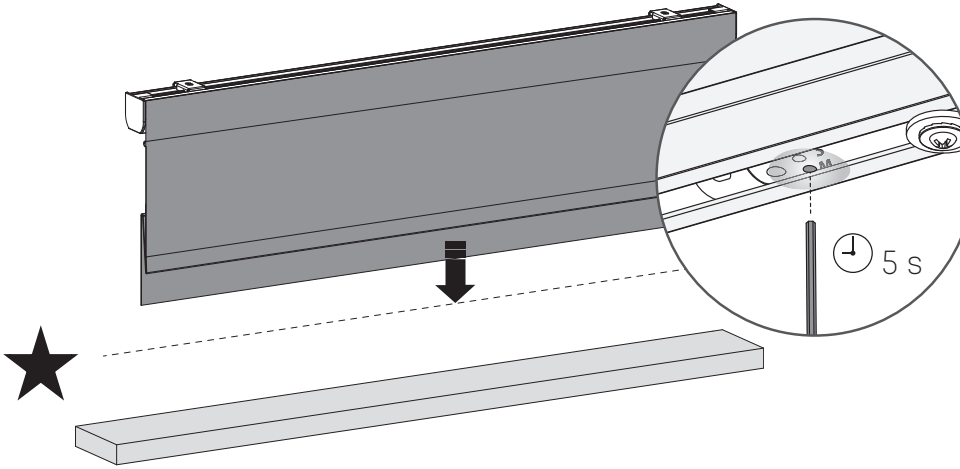

## 11 Sla een nieuwe favoriete positie op

Om uw vorige favoriete positie te verwijderen, moet u de raambekleding op uw huidige favoriete positie plaatsen. (Stap 10) Houd de handmatige bediening knop vast totdat de raambekleding één keer op en neer gaat. (Ongeveer 7 seconden.) Uw favoriete positie is nu gewist. Volg stap 9 om een nieuwe favoriete positie in te stellen.

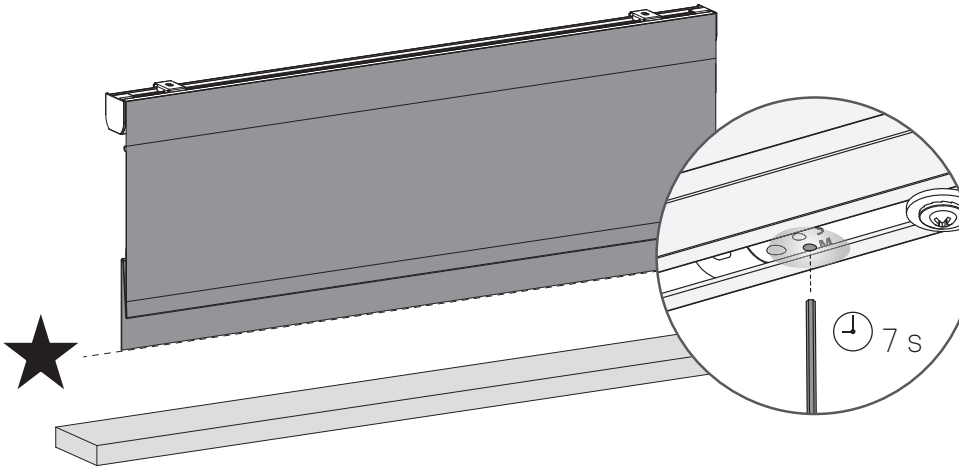






## i Verander de draairichting

Als in de app de positie van de raambekleding tegenovergesteld is aan die van de raambekleding zelf, verander dan de draairichting door de eindpositie knop binnen een seconde twee keer in te drukken.

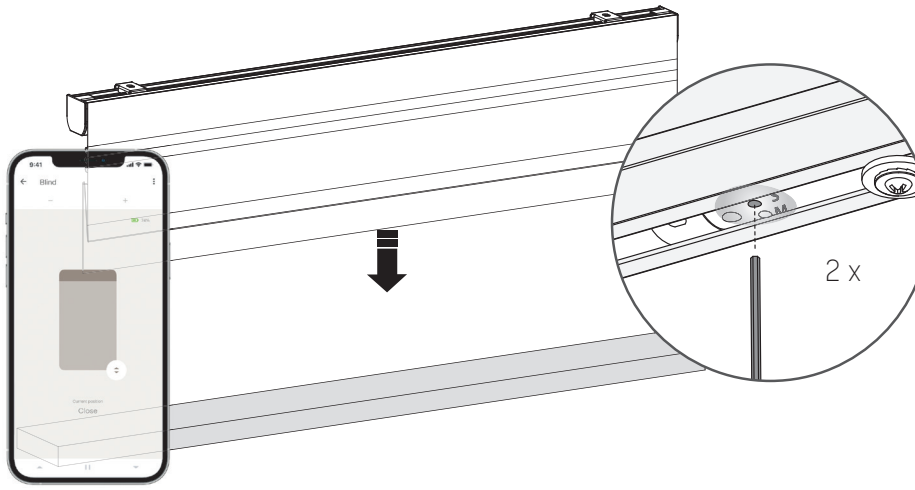

# PROGRAMMEREN MET AFSTANDSBEDIENING

## 1 Koppel een afstandsbediening

Elke Motionblinds afstandsbediening kan aan uw raambekleding worden gekoppeld.

.1 Selecteer een kanaal op de afstandsbediening en druk op de knop programmeren op de motor om de programmeermodus te activeren. De raambekleding begint op en neer te bewegen.

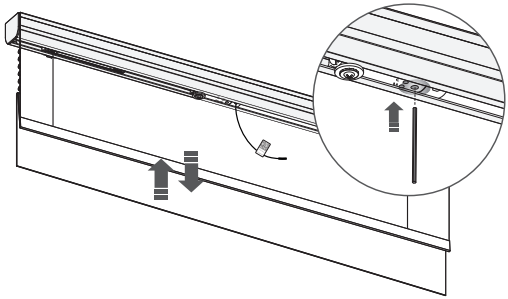

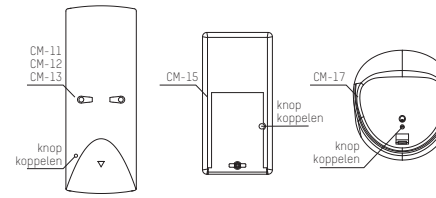


.2 Druk op de koppelingsknop op de achterkant van de afstandsbediening om de raambekleding aan het gewenste kanaal te koppelen. De raambekleding stopt even met bewegingen maken om aan te geven dat de afstandsbediening aan de raambekleding is gekoppeld.

.3 Druk kort op de knop programmeren om de programmeermodus uit te schakelen. De raambekleding stopt met bewegingen maken en kan worden bediend.



## 2 Controleer de draairichting

⚠ **WAARSCHUWING:** risico op beschadiging. Stop de raambekleding voordat deze de eindposities bereikt.

.1 Druk kort op de knop voor omlaag om te controleren of de raambekleding op de juiste manier wordt afgerold. De draairichting moet worden veranderd als de raambekleding omhoog gaat.

.2 Druk tegelijkertijd op de knoppen voor omhoog en omlaag om de draairichting te wijzigen.

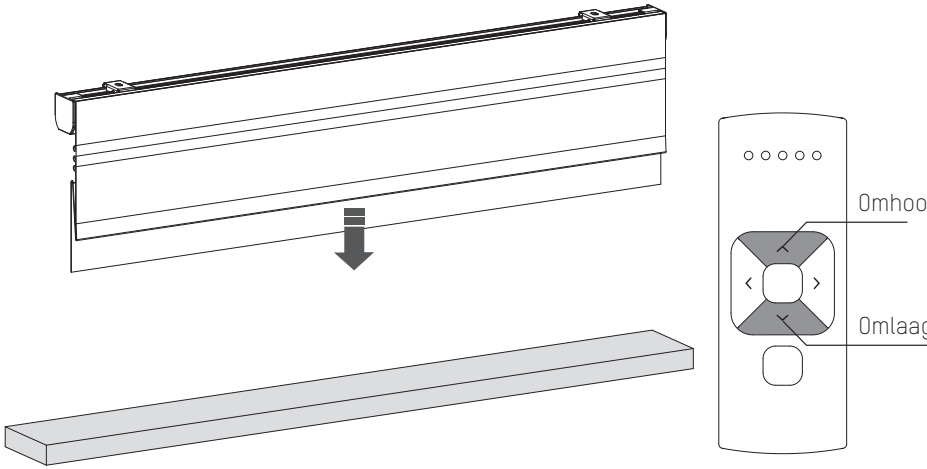

## 3 Stel onderste positie in

Houd de knop voor omlaag ingedrukt totdat de raambekleding de gewenste onderste positie bereikt. **WAARSCHUWING:** risico op beschadiging. Laat de raambekleding langzaam zakken naar de onderste positie.

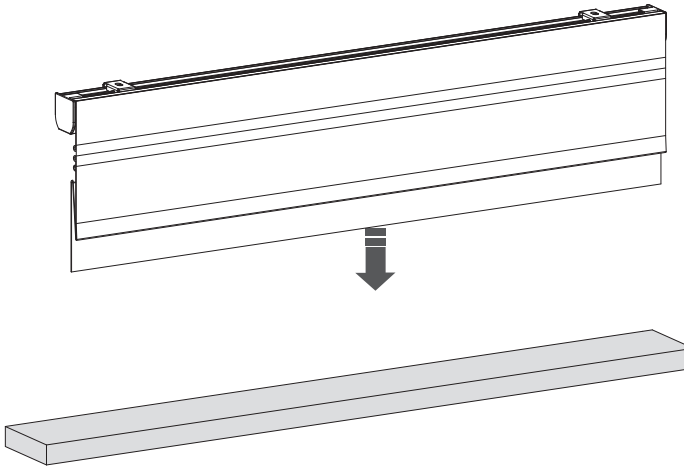

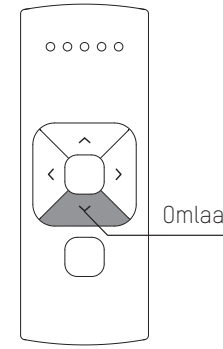






## 4 Sla onderste positie op

Houd tegelijkertijd de knop in het midden en de knop voor omhoog ingedrukt totdat de raambekleding stopt met bewegingen maken en er daarna weer mee begint. De onderste positie is opgeslagen.

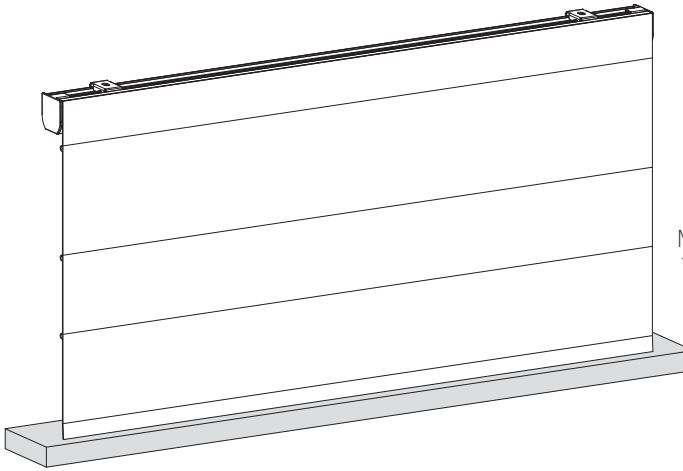

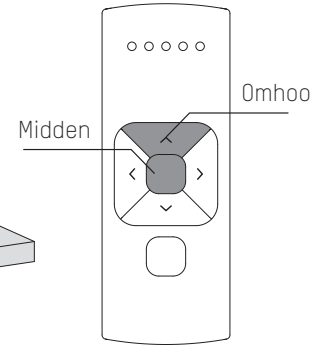

## 5 Stel bovenste positie in

Houd de knop voor omhoog ingedrukt totdat de raambekleding de gewenste bovenste positie bereikt. **WAARSCHUWING:** risico op beschadiging.
Laat de raambekleding langzaam omhoog bewegen naar de bovenste positie.

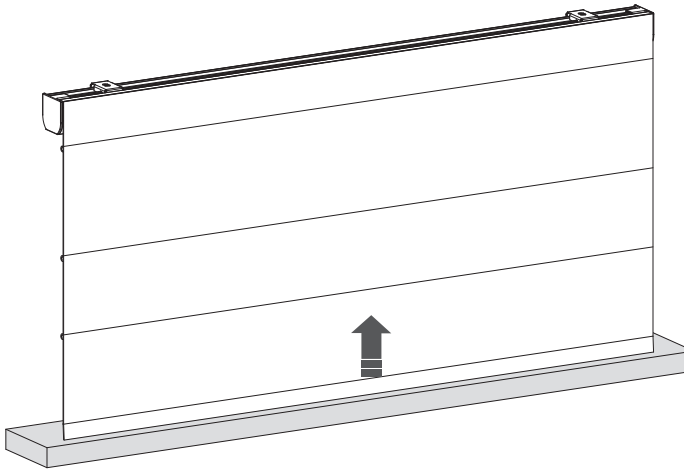

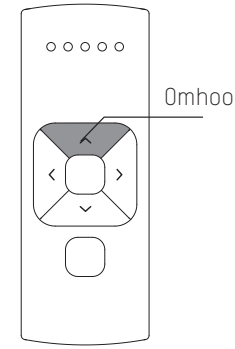




## 6 Sla bovenste positie op

Houd tegelijkertijd de knop in het midden en de knop voor omlaag ingedrukt totdat de raambekleding stopt met bewegingen maken en er daarna weer mee begint.
De bovenste positie is opgeslagen.

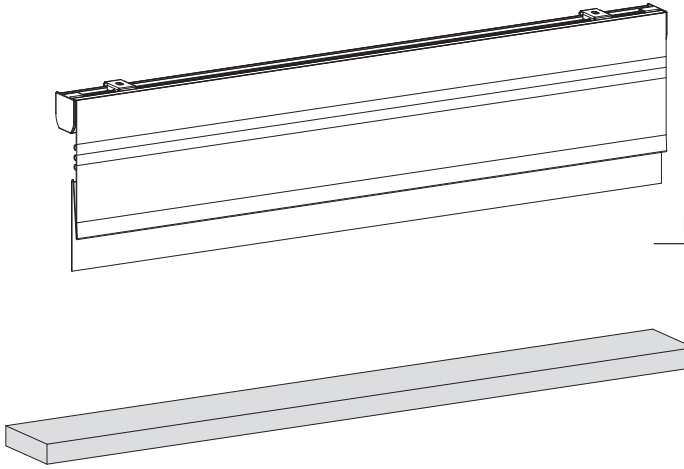

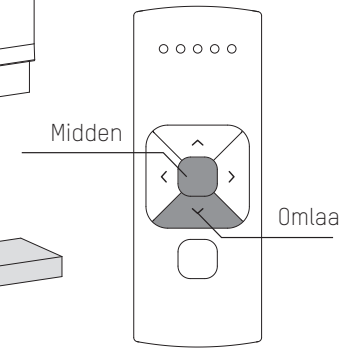

## 7 Stel favoriete positie in (optioneel)

.1 Laat de raambekleding naar een gewenste favoriete positie bewegen.

.2 Houd de knop in het midden ingedrukt om deze favoriete positie op te slaan. De raambekleding stopt even met bewegingen maken om aan te geven dat de favoriete positie is opgeslagen.

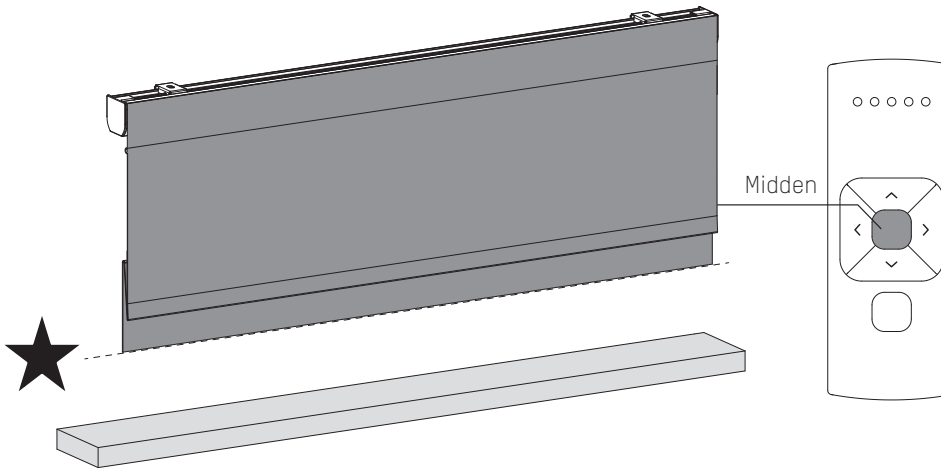






## 8 Schakel programmeermodus uit

Druk kort op de knop programmeren om de programmeermodus uit te schakelen. De raambekleding stopt met bewegingen maken en kan worden bediend.

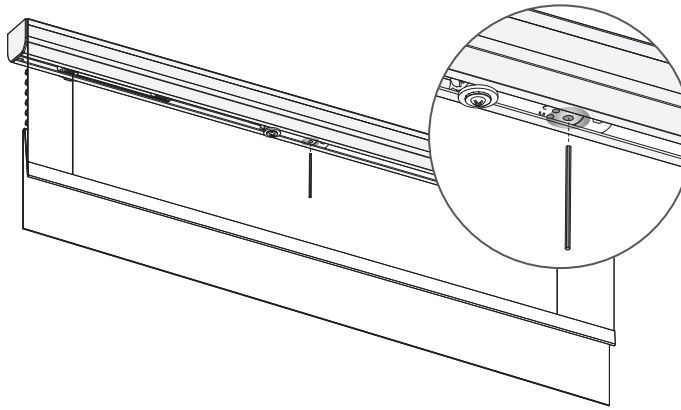

## Schakel de directe bediening uit bij bediening op afstand (Aanbevolen voor jaloezieën)

Als u op de knop omhoog of omlaag op de afstandsbediening drukt, beweegt de raambekleding gelijk naar de eindposities (directe bediening). De directe bediening kan worden uitgeschakeld, zodat de raambekleding in kleinere stappen kan worden bediend met behulp van de knoppen omhoog en omlaag. De raambekleding kan nu alleen direct naar de eindposities bewegen als er langer dan twee seconden op de knop voor omhoog of omlaag wordt gedrukt.

.1 Druk op de knop programmeren op de motor om de programmeermodus te activeren. De raambekleding begint met bewegingen maken.

.2 Houd de knop programmeren ingedrukt totdat de raambekleding stopt met bewegingen maken (circa 5 seconden); de directe bediening wordt nu uitgeschakeld of opnieuw geactiveerd.

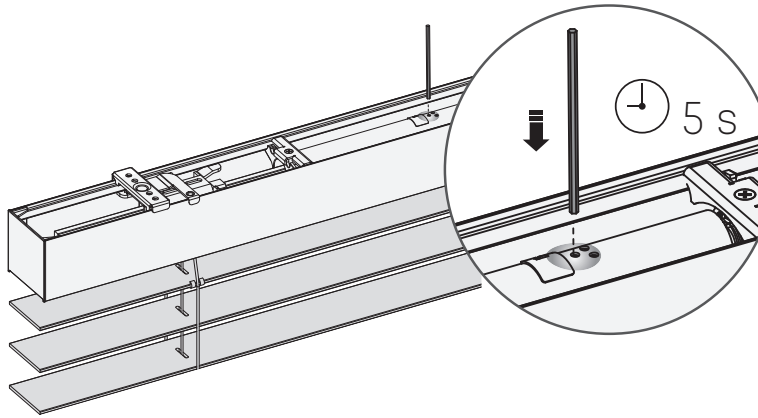

# VEELGESTELDE VRAGEN

## Activeer/deactiveer de motor (transportmodus)

Om schade aan de raambekleding te voorkomen, heeft de motor een transportmodus.
Deze zorgt ervoor dat de raambekleding niet wordt geactiveerd voordat deze is geïnstalleerd.

.1 Houd de programmeerknop ingedrukt en druk twee keer op de handmatige bediening knop om de motor in of uit te schakelen. (Wanneer de motor wordt geactiveerd, beweegt de motor kort op en neer)

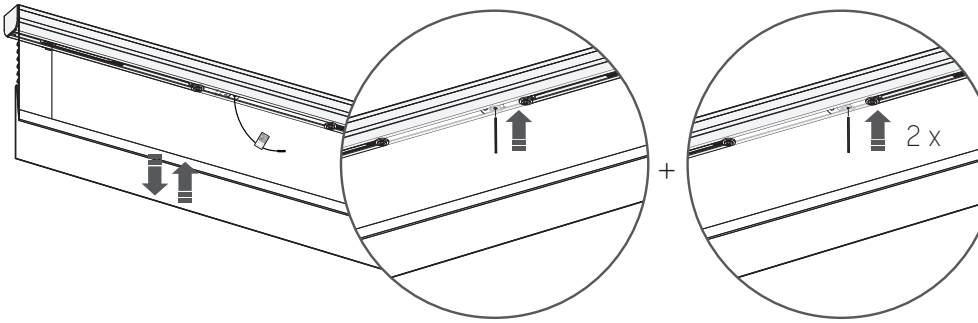


| Probleem | Oorzaak | Oplossing |
|---|---|---|
| De raambekleding werkt niet. | De motor is in de transportmodus. | Activeer de motor. Zie pagina 6/26. |
| | De batterij van de afstandsbediening is leeg. (Ledlampjes van de afstandsbediening knipperen snel.) | Vervang de batterij in de afstandsbediening. Raadpleeg de handleiding voor de afstandsbediening. |
| | De batterij is verkeerd in de afstandsbediening geplaatst. | Plaats de batterij in de afstandsbediening opnieuw. Raadpleeg de handleiding voor de afstandsbediening. |
| | RF-storing | Controleer of de antenne van de motor niet wordt gehinderd door metalen voorwerpen. |
| | De afstand tussen de telefoon/bridge/ afstandsbediening en de motor is te groot. | Ga dichter bij de motor staan. |
| | De afstandsbediening is niet verbonden met de raambekleding. | Koppel de afstandsbediening aan de motor. Zie pagina 8. |
| Er reageren meerdere raambekledingen op één afstandsbediening. (Het is niet mogelijk één raambekleding te programmeren.) | Er zijn meerdere raambekledingen aan één kanaal gekoppeld. | Koppel de raambekleding aan een vrij kanaal om deze te programmeren of gebruik enkele selectie om deze specifieke raambekleding te programmeren. |
| De raambekleding beweegt in kleine stapjes. | 1) Er zijn geen eindposities geprogrammeerd. 2) De directe bediening is uitgeschakeld. | 1) Programmeer eindposities. Zie pagina 7, 12-13, 20-222. 2) Activeer directe bediening. Zie pagina 24. |
| De favoriete positie kan niet worden geprogrammeerd. | Er zijn geen eindposities geprogrammeerd. | Programmeer eindposities. Zie pagina 7, 12-13, 20-22. |
| De raambekleding gaat te ver naar beneden. | De eindposities zijn verkeerd geprogrammeerd. | Programmeer de eindposities opnieuw. Zie stap 7, 14-15, 20-22. |
| De raambekleding beweegt in de tegenovergestelde richting. | De draairichting is verkeerd ingesteld. | Verander de draairichting. Zie pagina 8, 17, 20. |
| De raambekleding blijft omhoog en omlaag bewegen. | De raambekleding staat in de programmeermodus. | Druk op de knop programmeren op de motor om de programmeermodus af te sluiten. |
| De firmware van de raambekleding kan niet worden bijgewerkt naar de laatste versie. | De bluetooth-verbinding met de raambekleding is niet stabiel. | 1) Sluit de app en maak opnieuw verbinding met de motor. 2) Deactiveer en reactiveer de motor weer. Probeer nog een keer bij te werken. Zie pagina 26 |

ES

# Guía de configuración

## Plegables - Venecianas - Plisadas

Motor CM-07V2

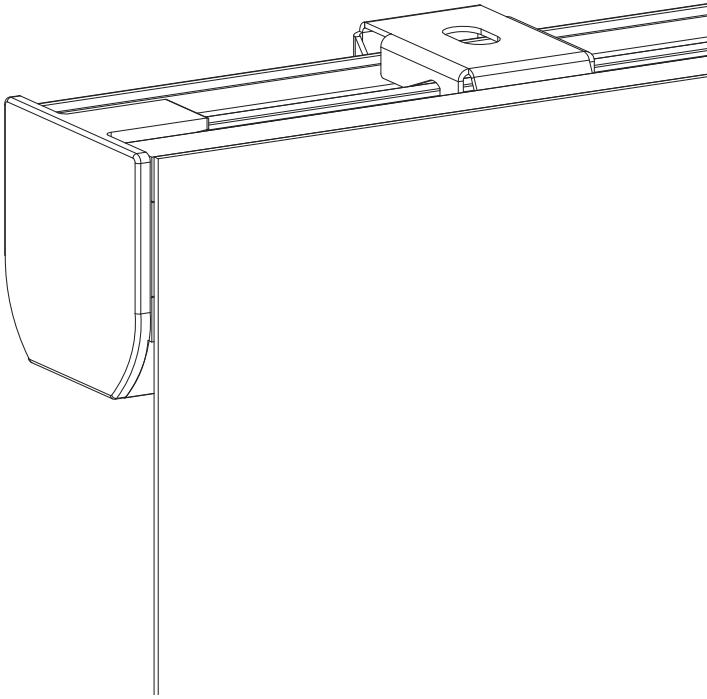

Motionblinds

# ⚠ ADVERTENCIA

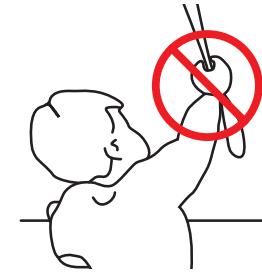

Lea detenidamente las instrucciones antes de instalar y usar el producto. El proceso de montaje puede ser completado por personas no profesionales. Para uso en interiores.

- Se han producido estrangulaciones de niños con cordones de tiro, cadenas, cintas y cordones de accionamiento de este producto.
- Mantenga los cordones fuera del alcance de los niños para evitar que puedan quedarse atrapados en ellos y estrangularse.
- Los cordones pueden enrollarse en el cuello de los niños.
- Separe las camas, las cunas y los muebles de los cordones de las cortinas.
- No anude los cordones.
- Asegúrese de que los cordones no se entrecrucen y formen un lazo.



**Limpieza**

Siga estas reglas generales al limpiar la parte exterior del dispositivo y sus componentes:

- Usar un trapo suave, sin pelusa, húmedo. Evitar que entre húmedad en las aperturas.
- No usar aerosoles en spray, disolventes, alcohol, ó abrasivos.

**Servicio y Soporte**

No hacer ninguna reparación. No intente abrir o desamblar el dispositivo. Corre el riesgo de una descarga eléctrica e invalidar la garantía limitada. No hay ningúna parte en el interior servible para el usuario.

**Obtener Servicio de Garantía**

Primero seguir los consejos de este folleto y luego ir a su distribuidor local.

Si el producto parece estar dañado ó no funciona adecuadamente, dirijasé a su distribuidor local para recibir instrucciones de cómo obtener el servicio de garantía.

**Reciclaje**

Esta marca indica que este producto no debe desecharse con otros residuos domésticos en toda la UE. Para evitar posibles daños al medio ambiente o a la salud, debidos a la eliminación incontrolada de residuos, se debe reciclar correctamente para promover la reutilización sostenible de recursos materiales. Para devolver el dispositivo usado, utilice los sistemas de devolución y recogida establecidos o póngase en contacto con el establecimiento donde adquirió el producto. Ellos pueden recoger este producto para un reciclado seguro y no contaminante.

IP 20

Intertek 5011728

Conforms to UL Std. 325

## Instrucciones de seguridad importantes

ADVERTENCIA: Para reducir el riesgo de lesiones graves o la muerte. Es importante para la seguridad de las personas
que siga estas instrucciones. Conserve estas instrucciones.

- Lea y siga todas las instrucciones de instalación.
- Este dispositivo puede ser utilizado por niños mayores de 8 años y por personas con capacidades físicas, sensoriales o mentales reducidas o con falta de experiencia y conocimientos siempre que estén bajo supervisión y hayan recibido instrucciones pertinentes sobre el uso del dispositivo de manera segura y comprendan los peligros que conlleva. Los niños no deben jugar con el dispositivo. Los niños no deben realizar tareas de limpieza y mantenimiento sin supervisión.
- No permita que los niños jueguen con los mandos fijos. Mantenga los mandos remotos fuera del alcance de los niños.
- Examine la instalación periódicamente para detectar desajustes y signos de desgaste o daños en cables y muelles. No la utilice si necesita ser ajustada o reparada.
- Este manual de instrucciones también está disponible en la página web.
- La unidad de accionamiento debe desconectarse de su fuente de energía durante la limpieza, el mantenimiento o al reemplazar piezas.
- El nivel de presión acústica de emisión ponderado A de la unidad de accionamiento es igual o inferior a 70dB(A).
- Solo para uso doméstico y en interiores.
- Examine la instalación periódicamente para detectar desajustes y signos de desgaste o daños en cables y muelles. No la utilice si necesita ser ajustada o reparada.
- Desconecte la unidad de accionamiento del suministro eléctrico o apague los controles automáticos cuando se realicen tareas de mantenimiento en las inmediaciones, tales como la limpieza de cristales.
- Cuando se use en el modo de hombre muerto, asegúrese de que otras personas estén lejos.
- No utilice la instalación cuando se realicen tareas de mantenimiento en las inmediaciones, tales como la limpieza de cristales.
- El motor tubular solo debe alimentarse con una tensión baja de protección, según la indicación en el dispositivo.
- Este dispositivo contiene baterías no reemplazables.

## Instrucciones de instalación importantes

ADVERTENCIA: Instrucciones de seguridad importantes. Siga todas las instrucciones, ya que una instalación incorrecta puede provocar lesiones graves.

- Este motor solo puede utilizarse con material suave para las partes accionadas.
- Las piezas móviles, peligrosas y desprotegidas de la unidad de accionamiento deben instalarse a una altura superior a 2,5 m del suelo o en otro nivel que permita acceder a ellas.
- Instale el mecanismo de accionamiento para el desbloqueo manual a una altura inferior a 1,8 m.
- El mecanismo de accionamiento de un dispositivo de hombre muerto debe situarse a escasa distancia de la parte accionada pero alejado de las piezas móviles. Debe instalarse a una altura mínima de 1,5 m y no ser accesible al público.
- La masa y la dimensión de la parte accionada deben ser compatibles con el par de giro nominal y el tiempo de funcionamiento nominal.
- Los mandos fijos deben ser claramente visibles después de su instalación.
- La parte accionada debe ser compatible con el par de giro nominal (0.8Nm) y el tiempo de funcionamiento nominal (12min).
- La unidad de accionamiento debe instalarse a una altura de, al menos, 2,5 m del suelo o a otro nivel de acceso.
- La desconexión para todos los polos debe ser incorporada en el cableado fijo, de conformidad con las normas de cableado.

## Manual de la FCC
## FCC ID: ZY4CM07B1

Información reglamentaria

### 1 Información de la FCC para el usuario

Este producto no contiene ninguna pieza que el usuario pueda reparar o reemplazar, y solo debe utilizarse con antenas aprobadas. Cualquier cambio o modificación al producto invalidará todas las certificaciones y aprobaciones reglamentarias aplicables.

### 2 Avisos de emisión electrónica de la FCC

Este dispositivo cumple con el apartado 15 de las Normas de la FCC.

El funcionamiento está sujeto a las dos condiciones siguientes:

1. Este dispositivo no puede causar interferencias perjudiciales.

2. Este dispositivo debe aceptar cualquier interferencia que reciba, incluida aquella que pueda causar un funcionamiento no deseado del dispositivo.

### 3 Declaración de interferencia de radiofrecuencia de la FCC

Este equipo ha sido sometido a las pruebas pertinentes y cumple con los límites establecidos para un dispositivo digital de clase B,
conforme al apartado 15 de las Normas de la FCC. Estos límites están diseñados para proporcionar una protección razonable
contra interferencias perjudiciales, cuando el equipo funciona en un entorno comercial. Este equipo genera, utiliza y puede irradiar energía de radiofrecuencia y, si no se instala y utiliza
conforme a las instrucciones, puede causar interferencias perjudiciales en las comunicaciones de radio.

El funcionamiento de este equipo en un área residencial puede causar interferencias perjudiciales, en cuyo caso el usuario tendrá que corregir la interferencia a su propio coste.

Si este equipo ocasiona interferencias perjudiciales en la recepción de la televisión o radio, lo cual puede determinarse encendiendo y apagando el equipo, se recomienda al usuario que intente corregir
la interferencia, adoptando una o más de las siguientes medidas:

- Reorientar o reubicar la antena de recepción
- Aumentar la separación entre el equipo y el receptor
- Conectar el equipo a una salida en un circuito diferente al utilizado para la conexión del receptor
- Consultar al distribuidor o a un técnico de radio/TV experimentado para obtener ayuda

### Declaración de la UE

Por la presente, Coulisse declara que el tipo de equipo de radio CM-07$^{V2}$ cumple la Directiva 2014/53/UE. El texto completo de la declaración de conformidad de la UE está disponible en la siguiente dirección de internet: support.motionblinds.com

- Gama de frecuencias: 433 MHz, Potencia de RF: 2.32 dBm
- Gama de frecuencias BLE: 2402 - 2480 MHz, Potencia de RF: 3 dBm EIRP

## Botones y funciones

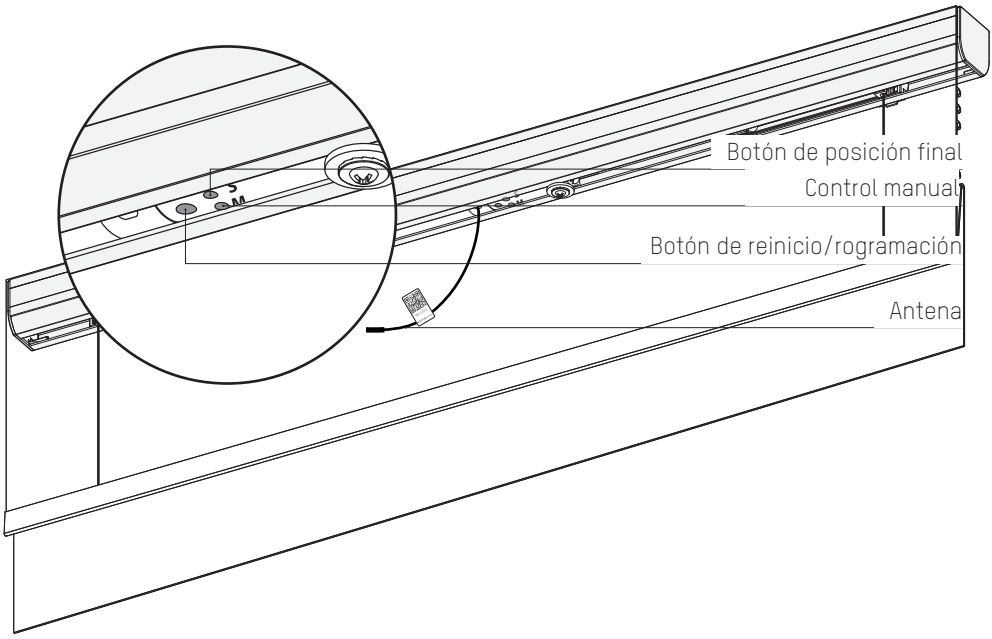






## Localice el botón de programación

Veneciana

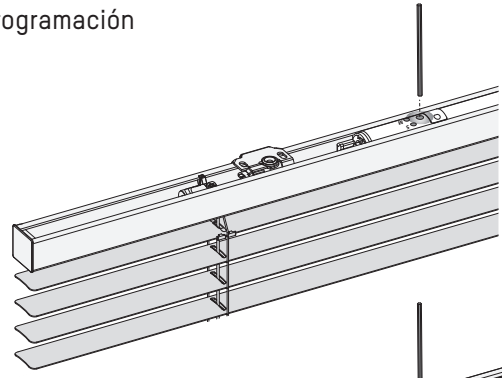

Cortina plisada

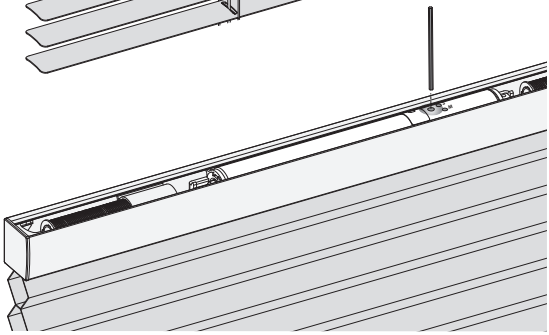

## 1 Instalar la cortina

Siga los pasos de las instrucciones de instalación para instalar la cortina.

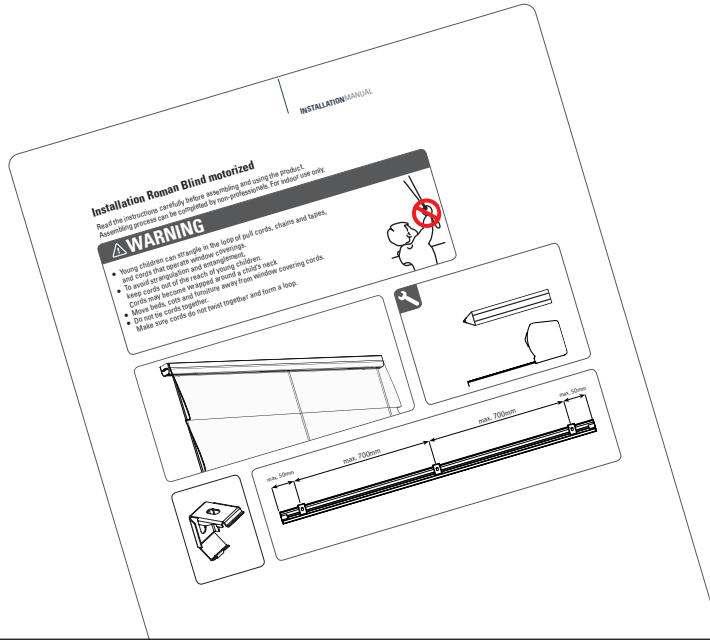




## 2 Conectar el suministro eléctrico

IMPORTANTE:

Solo conecte al CM-21 (transformador de 12V CC o al CM-38/CM-39 (bateria tubo recargable)

Mantenga pulsado el botón de programa y pulse dos veces el botón de control manual para activar o desactivar el motor. (Cuando el motor está activado, el motor sube y baja).

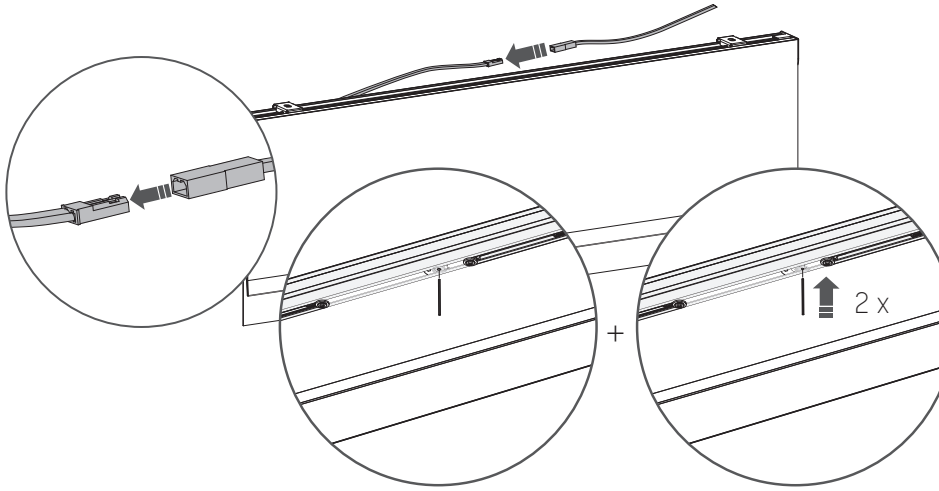

## 3 Descargue la aplicación Motionblinds Bluetooth

Descargue la aplicación bluetooth de MotionBlinds en la App Store.

App Store
Descargue la
MotionBlinds
Bluetooth app
rtube.nl/red1614

Google Play
Descargue la
MotionBlinds
Bluetooth app
rtube.nl/red1614

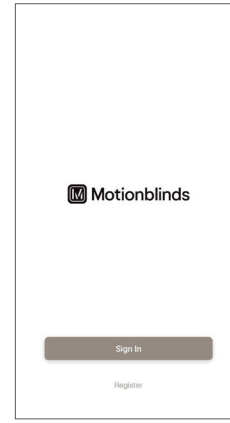






## 4 Configurar la cortina

Abra la aplicación bluetooth de MotionBlinds y pulse el signo +. La aplicación le guiará a través del proceso de configuración.

Las posiciones finales de la cortina, superior e inferior, están preprogramadas. Pueden ajustarse siguiendo los pasos de la aplicación.

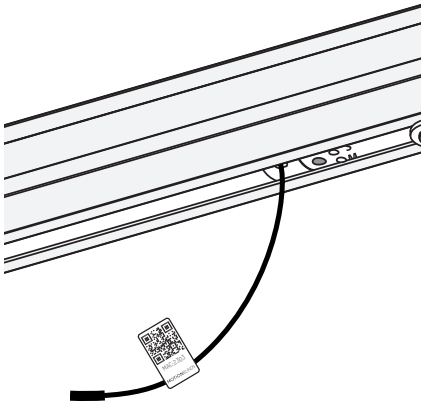



## 6 Ajustes

**Cambiar la dirección de rotación :**

Si la posición de la cortina en la aplicación es opuesta a la de su cortina, cambie la dirección de rotación pulsando el botón Posición final dos veces en un segundo.

**Cambiar las posiciones finales :**

Si las posiciones finales de la cortina son incorrectas, abra los ajustes de la cortina y ajuste la posición inferior / superior.




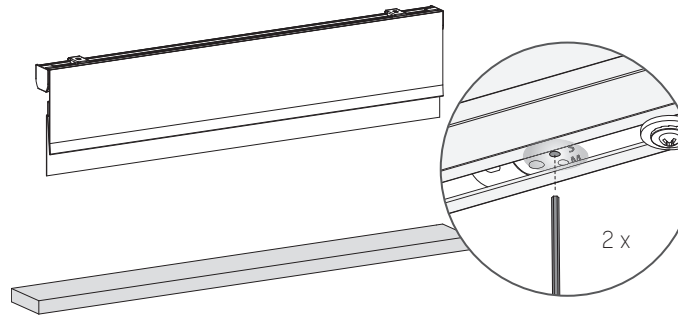




## i Emparejar un mando

.1 Seleccione un canal en el mando a distancia y pulse el botón de programación del motor para activar el modo de programación. La persiana comenzará a subir y bajar.

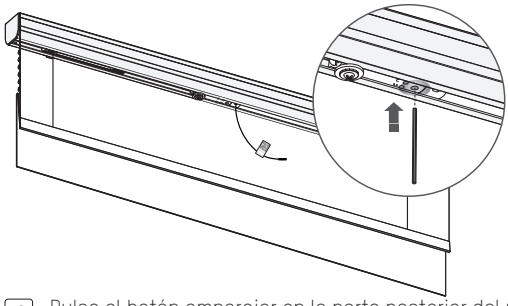

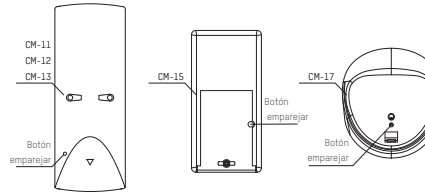


.2 Pulse el botón emparejar en la parte posterior del mando para emparejar la cortina con el canal seleccionado. La cortina dejará de moverse brevemente para indicar que el mando ha sido emparejado.

.3 Pulse brevemente el botón de programa para desactivar el modo de programa. La cortina deja de ser escalonada y puede ser operada.

## Emparejar con un puente

Con el puente de MotionBlinds puedes desbloquear más opciones, como los asistentes de voz y la posibilidad de controlar tus cortinas cuando no estás en casa.

App Store
Descargue la
MotionBlinds
Wi-Fi app
rtube.nl/red981

Google Play
Descargue la
MotionBlinds
Wi-Fi app
rtube.nl/red982



## Cambiar la velocidad del motor / nivel sonoro

Mantenga pulsado el botón de programa durante 5 segundos para modificar la velocidad del motor / el nivel sonoro. La cortina sube y baja 1 vez para indicar que la velocidad se ha ajustado a 1 de los 3 niveles. Atención: suelte el botón después de 5 segundos cuando la persiana suba y baje para evitar que se restablezca la conexión.

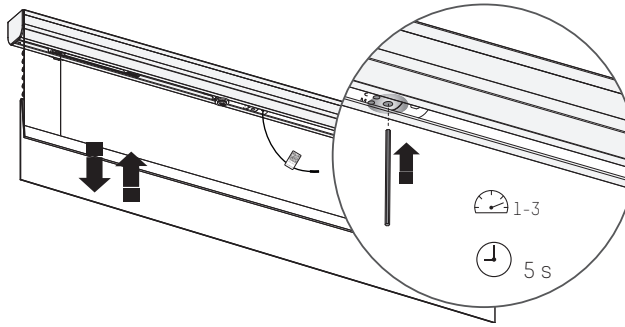


## Restablecer la conexión

Mantenga pulsado el botón de programación durante 10 segundos para borrar la conexión entre la cortina y la aplicación.La cortina sube y baja 1 vez para indicar que se ha restablecido la conexión. La cortina puede volver a conectarse.

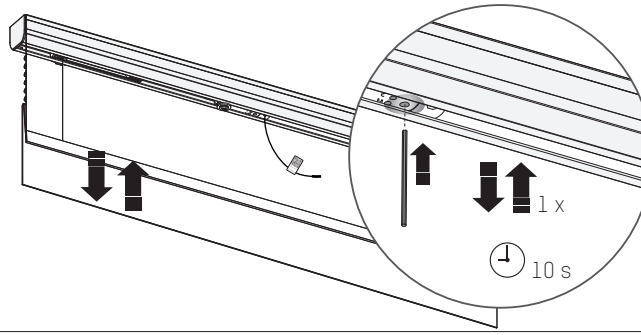




## Restablecer la cortina

Al reiniciar la cortina se borran las posiciones finales y las conexiones de la cortina con las aplicaciones y los mandos a distancia. Pulse brevemente el botón de programación para activar el modo de programación. La cortina comenzará a subir y bajar. Mantenga pulsado el botón de reinicio/programación durante al menos 20 segundos para reiniciar la cortina. La cortina se detendrá dos veces. Después de la segunda parada, la cortina dará un paso más para indicar que se ha restablecido.

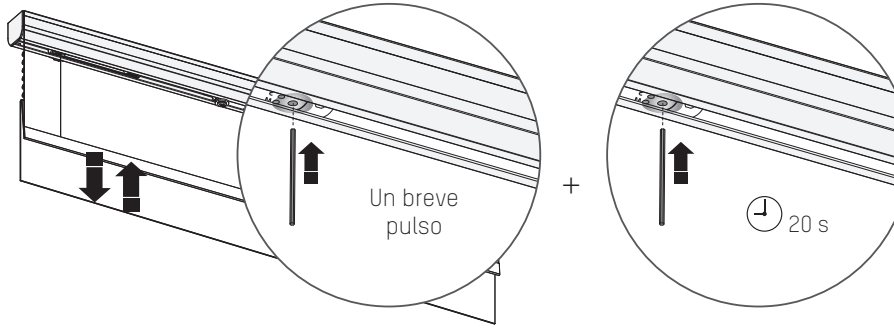

# BOTÓN DE PROGRAMACIÓN

## 1 Ajustar las posiciones finales

Además de ajustar las posiciones finales mediante la aplicación, puede hacerlo pulsando el botón del motor.
Pulse el botón de control manual y manténgalo pulsado hasta que la cortina alcance la posición inferior. Si la cortina se mueve en sentido contrario, suelte el botón y manténgalo pulsado de nuevo.

Ajuste hasta alcanzar la posición inferior deseada.

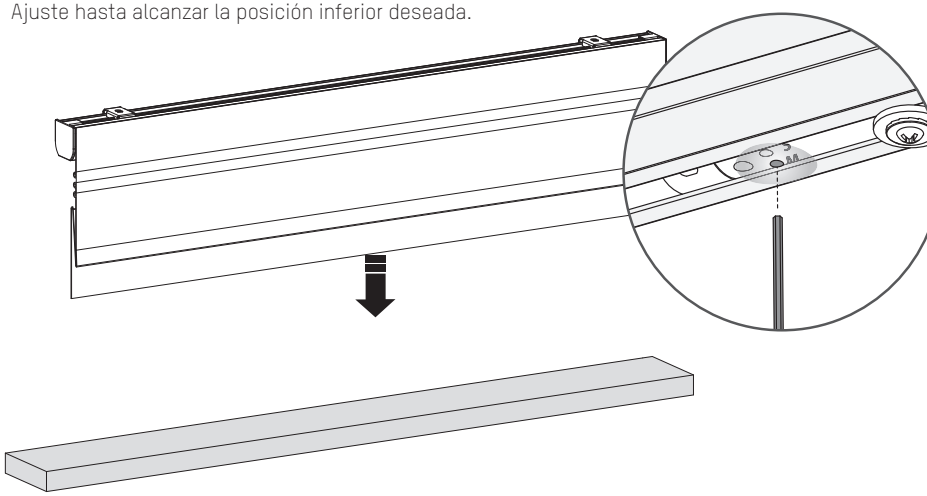



## 2 Guardar la posición inferior

Cuando la cortina esté colocada en su posición inferior mantenga pulsado el botón hasta que la cortina se mueva hacia arriba y hacia abajo para guardar su posición inferior.

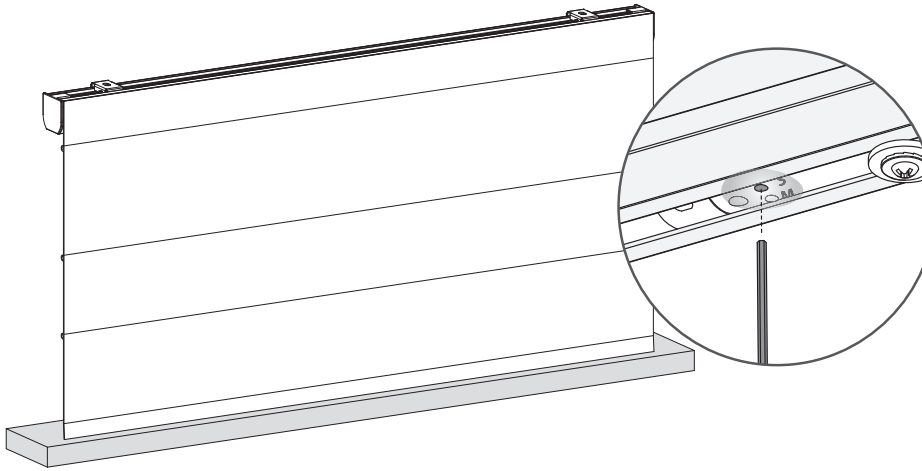

## 3 Mover su cortina hasta la posición superior

Pulse el botón de control manual hasta que la cortina alcance la posición superior. Si la cortina se mueve en sentido contrario, suelte el botón y manténgalo pulsado de nuevo.

Ajuste hasta alcanzar la posición superior deseada.

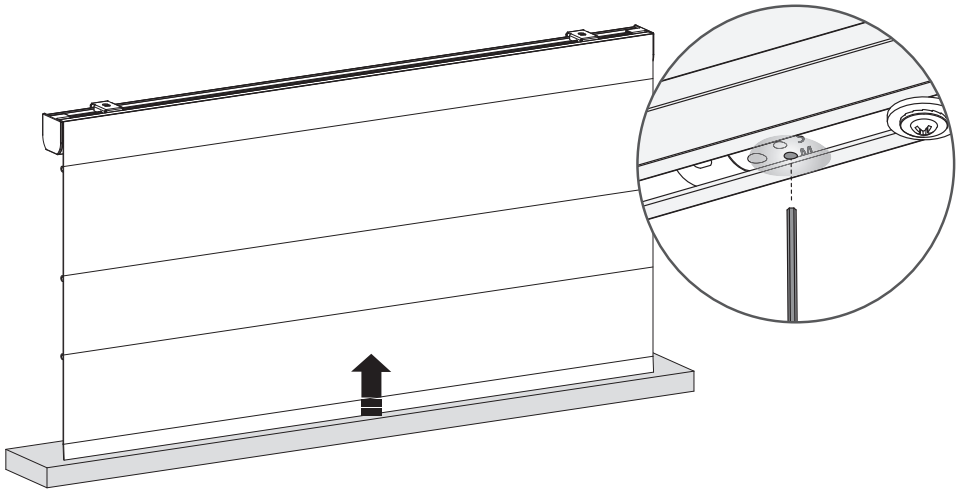





## 4 Guardar la posición superior

Cuando la cortina esté colocada en su posición superior mantenga pulsado el botón hasta que la cortina se mueva hacia arriba y hacia abajo para guardar su posición superior.

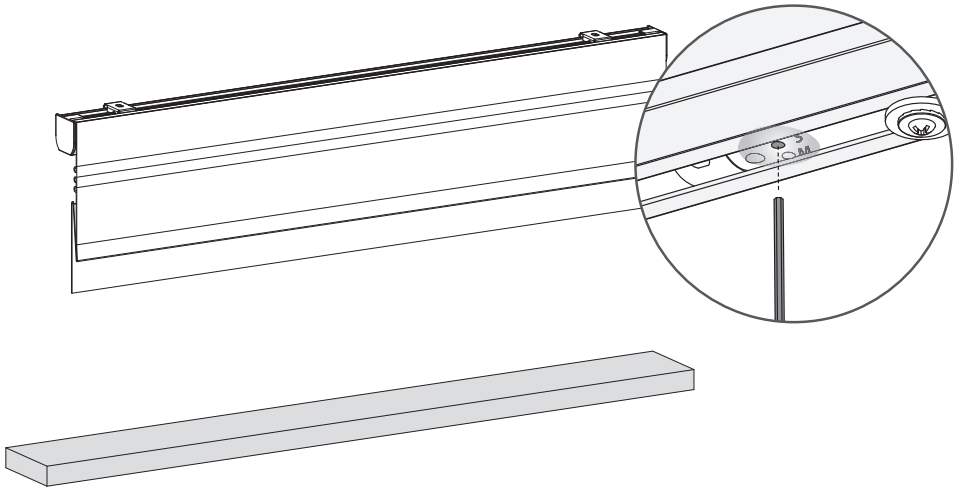

## 5 Ajustar sus posiciones finales

Para ajustar una de sus posiciones finales, debe colocar la cortina en la posición final que desea ajustar. Pulse brevemente el botón de control manual y espere hasta que la cortina haya alcanzado la posición final que desea ajustar.

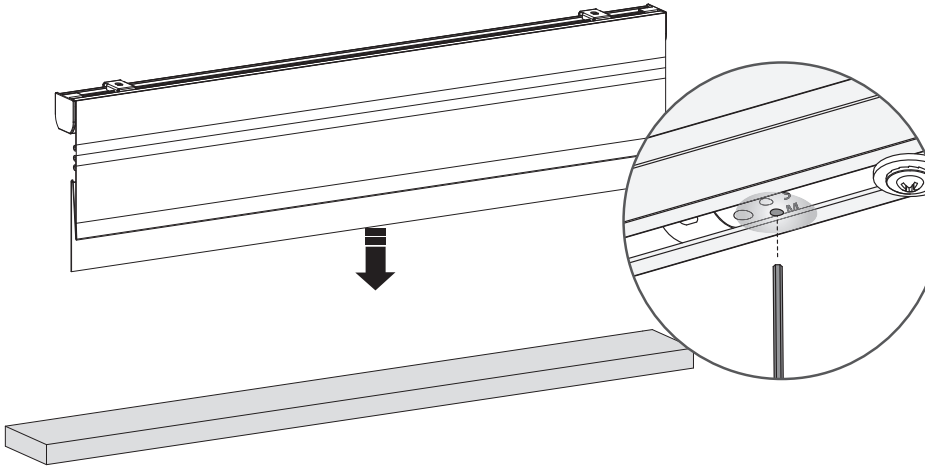



## 6 Borrar su posición (inferior/superior)

Mantenga pulsado el botón de programación de posición final durante 3 segundos para borrar su posición (inferior/superior). La cortina subirá y bajará una vez para confirmar que se ha borrado su posición final. Ahora puede fijar una nueva posición (inferior/superior).

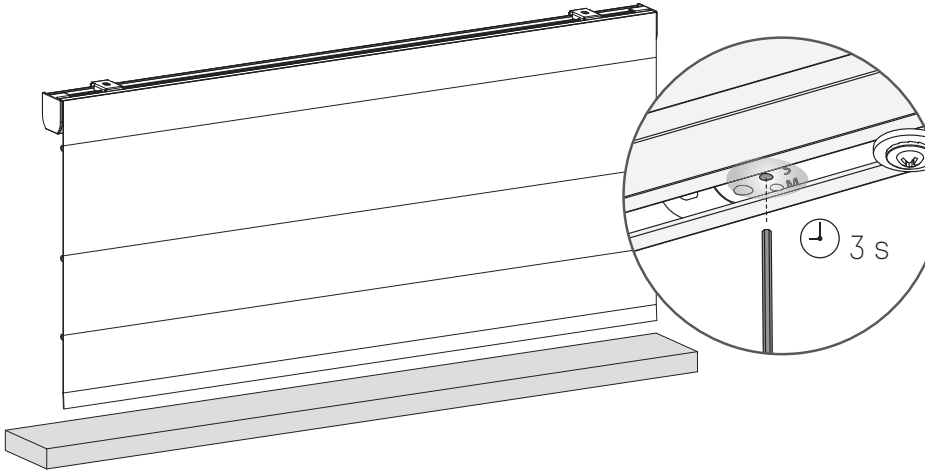

## 7 Mover su cortina hasta la nueva posición (inferior)

Pulse el botón de control manual y manténgalo pulsado hasta que la cortina llegue a la posición inferior. Si la cortina se mueve en sentido contrario, suelte el botón y manténgalo pulsado de nuevo.

Ajuste hasta alcanzar la posición inferior deseada.

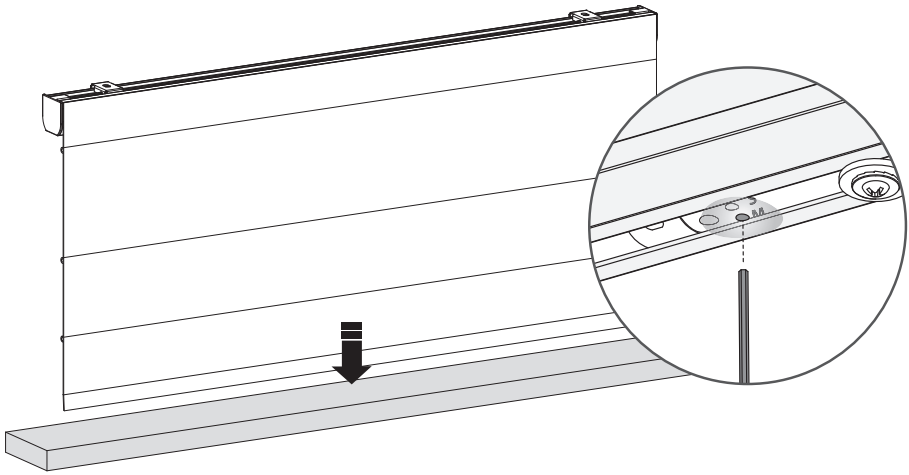





## 8 Guardar su posición (inferior)

Cuando la cortina esté colocada en su posición inferior mantenga pulsado el botón hasta que la cortina se mueva hacia arriba y hacia abajo para guardar su posición inferior.

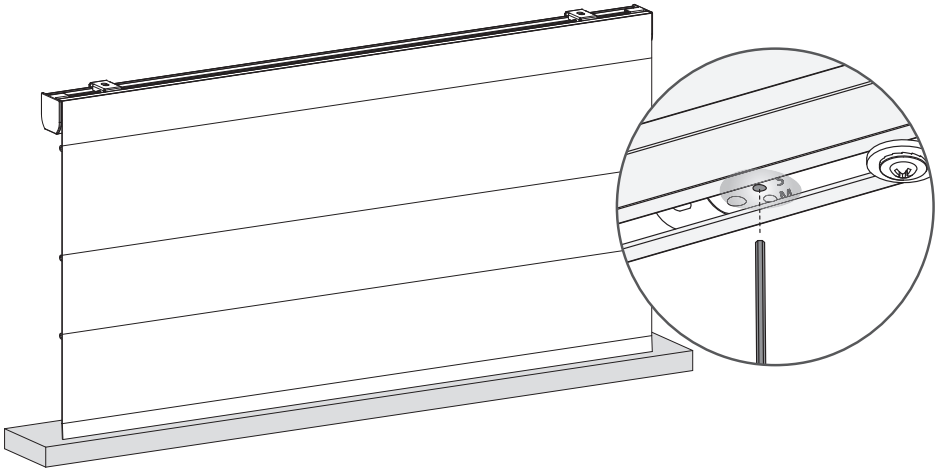

## 9 Guardar la posición favorita

Cuando no hay ninguna posición favorita programada, debe colocar la cortina en su posición favorita. Cuando la cortina esté en su posición favorita, mantenga pulsado el botón de control manual hasta que la cortina suba y baje una vez (aproximadamente 7 segundos).

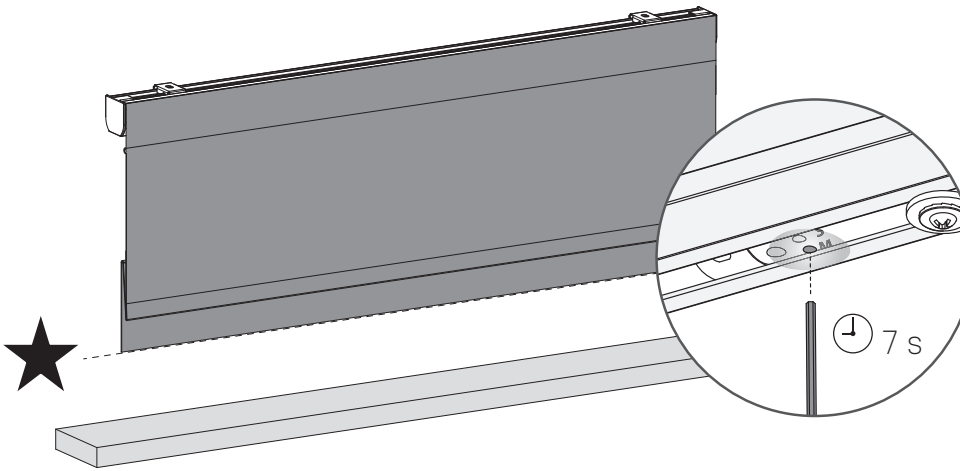




## 10 Controle su cortina hasta su posición favorita

Cuando su cortina no esté colocada en la posición favorita, mantenga pulsado el botón de control manual durante 5 segundos y su cortina se moverá a su posición favorita.

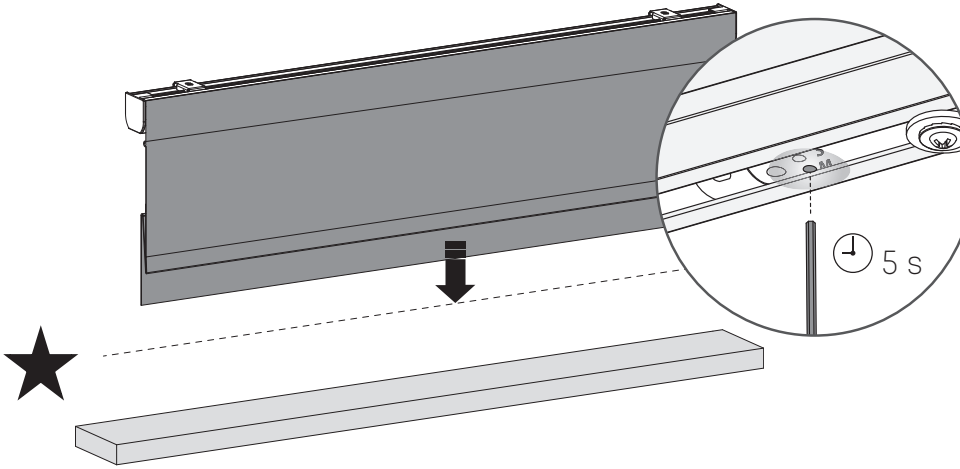

## 11 Guardar una nueva posición favorita

Para eliminar su posición favorita anterior, debe colocar la cortina en su posición favorita actual. (Paso 10) A continuación, mantenga pulsado el botón de control manual hasta que la cortina suba y baje una vez. (Aproximadamente 7 segundos) Su posición favorita ha sido eliminada. Siga el paso 9 para fijar su nueva posición favorita.

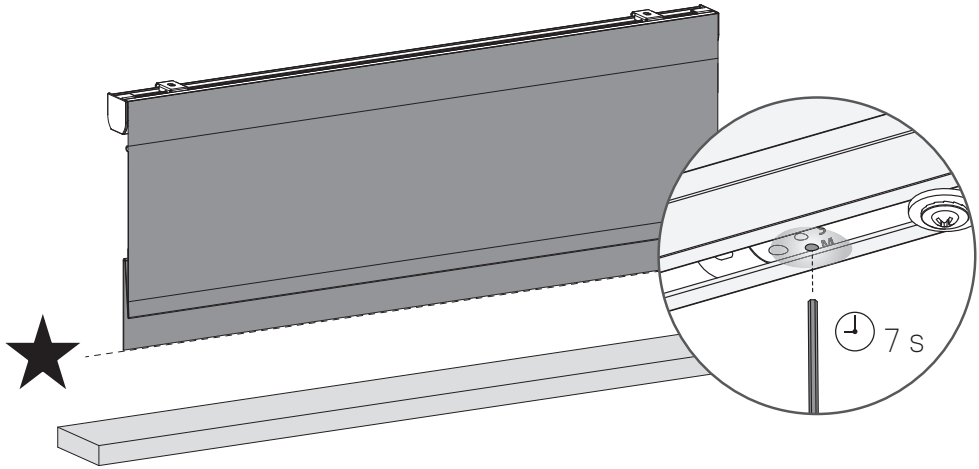






## i Cambiar la dirección de rotación

Si la posición de la cortina en la aplicación es opuesta a la de su cortina, cambie la dirección de rotación pulsando el botón Posición final dos veces en un segundo.

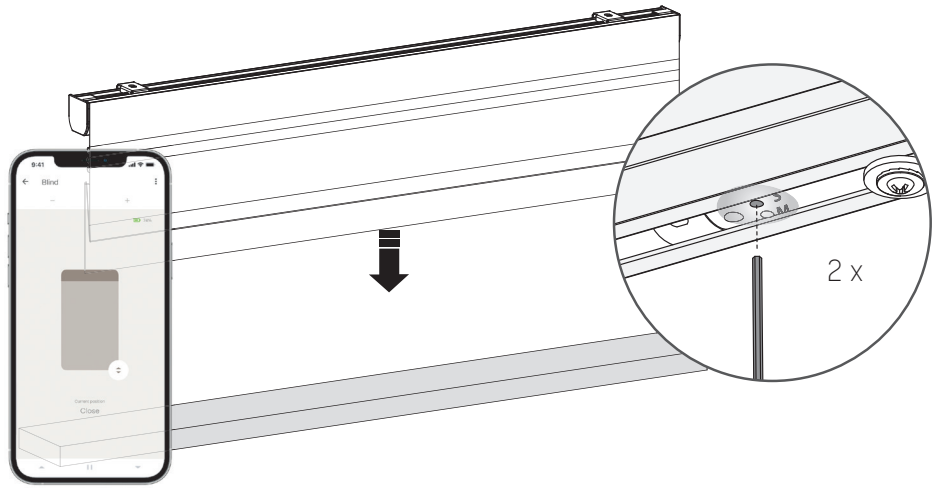

# PROGRAMACIÓN REMOTA

## 1 Emparejar un mando

Cualquier mando de Motionblinds puede conectarse a la cortina.

.1 Seleccione un canal en el mando y pulse el botón programar del motor para activar el modo de programación. La cortina comenzará a moverse hacia arriba y abajo.

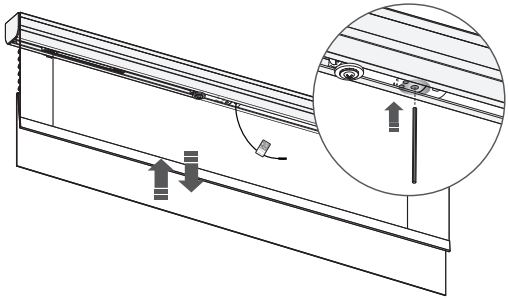




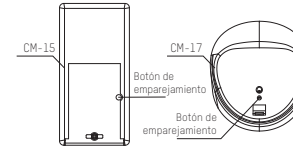


.2 Pulse el botón de emparejamiento de la parte posterior del mando a distancia para emparejar la cortina con el canal seleccionado. La cortina dejará de moverse brevemente, lo que indica que el mando se ha emparejado con la cortina.

.3 Pulse brevemente el botón programar para desactivar el modo de programación. La cortina dejará de moverse y puede ser utilizada.



## 2 Compruebe el sentido de rotación

⚠ **ADVERTENCIA:** riesgo de daños. Detenga la cortina antes de llegar a la posición final.

.1 Pulse brevemente el botón bajar para comprobar si la cortina se desenrolla de forma correcta. Si la cortina sube, debe cambiar el sentido de rotación.

.2 Pulse simultáneamente el botón subir y bajar para cambiar el sentido de rotación.

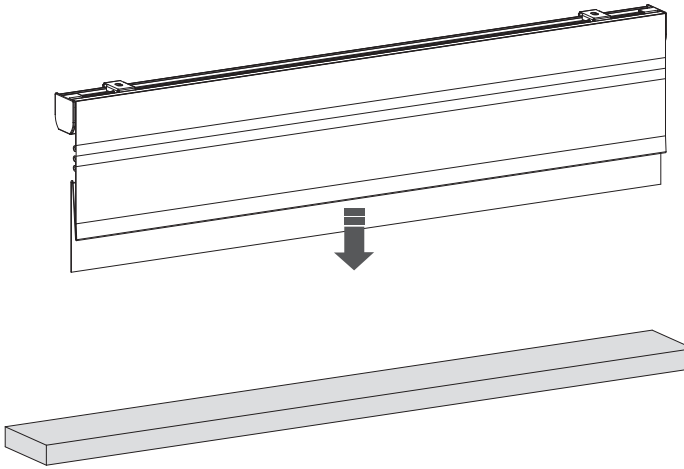

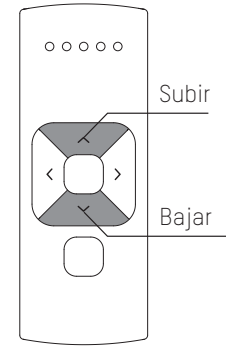

## 3 Ajustar la posición inferior

Pulse y sostenga el botón bajar hasta que la cortina alcance la posición inferior deseada. **ADVERTENCIA:** riesgo de daños. Acérquese lentamente a la posición inferior.

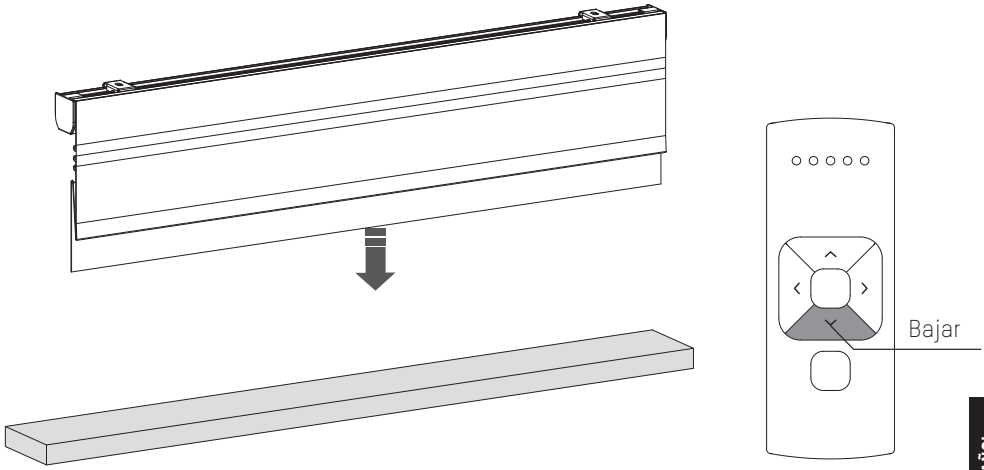






## 4 Guardar la posición inferior

Mantenga pulsado simultáneamente el botón centro y el botón subir hasta que la cortina se detenga y vuelva a moverse de nuevo. La posición inferior se ha guardado.

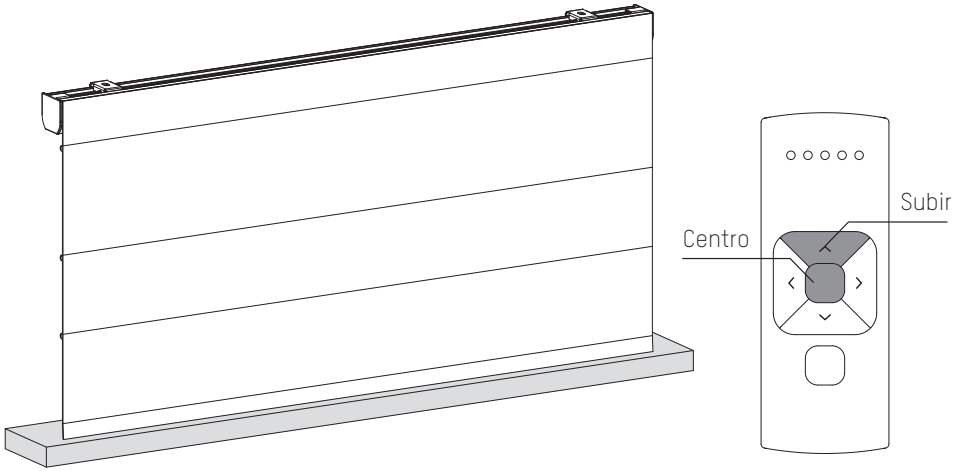

## 5 Ajustar la posición superior

Pulse y sostenga el botón subir hasta que la cortina alcance la posición superior deseada.
**ADVERTENCIA:** riesgo de daños. Acérquese lentamente a la posición superior.

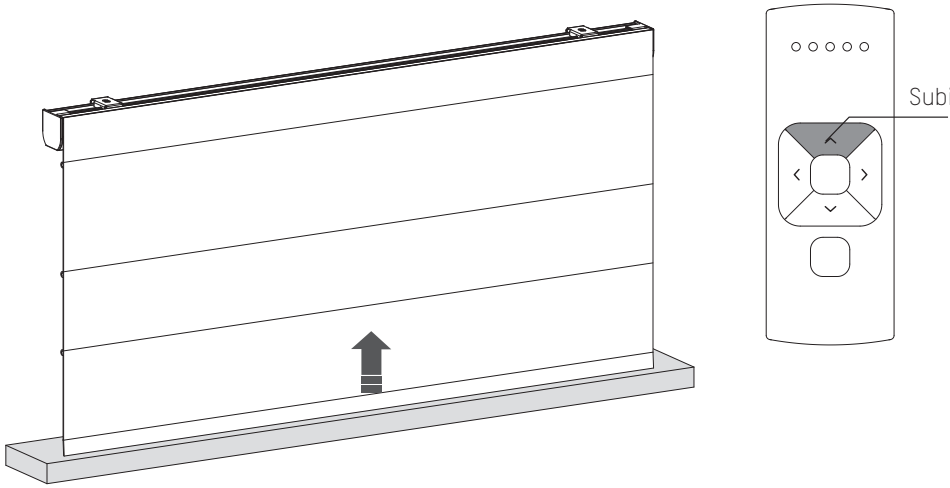




## 6 Guardar la posición superior

Mantenga pulsado simultáneamente el botón centro y el botón bajar hasta que la cortina se detenga y vuelva a moverse de nuevo. La posición superior se ha guardado.

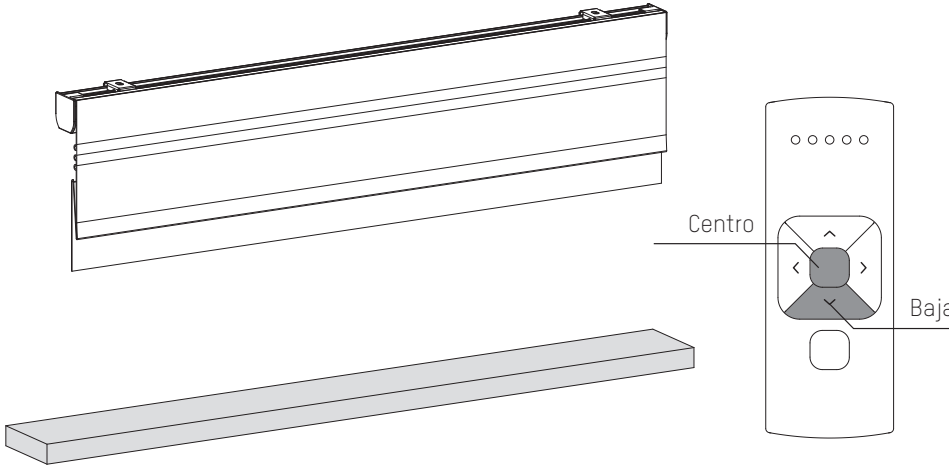

## 7 Ajustar la posición favorita (opcional).

.1 Mueva la cortina a la posición favorita deseada.

.2 Mantenga pulsado el botón centro para guardar esta posición favorita. La cortina se detendrá brevemente para indicar que la posición favorita se ha guardado.

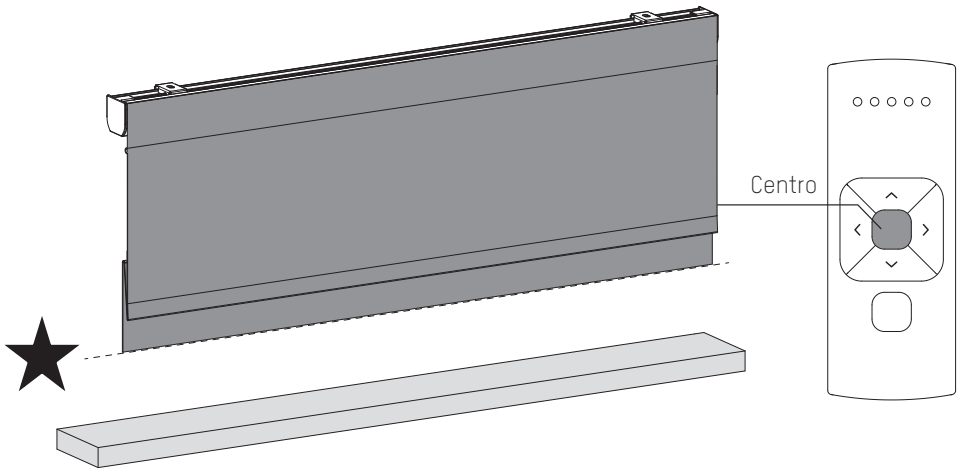






## 8 Desactivar el modo de programación

Pulse brevemente el botón programar para desactivar el modo de programación. La cortina dejará de moverse y puede ser utilizada.

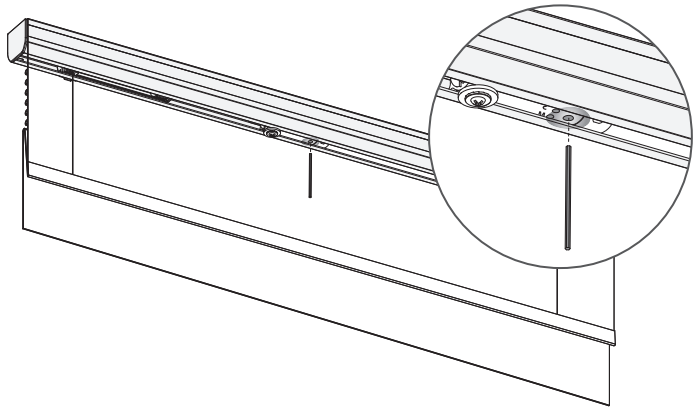

## Desactivar el control directo para el mando a distancia (Recomendado para venecianas)

Al pulsar el botón subir o bajar del mando a distancia, la cortina se mueve directamente a las posiciones finales (control directo). Para mover la cortina poco a poco con los botones de subir y bajar, puede desactivar el control directo. Ahora, la cortina solo avanzará directamente a las posiciones finales si mantiene pulsado el botón de subir o bajar durante más de dos segundos.

.1 Pulse el botón programar del motor para activar el modo de programación. La cortina empezará a moverse.

.2 Mantenga pulsado el botón programar hasta que la cortina deje de moverse (aprox. 5 segundos) para desactivar o reactivar el control directo.

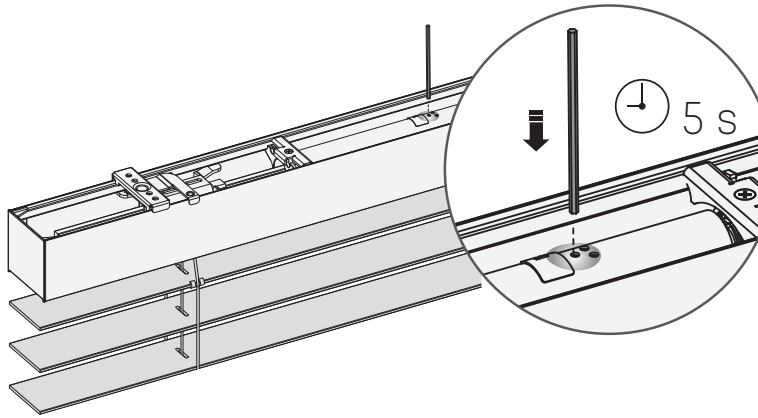

# PREGUNTAS FRECUENTES

## Activar / desactivar el motor (modo de transporte)

Para evitar que la cortina se dañe, el motor dispone de un modo de transporte que asegura que la cortina no se active antes de la instalación.

.1 Mantenga pulsado el botón de programa y pulse dos veces el botón de control manual para activar o desactivar el motor. (Cuando el motor está activado, el motor sube y baja).

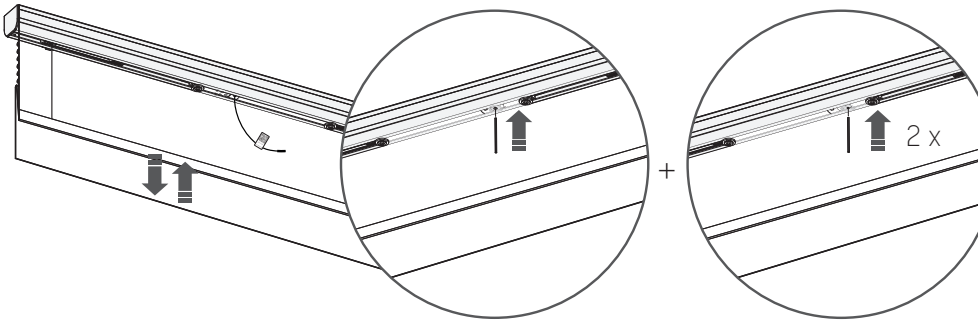


| Problema | Causa | Solución |
|---|---|---|
| La cortina no funciona. | El motor está en el modo de transporte. | Active el motor. Consulte la página 6/26. |
| | Las pilas del mando están vacías. (Las luces del mando parpadean rápidamente) | Reemplace las pilas del mando. Consulte el manual del mando. |
| | Las pilas del mando se han colocado incorrectamente. | Reemplace las pilas del mando. Consulte el manual del mando. |
| | Interferencias de radiofrecuencias | Compruebe que la antena del motor esté fuera del alcance de objetos metálicos. |
| | La distancia entre el teléfono/puente/mando y el motor es demasiado grande. | Acérquese al motor. |
| | El mando no está conectado a la cortina. | Empareje el mando con el motor. Consulte la página 8. |
| Varias cortinas responden a un mando. (No se puede programar solo una cortina) | Varias cortinas están conectadas a un solo canal. | Empareje la cortina con un canal libre o utilice la selección individual para programarla. |
| La cortina se mueve paso a paso. | 1) No se han programado posiciones finales. 2) El control directo está desactivado. | 1) Programe posiciones finales. Consulte la página 7, 12-13, 20-22. 2) Active el control directo. Consulte la página 24. |
| No se puede programar la posición favorita. | No se han programado posiciones finales. | Programe posiciones finales. Consulte la página 7, 12-13, 20-22. |
| La cortina baja demasiado. | Las posiciones finales se han programado mal. | Vuelva a programar las posiciones finales. Consulte el paso 7, 14-15, 20-22. |
| La cortina se mueve en la dirección opuesta. | El sentido de rotación se ha configurado mal. | Cambie el sentido de rotación. Consulte la página 8, 17, 20. |
| La cortina no para de moverse hacia arriba y abajo. | La cortina está en el modo de programación. | Pulse el botón programar del motor para salir del modo de programación. |
| El firmware de la cortina no se actualizará a la última versión. | La conexión bluetooth de la cortina no es estable. | 1) Cierre la aplicación y vuelva a conectarse con su motor. 2) Desactive el motor y vuelva a activarlo e intente actualizar de nuevo. Consulte la página 26 |

PL

# Instrukcja obsługi

## Roleta Rzymska - Wenecka - Plisowana

Silnik CM-07$^{V2}$

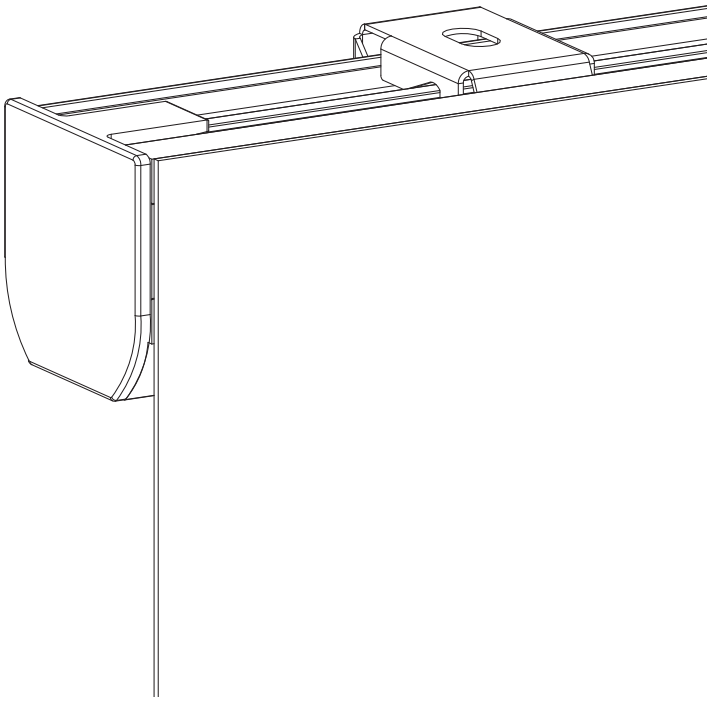

Motionblinds

# ⚠ OSTRZEŻENIE

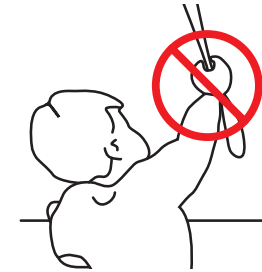

Prosimy dokładnie przeczytać instrukcję przed zamontowaniem i użytkowaniem produktu. Montaż może być wykonywany przez osoby nieposiadające uprawnień zawodowych. Wyłącznie do użytku wewnątrz pomieszczeń.

- Sznurki, łańcuszki i taśmy będące elementem składowym rolety stanowią zagrożenie dla dzieci. Ryzyko uduszenia.
- Aby uniknąć zagrożenia, trzymaj sznurki poza zasięgiem dzieci.
- Sznurki mogą owinąć się wokół szyi dziecka.
- Należy odsunąć łóżka, kojce i meble od sznurków przesłon okiennych.
- Nie związuj sznurków.
- Upewnij się, że sznurki nie splączą się formując pętlę.



### Czyszczenie

Podczas czyszczenia urządzenia należy przestrzegać następujących reguł:

- Używaj wilgotnej, miękkiej szmatki, Nie dopuszczaj do zawilgocenia lub zmoczenia otworów.
- Nie używaj aerozolów, rozpuszczalników, alkoholi oraz materiałów ściernych.

### Pomoc techniczna

Nie naprawiaj samodzielnie. Nie próbuj otwierać urządzenia lub go rozmontowywać. Grozi porażeniem prądem i utratą gwarancji. Brak części przeznaczonych do samodzielnego serwisowania.

### Serwis gwarancyjny

Proszę postępować zgodnie z instrukcją. Jeżeli produkt wydaje się być uszkodzony lub nie działa prawidłowo, skontaktuj się ze swoim sprzedawcą, aby rozpocząć procedurę reklamacyjną.

### Recykling

Zgodnie z etykietą, tego produktu nie należy wyrzucać razem z innymi odpadami z gospodarstw domowych w całej UE. Aby zapobiec możliwym szkodom dla środowiska lub zdrowia ludzkiego spowodowanym niekontrolowanym usuwaniem odpadów, poddaj je recyklingowi w celu promowania zrównoważonego ponownego wykorzystania zasobów. Aby zwrócić zużyte urządzenie, skorzystaj z systemów zwrotu i odbioru lub skontaktuj się ze sprzedawcą, u którego produkt został zakupiony. Pomoże Ci zabrać ten produkt do bezpiecznego dla środowiska recyklingu.

IP 20

Intertek 5011728

Conforms to UL Std. 325

## Ważne instrukcje dotyczące bezpieczeństwa

OSTRZEŻENIE: Aby zmniejszyć ryzyko odniesienia poważnych obrażeń lub śmierci, ważne jest, aby postępować zgodnie z poniższymi instrukcjami.

- Przeczytaj i zastosuj się do wszystkich wskazówek dotyczących instalacji.
- To urządzenie może być używane przez dzieci w wieku 8 lat i powyżej, osoby nie w pełni sprawne fizycznie lub umysłowo, bądź osoby niedoświadczone, gdy użytkowanie odbywa się pod nadzorem lub też użytkownicy zostali zapoznani z instrukcją bezpiecznego użytkowania produktu i rozumieją związane z tym zagrożenia. Dzieci nie powinny bawić się urządzeniem. Czyszczenie i konserwacja urządzenia nie powinny być wykonywane przez dzieci pozbawione nadzoru.
- Nie pozwalaj dzieciom bawić się elementami sterującymi. Piloty również należy trzymać z dala od dzieci.
- Często sprawdzaj stan urządzenia oraz zwracaj uwagę na oznaki zużycia lub uszkodzenia kabli i sprężyn. Nie używaj produktu, jeśli niezbędna jest jego naprawa lub regulacja.
- Ta instrukcja obsługi jest również dostępna na stronie internetowej.
- Napęd powinien zostać odłączony od źródła zasilania na czas czyszczenia, konserwacji bądź wymiany części.
- Poziom hałasu emitowanego przez urządzenie jest równy lub mniejszy niż 70 dB (A).
- Tylko do użytku domowego.
- Odłącz napęd od źródła zasilania lub wyłącz automatyczne sterowanie podczas konserwacji, bądź mycia okien.
- Podczas obsługi przełącznika upewnij się, że inne osoby znajdują się z dala od urządzenia.
- Nie używaj urządzenia podczas konserwacji, np gdy w pobliżu czyszczone są okna.
- Silnik rurowy może być dostarczany tylko z zabezpieczeniem bardzo niskiego napięcia odpowiadającego oznaczeniu na urządzeniu.

## Ważne instrukcje dotyczące instalacji

OSTRZEŻENIE: Ważne instrukcje bezpieczeństwa. Stosuj się do instrukcji, ponieważ niewłaściwa instalacja może prowadzić do ciężkich urazów.

- Silnik ten może być używany tylko z miękkim materiałem części napędzanych.
- Niebezpieczne, niezabezpieczone ruchome części napędu powinny być zainstalowane powyżej 2,5 m od podłogi lub innej poziomej powierzchni, która mogłaby zapewnić dostęp do urządzenia.
- Zainstaluj zwalnianie ręczne na wysokości mniejszej niż 1,8 m.
- Element uruchamiający przełącznik powinien znajdować się w bezpośrednim zasięgu części napędzanej, ale z dala od ruchomych części. Powinien być zainstalowany na wysokości minimum 1,5 m i być niedostępny dla ogółu.
- Masa i wymiar napędu muszą być kompatybilne z momentem obrotowym i czasem pracy.
- Naprawione kontrolki muszą być wyraźnie widoczne po instalacji.
- Napęd musi być zgodny z momentem obrotowym (0.8Nm)i czasem pracy (12 min).
- Napęd jest przeznaczony do montażu na wysokości co najmniej 2,5 m nad podłogą lub jakąkolwiek inną dostępną powierzchnią poziomą.
- Wszystkie bezpieczniki muszą być wbudowane na stałe w okablowanie zgodnie z obowiązującymi zasadami.
- Urządzenie to może być zasilane wyłącznie bezpiecznym, bardzo niskim napięciem, odpowiadającym oznaczeniom na urządzeniu.
- Przed zainstalowaniem napędu, usuń niepotrzebne przewody i komponenty.

## Instrukcja FCC
## FCC ID: ZY4CM07B1

Informacje dotyczące przepisów

### 1 Informacja dla Użytkownika FCC

Ten produkt nie zawiera żadnych elementów, które mogą być naprawiane przez użytkownika samodzielnie i powinien być używany tylko z licencjonowanymi antenami. Wszelkie samodzielnie dokonywane zmiany lub modyfikacje produktu unieważnią wszystkie obowiązujące certyfikaty i zezwolenia.

### 2 FCC – uwagi dotyczące emisji

To urządzenie działa zgodnie z regulacjami części 15 przepisów FCC. Sterowanie tego urządzenia spełnia warunki:

(1) Urządzenie to nie wywiera szkodliwego wpływu na środowisko

(2) urządzenie to rejestruje wszelkie odbierane zakłócenia, w tym zakłócenia, które mogą powodować niepożądane działanie

### 3 Oświadczenie FCC dotyczące zakłóceń częstotliwości radiowych

Niniejsze urządzenie zostało przetestowane i uznane za zgodne z ograniczeniami określonymi dla urządzeń cyfrowych klasy B, zgodnie z częścią 15 przepisów FCC. Ograniczenia te mają na celu zapewnienie rozsądnej ochrony przed szkodliwymi zakłóceniami podczas pracy urządzenia w środowisku komercyjnym. Sprzęt ten generuje, użytkuje i może emitować energię o częstotliwości radiowej, a jeśli nie jest zainstalowany i używany zgodnie z instrukcjami, może powodować zakłócenia komunikacji radiowej. Działanie tego sprzętu w obszarze mieszkalnym może powodować zakłócenia, w którym to przypadku użytkownik będzie musiał skorygować zakłócenia na własny koszt. Jeśli sprzęt ten powoduje zakłócenia w odbiorze radiowym i telewizyjnym, co można stwierdzić, wyłączając i włączając urządzenie, użytkownik jest zachęcany do próby usunięcia zakłóceń za pomocą jednego z następujących środków:

- zmienić orientację lub lokalizację anteny odbiorczej
- zwiększyć odległość dzielącą sprzęt i odbiornik
- podłączyć urządzenie do gniazda w obwodzie innym niż ten, do którego podłączony jest odbiornik
- skonsultować się ze sprzedawcą lub doświadczonym technikiem radiowo-telewizyjnym w celu uzyskania pomocy

### Deklaracja UE

Niniejszym Coulisse oświadcza, że urządzenie radiowe typu CM-07$^{V2}$ jest zgodne z dyrektywą 2014/53/UE. Pełny tekst deklaracji zgodności UE dostępny jest na stronie support.motionblinds.com

- Zakres częstotliwości: 433 MHz, moc RF: <3 dBm
- Zakres częstotliwości BLE: 2402 - 2480 MHz, Moc RF: <20 dBm EIRP

## Przyciski i funkcje

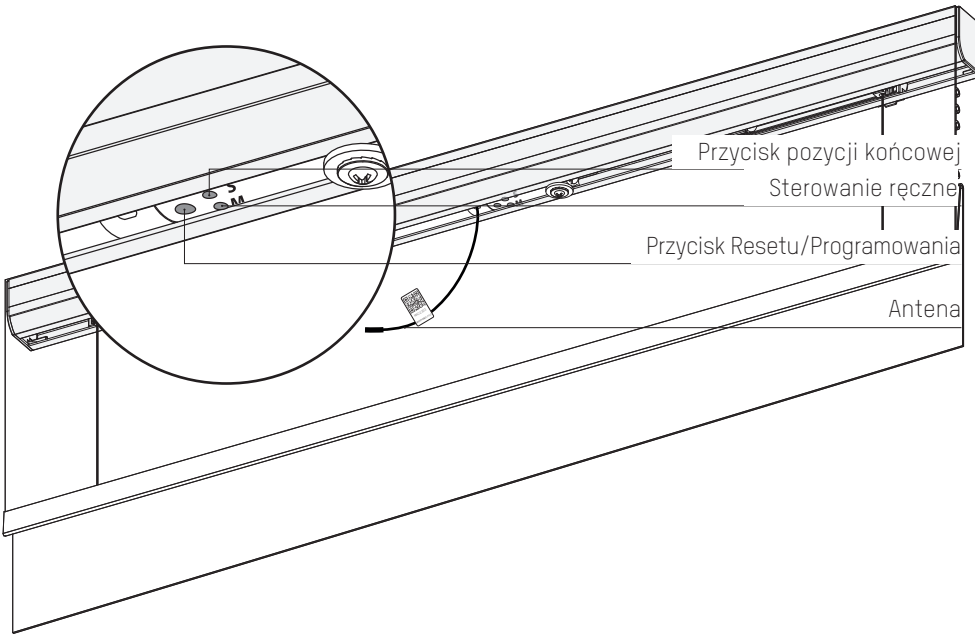






## Znajdź przycisk programu

Żaluzja wenecka

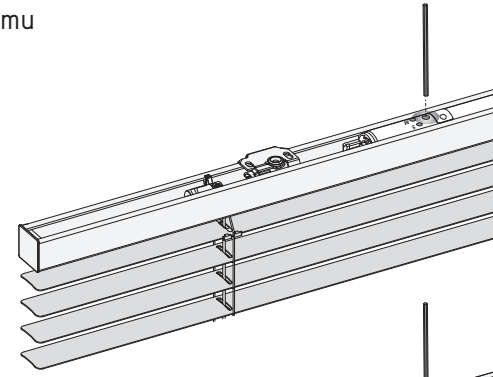

Żaluzja plisowana

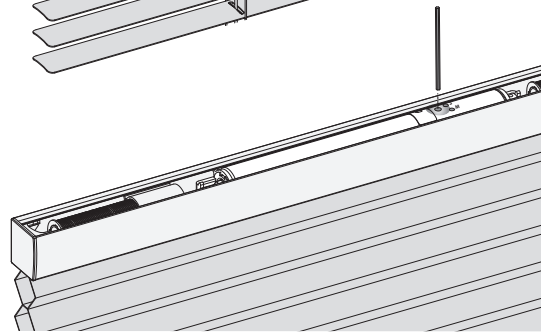

## 1 Montaż przesłony

Zamontuj przesłonę zgodnie z krokami podanymi w instrukcji montażu.

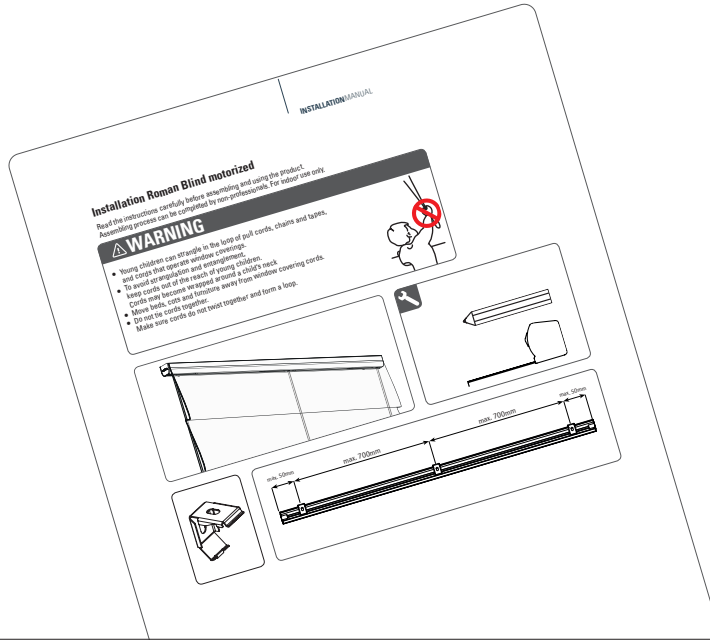




## 2 Podłącz zasilanie

WAŻNE:

Podłączać tylko CM-21 (transformator 12VDC) lub CM-38/CM-39 (baterie)

Przytrzymaj przycisk programowaniai naciśnij dwukrotnie przycisk sterowania ręcznego, aby aktywować lub dezaktywować silnik. (Gdy silnik jest włączony, silnik będzie poruszał się w górę i w dół).

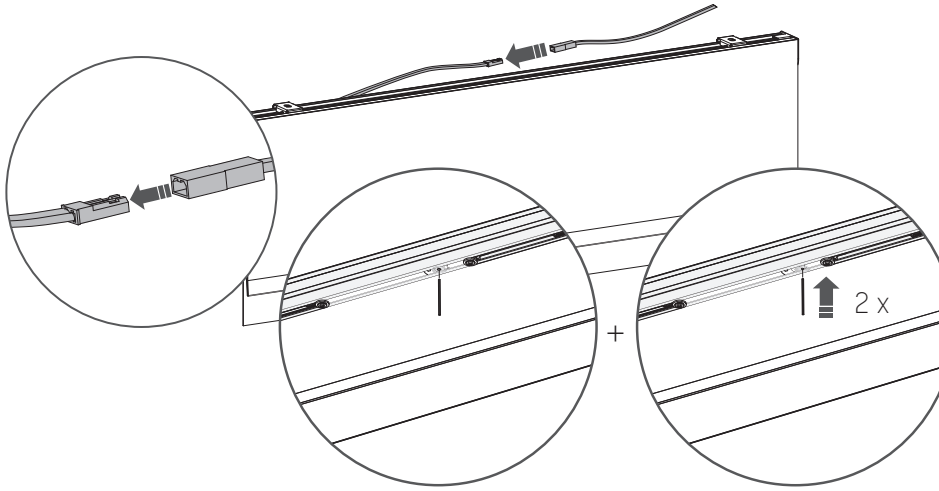

## 3 Pobierz aplikację MotionBlinds bluetooth

Pobierz aplikację MotionBlinds bluetooth z App Store.

App Store
Pobierz aplikację
MotionBlinds
Bluetooth
rtube.nl/red1614

Google Play
Pobierz aplikację
MotionBlinds
Bluetooth
rtube.nl/red1615

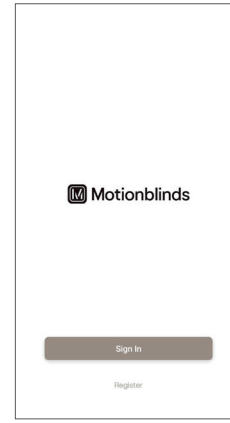






## 4 Konfiguracja przesłony

Otwórz aplikację MotionBlind bluetooth i kliknij znak +. Aplikacja przeprowadzi Cię przez proces konfiguracji przesłony.

Pozycje krańcowe przesłony są wstępnie zaprogramowane. Ustawienie można zmienić w aplikacji.

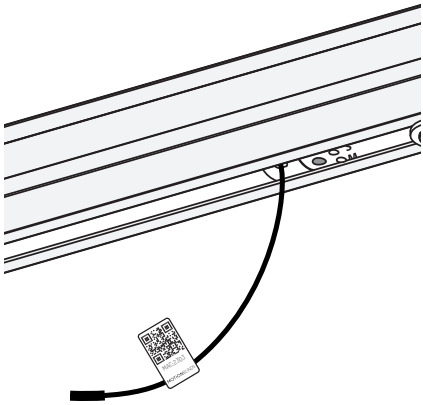



## 6 Dostosowywanie ustawień

**Zmiana kierunku obrotów:**
Jeśli pozycja rolety w aplikacji jest przeciwna do twojej rolety, zmień kierunek obrotu, naciskając przycisk Pozycja końcowa dwa razy w ciągu jednej sekundy.

**Zmiana pozycje końcowe:**
Jeśli pozycje końcowe rolety są nieprawidłowe, otwórz ustawienia rolety i dostosuj pozycję dolną / górną.




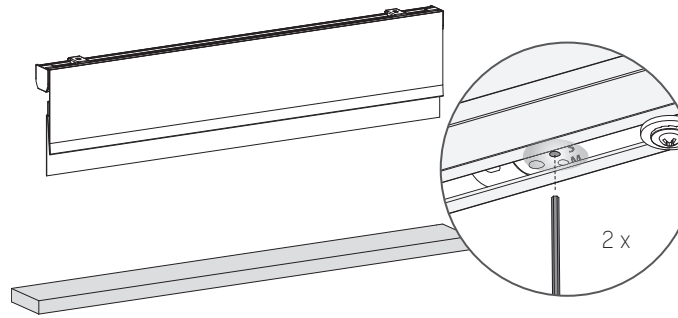




## i Parowanie pilota z urządzeniem

.1 Wybierz kanał na pilocie i naciśnij przycisk programowania na silniku, aby aktywować tryb programowania. Przesłona zacznie krokować lewo/prawo.

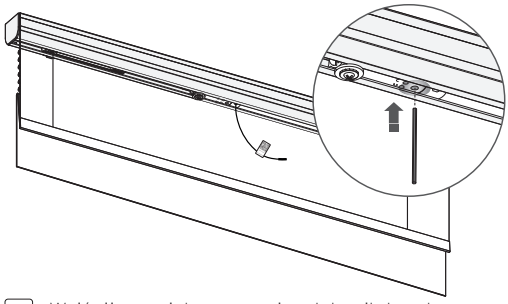

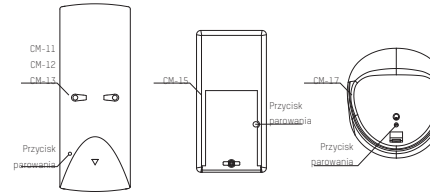


.2 Wciśnij przycisk parowania z tyłu pilota, aby zaprogramować przesłonę na wybranym kanale. Przesłona na krótko przestanie krokować, co oznacza, że pilot został sparowany z przesłoną.

.3 Naciśnij krótko przycisk programowania aby wyłączyć tryb programowania. Przesłona przestanie krokować i może być sterowana.

## Parowanie z mostem MotionBlinds

Dzięki mostowi MotionBlinds zyskujesz więcej opcji sterowania, takich jak asystent głosowy i możliwość sterowania przesłonami spoza domu.

App Store
Pobierz aplikację
Motion Blinds
Wi-Fi
rtube.nl/red981

Google Play
Pobierz aplikację
MotionBlinds
Wi-Fi
rtube.nl/red982



## Zmiana prędkości silnika / poziomu dźwięku

Przytrzymaj przycisk programu przez 5 sekund, aby zmienić prędkość silnika / poziom dźwięku. Przesłona wykona 1 krok w górę i w dół, aby wskazać, że prędkość została ustawiona na 1 z 3 poziomów. Ostrzeżenie: zwolnij przycisk po 5 sekundach, gdy przesłona porusza się w górę i w dół, aby uniknąć zresetowania połączenia.

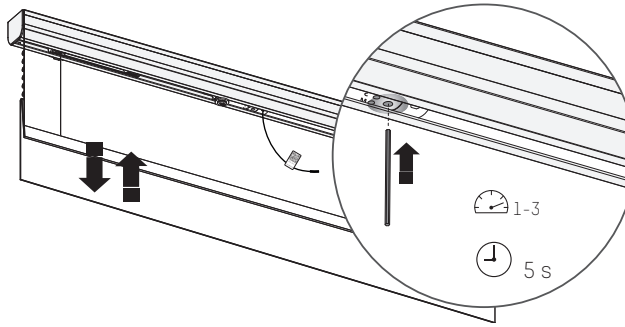


## Resetowanie połączenia

Przytrzymaj przycisk programowania przez 10 sekund, aby usunąć połączenie między roletą a aplikacją. Przesłona wykona ruch w górę i w dół, aby zasygnalizować, że połączenie zostało zresetowane. Teraz można ponownie nawiązać połączenie z przesłona.

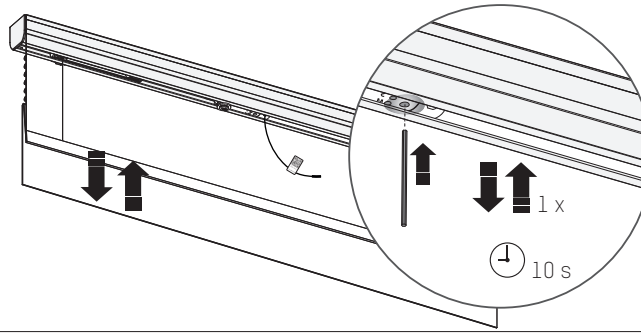




## Resetowanie silnika

Resetowanie silnika skutkuje wykasowaniem pozycji krańcowych oraz połączeń między przesłoną, aplikacjami i pilotami. Krótko naciśnij przycisk programowania aby aktywować tryb programowania. Przesłona zacznie wykonywać małe ruchy góra - dół. Aby zresetować silnik, przytrzymaj przycisk resetowania/programowania przez minimum 20 sekund. Przesłona dwukrotnie zatrzyma się na chwię. Po drugim zatrzymaniu wykona jeszcze jeden ruch, który oznacza, że resetowanie zakończyło się sukcesem.

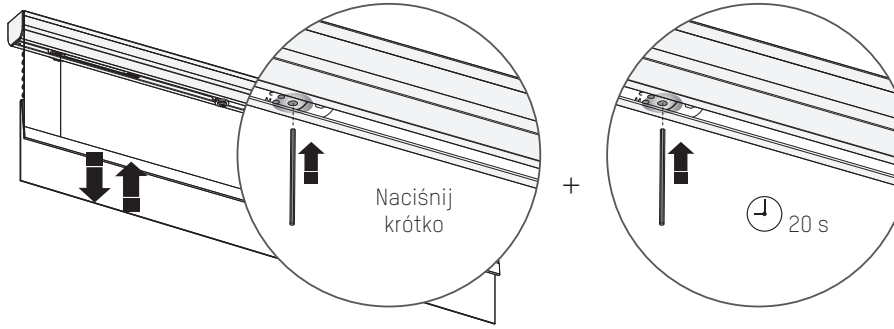

# PROGRAMOWANIE ZA POMOCĄ PRZYCISKÓW

## 1 Ustawianie pozycji końcowych

Oprócz ustawiania położeń krańcowych za pomocą aplikacji, istnieje możliwość ustawienia położeń krańcowych poprzez naciśnięcie przycisku na silniku. Naciśnij przycisk sterowania ręcznego i przytrzymaj, aż przesłona osiągnie dolną pozycję. Jeśli przesłona przesunie się w przeciwnym kierunku, zwolnij przycisk i przytrzymaj go ponownie.

Reguluj aż do osiągnięcia pożądanej pozycji dolnej.

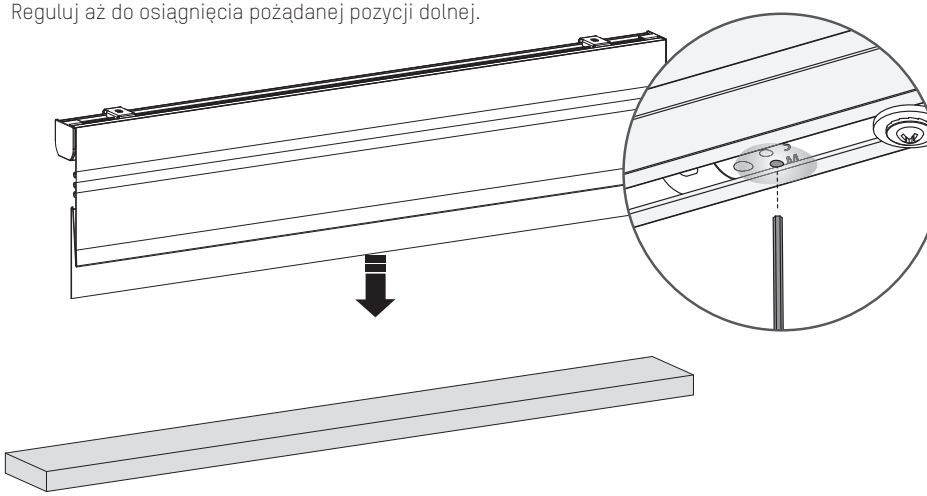



## 2 Zapisywanie dolnej pozycji końcowej

Kiedy przesłona znajdzie się w dolnej pozycji, przytrzymaj przycisk, aż przesłona poruszy w górę i w dół, aby zapisać dolną pozycję.

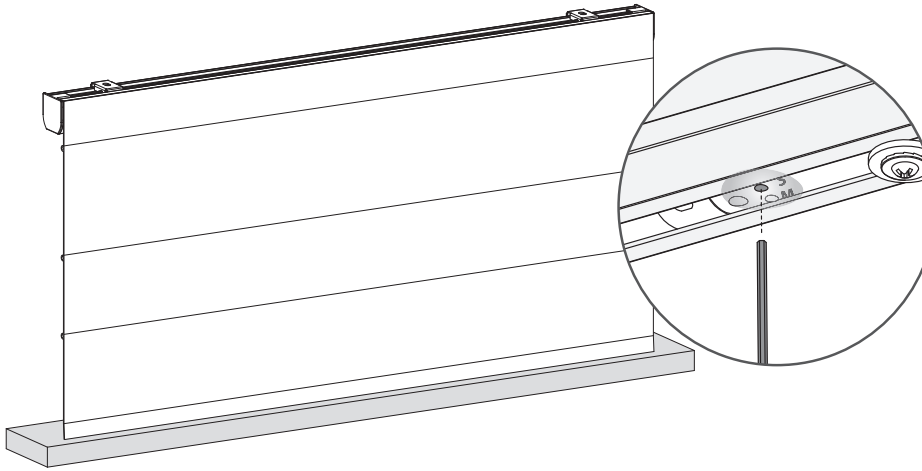

## 3 Ustawienie przesłony w górnej pozycji końcowej

Naciśnij przycisk sterowania ręcznego, aż żaluzja osiągnie górne położenie. Jeśli żaluzja przesunie się w przeciwnym kierunku, zwolnij przycisk i przytrzymaj go ponownie.

Reguluj aż do osiągnięcia pożądanej pozycji górnej.

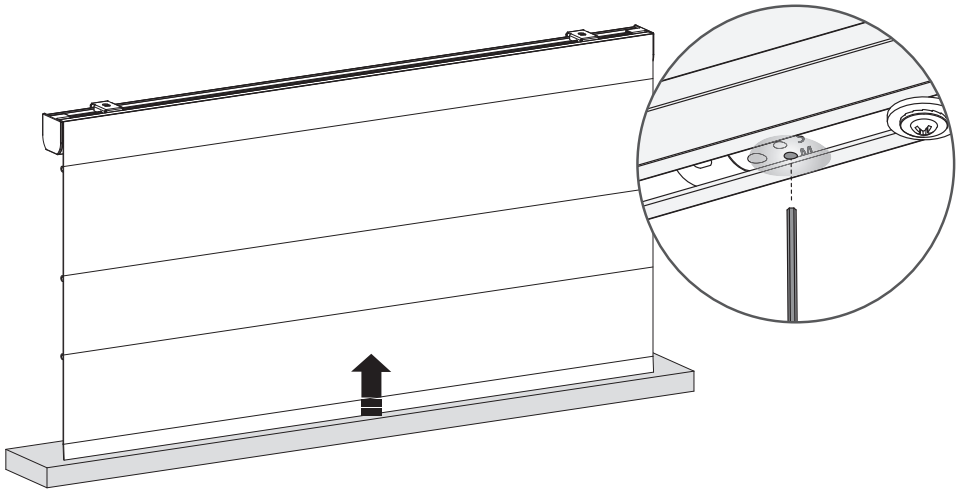





## 4 Zapisywanie górnej pozycji końcowej

Kiedy przesłona znajdzie się w górnej pozycji, przytrzymaj przycisk, aż przesłona poruszy się w górę i w dół, aby zapisać górną pozycję.

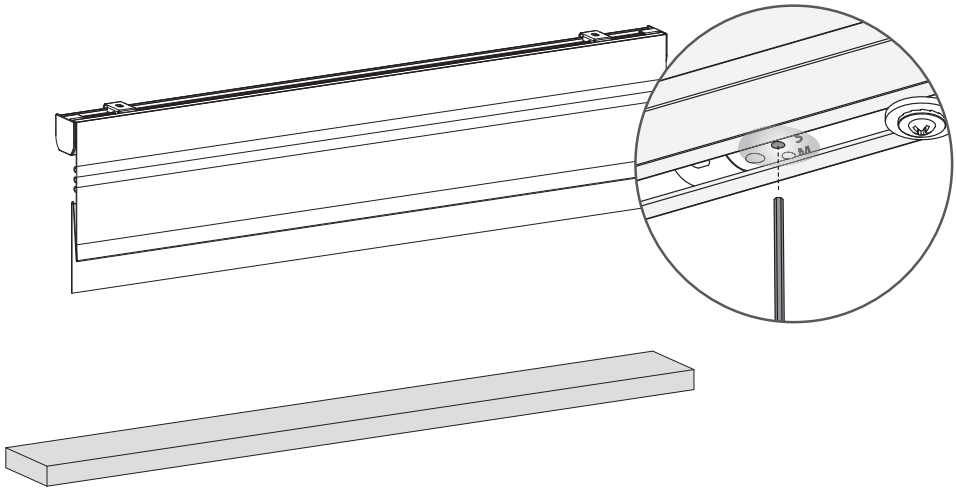

## 5 Dostosowywanie pozycji końcowych

Aby wyregulować jedną z pozycji krańcowych, należy umieścić przesłonę w pozycji krańcowej, która ma zostać wyregulowana. Krótko naciśnij przycisk sterowania ręcznego i poczekaj, aż przesłona osiągnie pozycję krańcową, którą chcesz wyregulować.

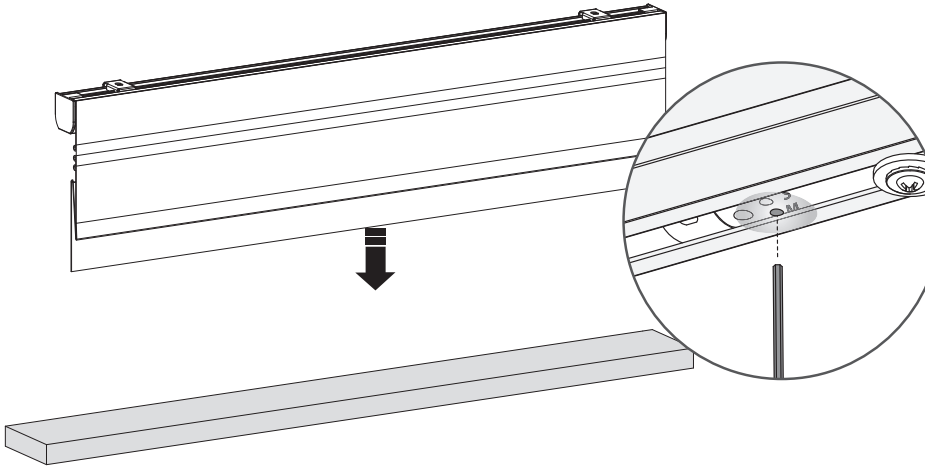



## 6 Usuwanie pozycji końcowej (dolnej/górnej)

Przytrzymaj przycisk programowania pozycji końcowej przez 3 sekundy, aby usunąć swoją pozycję (dolną/ górną). Przesłona  podniesie się i opuści raz, aby potwierdzić, że twoja pozycja końcowa została usunięta. Można teraz ustawić nową pozycję (dolną/ górną).

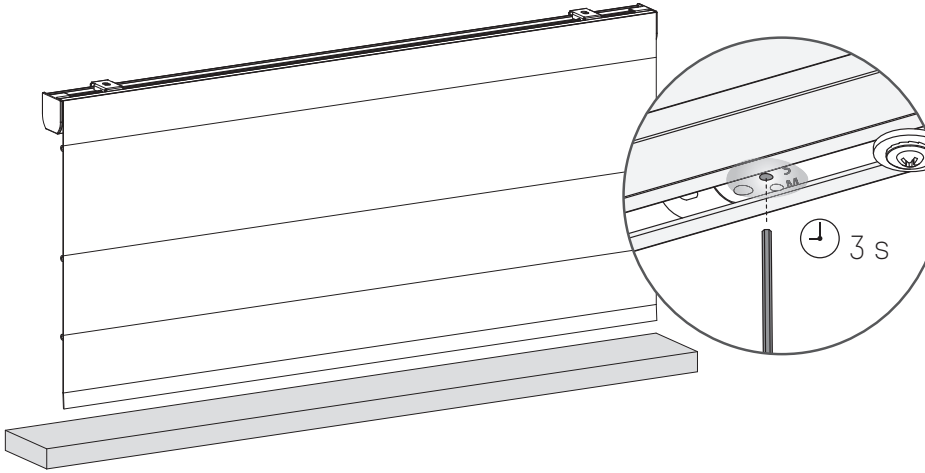

## 7 Ustawianie nowej pozycji dolnej

Naciśnij przycisk sterowania ręcznego i przytrzymaj go, aż przesłona osiągnie dolną pozycję. Jeśli przesłona  przesunie się w przeciwnym kierunku, zwolnij przycisk i przytrzymaj go ponownie.

Reguluj aż do osiągnięcia pożądanego położenia dolnego.

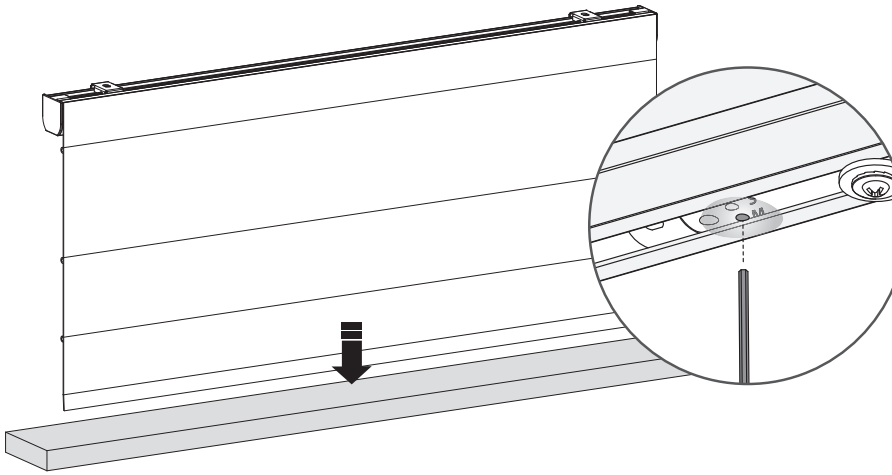





## 8 Zapisywanie swojej (dolnej) pozycji

Kiedy przesłona znajdzie się w dolnej pozycji, przytrzymaj przycisk, aż przesłona poruszy się w górę i w dół, aby zapisać dolną pozycję.

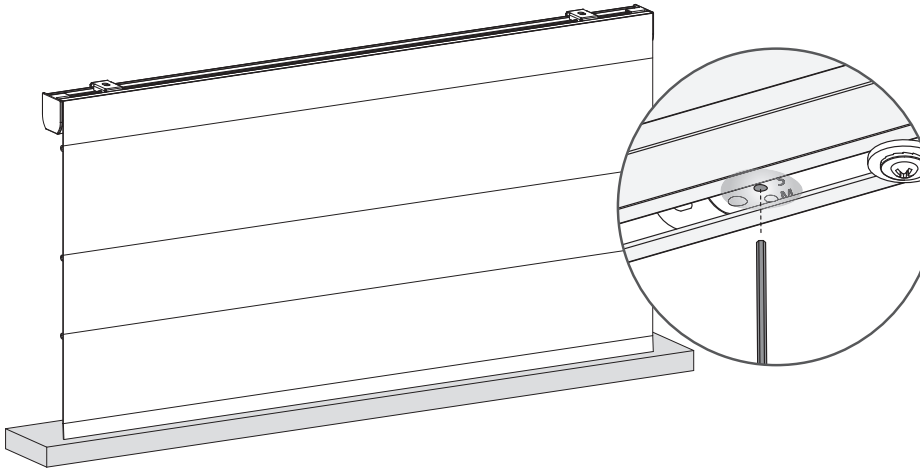

## 9 Zapisywanie pozycji ulubionej

Jeśli nie zaprogramowano ulubionej pozycji, należy ustawić przesłone w ulubionej pozycji. Gdy przesłona znajduje się w ulubionym położeniu, należy przytrzymać przycisk sterowania ręcznego, aż przesłona wykona jeden ruch w górę i w dół (około 7 sekund).

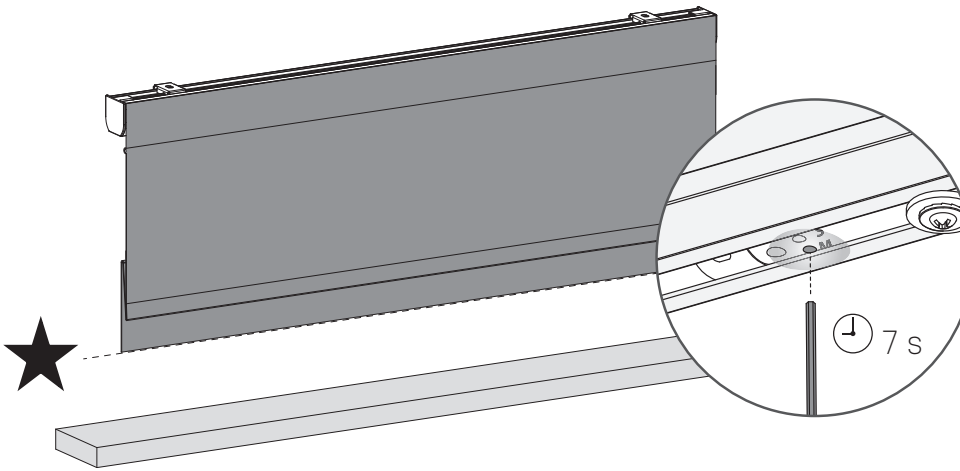




## 10 Ustawienie rolety w ulubionej pozycji

Jeśli przesłona nie jest ustawiona w ulubionym położeniu, przytrzymaj przycisk sterowania ręcznego przez 5 sekund, a przesłona ustawi się w ulubionym położeniu.

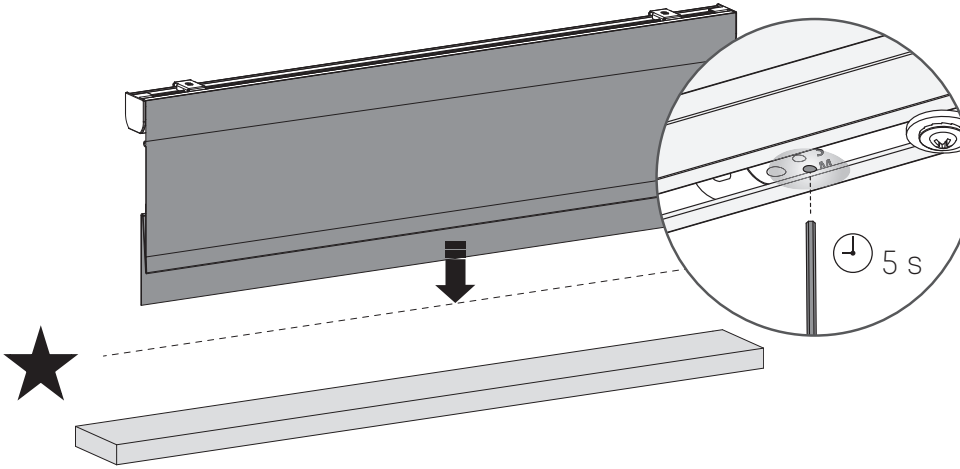

## 11 Zapisywanie nowej ulubionej pozycji

Aby usunąć poprzednią ulubioną pozycję, należy ustawić przesłonę w bieżącej ulubionej pozycji. (Krok 10 Następnie należy przytrzymać przycisk sterowania ręcznego, aż przesłona wykona jeden ruch w górę i w dół. (Około 7 sekund) Ulubiona pozycja została usunięta. Wykonaj krok 9, aby ustawić nową ulubioną pozycję.

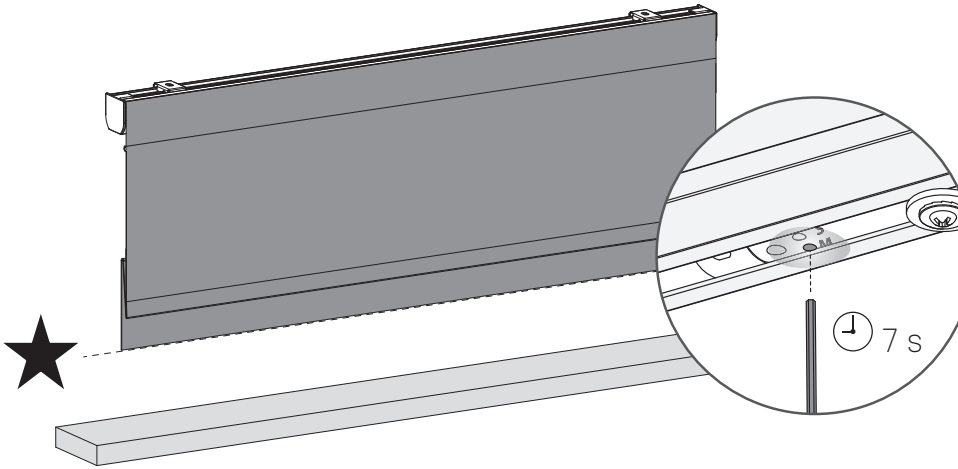






## i Zmiana kierunku sterowania

Jeśli pozycja przesłony w aplikacji jest przeciwna do twojej przesłony, zmień kierunel sterowania, naciskając przycisk Pozycja końcowa dwa razy w ciągu jednej sekundy.

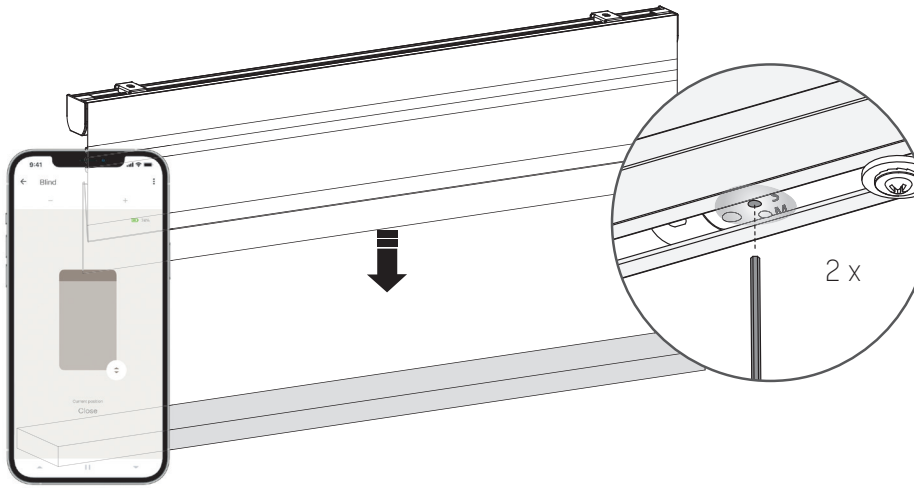

# PROGRAMOWANIE ZA POMOCĄ PILOTA

## 1 Parowanie pilota

Każdy pilot Motionblinds może być podłączony do danej rolety.

.1 Wybierz kanał na pilocie i naciśnij przycisk programowania na silniku, aby włączyć tryb programowania. Roleta zacznie podnosić się i opuszczać.

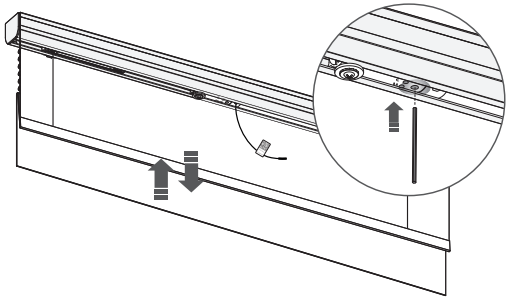

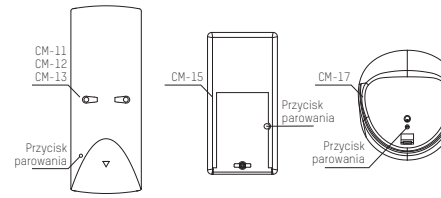


.2 Naciśnij przycisk parowania na odwrocie pilota, aby sparować roletę z wybranym kanałem. Roleta na chwilę przestanie się poruszać, co oznacza, że pilot został sparowany z roletą.

.3 Naciśnij krótko przycisk programowania, aby wyłączyć tryb programowania. Roleta zatrzyma się i może być obsługiwana.



## 2 Sprawdzanie kierunku obrotów

⚠ **OSTRZEŻENIE:** ryzyko uszkodzenia. Zatrzymaj roletę przed osiągnięciem pozycji końcowych.

.1 Naciśnij krótko przycisk w dół, aby sprawdzić, czy roleta rozwija się we właściwy sposób. Jeśli roleta porusza się do góry, należy zmienić kierunek obrotu.

.2 Nacisnąć jednocześnie przycisk w górę i w dół, aby zmienić kierunek poruszania.

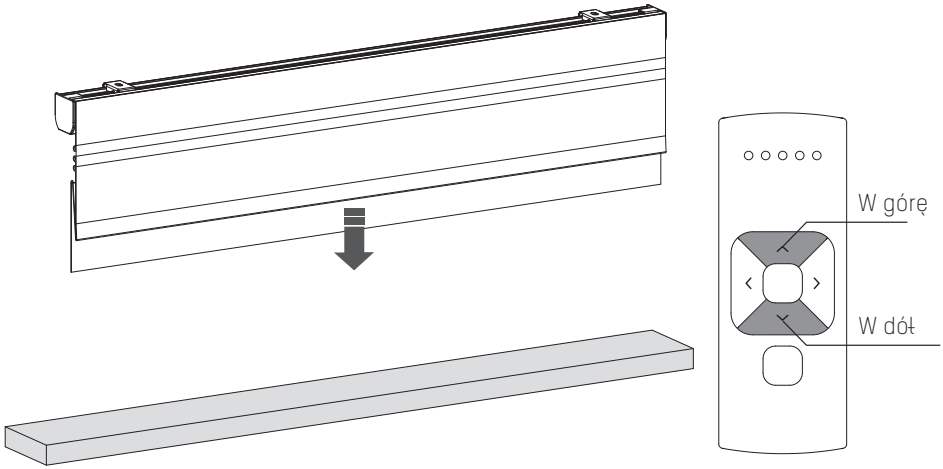

## 3 Ustawianie dolnej pozycji

Naciśnij i przytrzymaj przycisk w dół, aż roleta osiągnie żądaną pozycję dolną. **OSTRZEŻENIE:** ryzyko uszkodzenia.
Powoli zbliżaj się do pozycji dolnej.

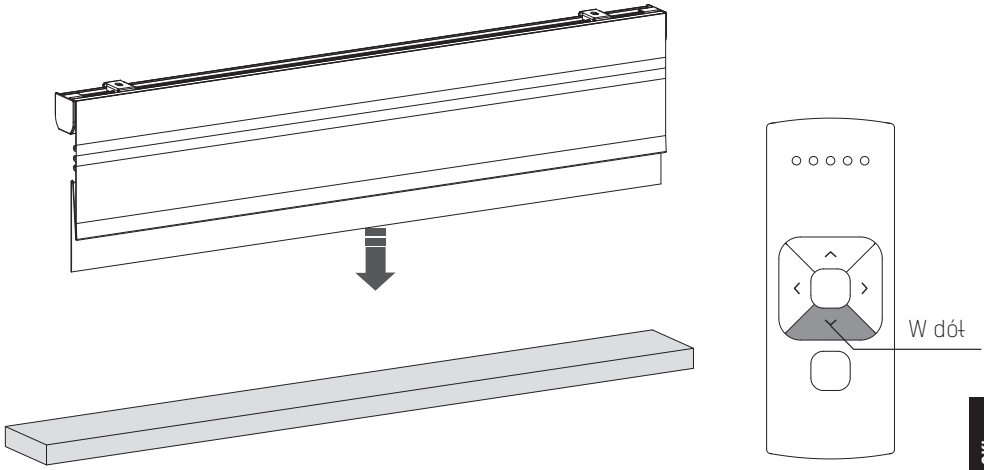






## 4 Zapisywanie dolnej pozycji

Przytrzymaj jednocześnie środkowy i górny przycisk, aż roleta przestanie na chwilę się poruszać i zacznie poruszać się ponownie.
Dolna pozycja została zachowana.

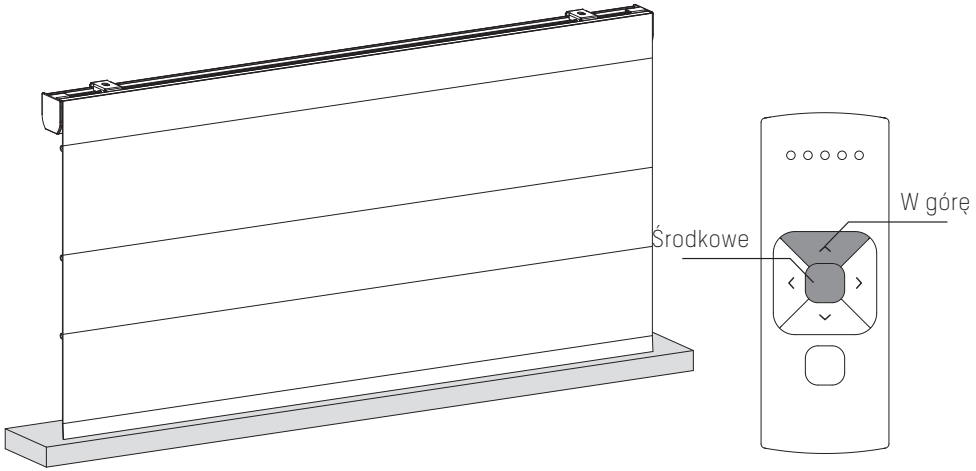

## 5 Ustawienie pozycji górnej

Naciśnij i przytrzymaj przyci w górę, aż roleta osiągnie żądaną pozycję górną.
**OSTRZEŻENIE:** ryzyko uszkodzenia. Powoli zbliżyć się do górnej pozycji.

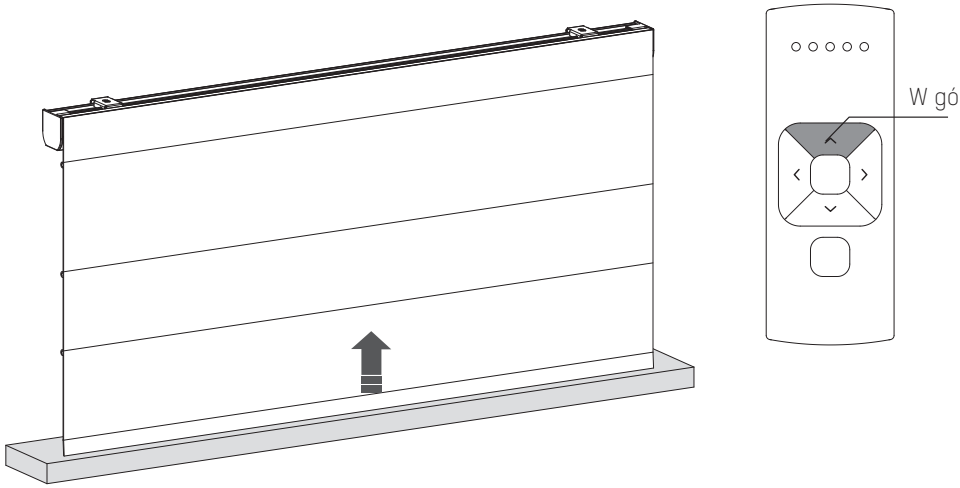




## 6 Zapisywanie górnej pozycji

Przytrzymać jednocześnie środkowy i dolny przycisk, aż roleta przestanie na chwilę się poruszać i zacznie poruszać się ponownie. Górna pozycja została zachowana.

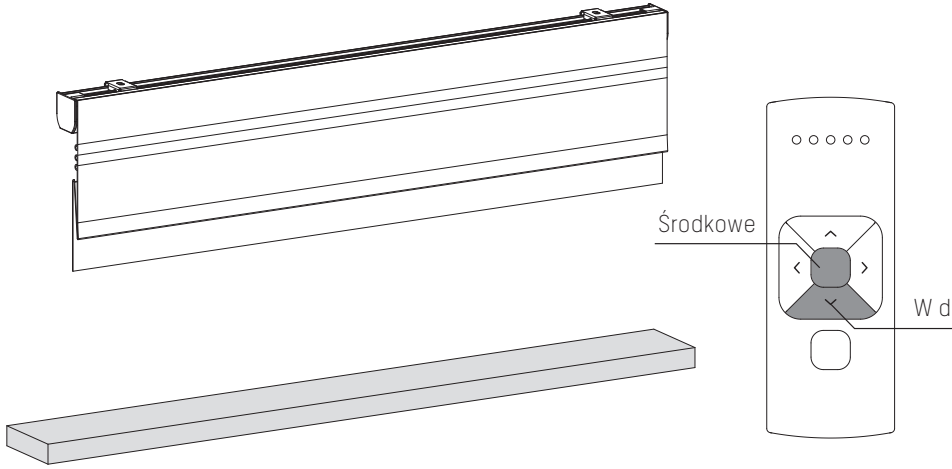

## 7 Ustawienie ulubionej pozycji (opcjonalnie)

.1 Przesunąć roletę do wybranej ulubionej pozycji.

.2 Przytrzymać środkowy przycisk, aby zapisać tę ulubioną pozycję. Roleta na krótko zatrzymuje się, wskazując, że ulubiona pozycja została zapisana.

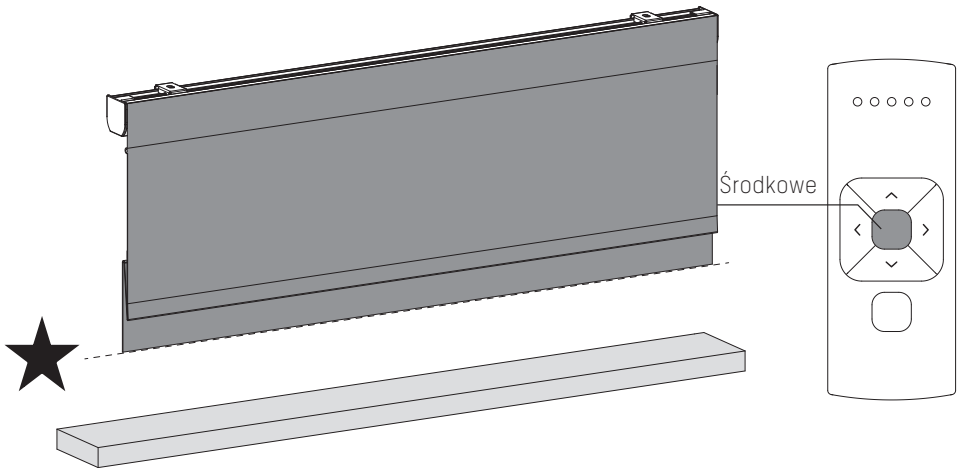






## 8 Wyłączenie trybu programowania

Naciśnij krótko przycisk programowania, aby wyłączyć tryb programowania. Roleta zatrzyma się i może być obsługiwana.

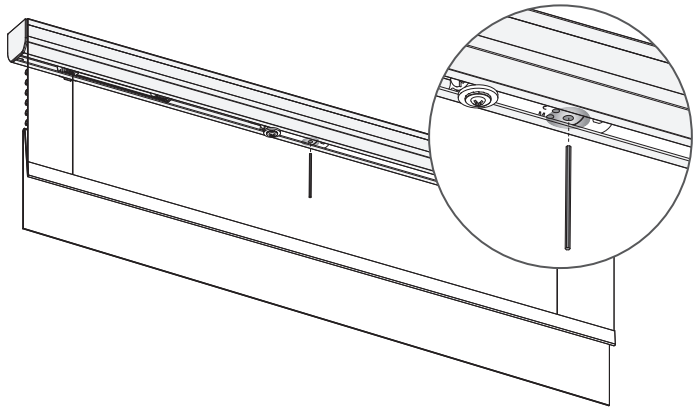

## Wyłączenie bezpośredniego sterowania dla pilota (Zalecane dla żaluzji)

Po naciśnięciu przycisku w górę lub w dół na pilocie przesłona bezpośrednio przesuwa się do pozycji końcowych (sterowanie bezpośrednie). Aby obsługiwać przesłonę mniejszymi krokami za pomocą przycisku w górę i w dół, należy wyłączyć sterowanie bezpośrednie. Dzięki temu, roleta przesuwa się bezpośrednio do pozycji końcowych tylko wtedy, gdy przycisk w górę lub w dół jest przytrzymany dłużej niż dwie sekundy.

.1 Naciśnij przycisk programowania na silniku, aby włączyć tryb programowania. Przesłona zaczyna podnosić się i opuszczać..

.2 Aby wyłączyć lub ponownie włączyć sterowanie bezpośrednie, przytrzymaj przycisk programowania, aż przesłona przestanie się poruszać (około 5 sekund).

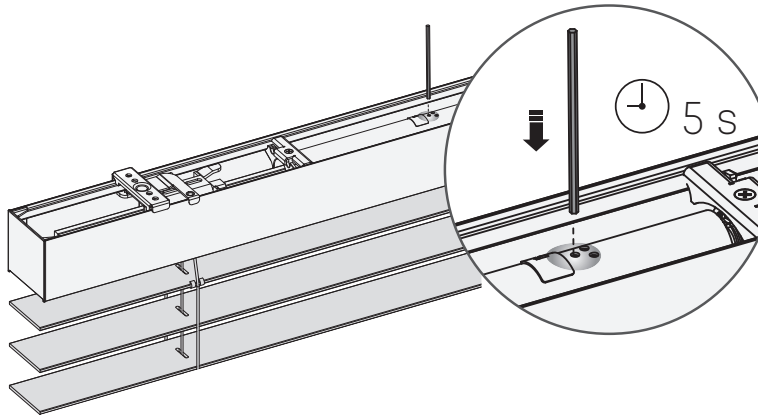

# FAQ

## Aktywacja / dezaktywacja silnika (tryb transportowy)

Aby zapobiec uszkodzeniu rolety, silnik posiada tryb transportowy, który sprawia, że roleta nie zostanie uruchomiona przed montażem.

.1 Przytrzymaj przycisk programowaniai naciśnij dwukrotnie przycisk sterowania ręcznego, aby aktywować lub dezaktywować silnik. (Gdy silnik jest włączony, silnik będzie poruszał się w górę i w dół).

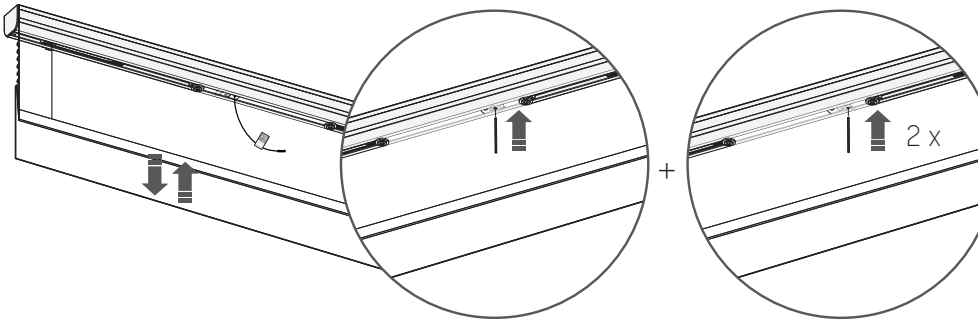


| Problem | Przyczyna | Rozwiązanie |
|---|---|---|
| Roleta nie działa. | Silnik jest w trybie transportowym. | Aktywuj silnik Zobacz stronę 6/26. |
| | Bateria pilota jest rozładowana. (Diody LED na pilocie szybko migają) | Wymień baterię w pilocie.<br>Zapoznaj się z instrukcją obsługi pilota. |
| | Bateria pilota jest włożona nieprawidłowo. | Wymień baterię w pilocie.<br>Zapoznaj się z instrukcją obsługi pilota. |
| | Zakłócenia radiowe | Upewnij się, że antena silnika nie jest narażona na kontakt z metalowymi przedmiotami. |
| | Odległość między telefonem/mostem/pilotem a silnikiem jest zbyt duża. | Zbliżyć się do silnika. |
| | Pilot nie jest podłączony do rolety. | Sparuj pilot z silnikiem.<br>Zob. stronę 8. |
| Wiele rolet reaguje na pilota. (Nie można zaprogramować pojedynczej rolety) | Wiele rolet jest zaprogramowanych na jednym kanale | Sparuj wolnym kanałem do zaprogramowania lub użyj pojedynczego wyboru, aby zaprogramować roletę. |
| Roleta porusza się małymi krokami. | 1) Nie zaprogramowano żadnych pozycji końcowych.<br>2) Sterowanie bezpośrednie jest wyłączone. | 1) Zaprogramuj pozycje końcowe. Zob. strony 7, 12-13, 20-22.<br>2) Aktywuj sterowanie bezpośrednie. Zob. stronę 24. |
| Nie można zaprogramować ulubionej pozycji. | Nie zaprogramowano żadnych pozycji końcowych. | Zaprogramuj pozycje końcowe.<br>Zob. strony 7, 12-13, 20-22. |
| Roleta opuszcza się za daleko. | Pozycje końcowe są zaprogramowane nieprawidłow. | Przeprogramuj pozycje końcowe. Zob. krok 7, 14-15, 20-22. |
| Roleta porusza się w przeciwnym kierunku. | Kierunek sterowania został ustawiony nieprawidłowo. | Zmień kierunek sterowania.<br>Patrz strony 8, 17, 20. |
| Roleta porusza się w górę i w dół. | Roleta jest w trybie programowania. | Naciśnij przycisk programowania na silniku, aby wyjść z trybu programowania. |
| Oprogramowanie rolety nie zostało zaktualizowane do najnowszej wersji. | Połączenie bluetooth w roletach nie jest stabilne. | 1) Zamknąć aplikację i ponownie połączyć się ze swoim silnikiem.<br>2) Dezaktywuj i aktywuj silnik i ponownie spróbuj zaktualizować oprogramowanie. stronę 26 |